ДЛЯ КУХНИ

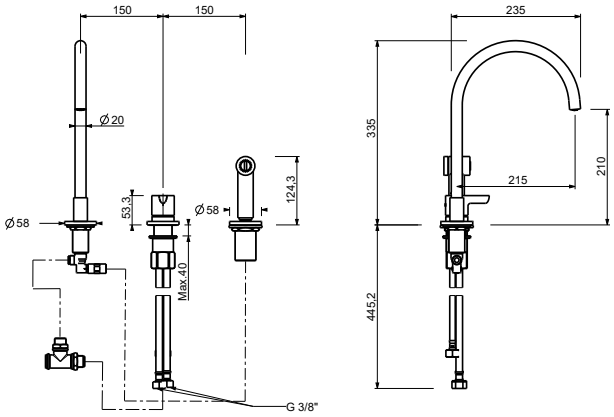

ART. R551

Смеситель для кухни на 3 отверстия

• вылет 21,5 см
• ручка
• поворотный излив
• Отдельный вытяжной ручной душ с 1 режимом работы и с на жимной кнопкой вкл/выкл
• на 3 отверстия
• ограничитель потока воды до 8 л/мин при 3 бар
• подводка
• БЕЗ ДОННОГО КЛАПАНА

Дата

Проект/Комментарии

Отделки

☐ Хром	53 02 R551
☐ Черный матовый	53 13 R551
☐ Polished Nickel PVD	53 95 R551
☐ Matt Gun Metal PVD	53 P5 R551
☐ Matt British Gold PVD	53 P6 R551
☐ Matt Copper PVD	53 P9 R551
☐ Deep Black PVD	53 S1 R551
☐ Mokka PVD	53 S5 R551
☐ Brushed Steel Look PVD	53 92 R551
☐ Pure Brass PVD	53 Q7 R551
☐ Raw Metal PVD	53 Q8 R551