AF/21系列

ABOUTWATER
Boffi FANTINI

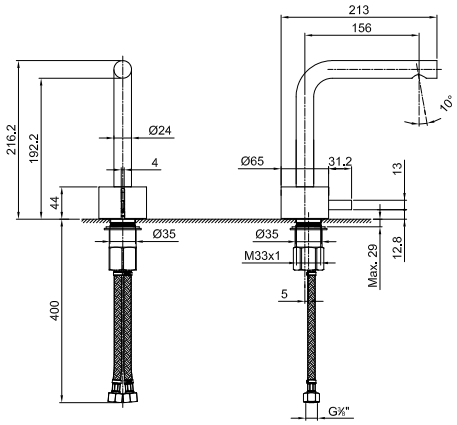

ART. A504WF

单孔式面盆混合龙头

- h. 21,5 cm
- 龙头出水口长度15,5cm
- 开关手柄
- 流速限制器 5升/分钟 3 bar
- 供水软管
- 不带排水塞

日期

项目/备注

漆面

☐ 铬色	27 02 A504WF
☐ Matt Gun Metal PVD	27 P5 A504WF
☐ Matt British Gold PVD	27 P6 A504WF
☐ Matt Copper PVD	27 P9 A504WF
☐ **不锈钢拉丝**	27 93 A504WF

• Integrated aerator

压力 (巴)	水流速度 (升/分钟)
0.5	2.34
1	3.81
2	5.09
3	5.1
4	5.38