ICONA DECO



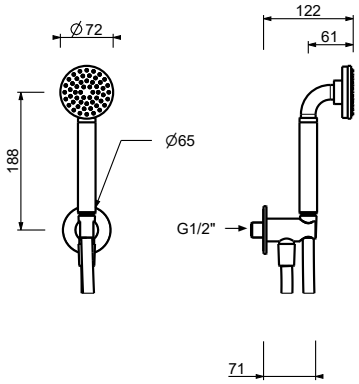

ART. R043

Conjunto de ducha

- embellecedor redondo Ø 65 mm grosor 4
- teleducha ICONA
- toma de agua y soporte teleducha
- flexo PVC 150 cm
- entrada de 1/2''

Fecha

Proyecto/Comentarios

Acabados

☐ Cromo	53 02 R043
☐ Negro Opaco	53 13 R043
☐ Polished Nickel PVD	53 95 R043
☐ Matt Gun Metal PVD	53 P5 R043
☐ Matt British Gold PVD	53 P6 R043
☐ Matt Copper PVD	53 P9 R043
☐ Pure Brass PVD	53 Q7 R043
☐ Raw Metal PVD	53 Q8 R043

• limitador de caudal 9 l/min

Presiòn(bar)	Caudal (l/min)
0.5	4.5
1	6.5
2	8.5
3	9.2
4	9.35