VENEZIA BY VENINI系列



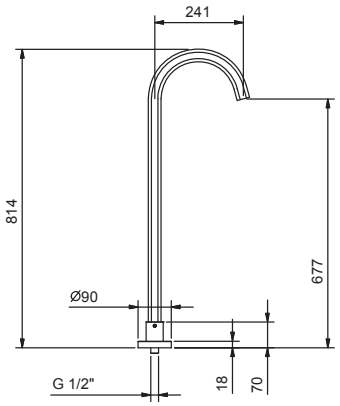

ART. 8418

落地式浴缸出水口

- 龙头出水口长度24cm
- 1/2'' 寸入水管

日期

项目/备注

漆面

☐ 铬色	29 02 8418
☐ Polished Nickel PVD	29 95 8418
☐ Matt Gun Metal PVD	29 P5 8418
☐ Matt British Gold PVD	29 P6 8418
☐ Matt Copper PVD	29 P9 8418
☐ Golden Look PVD	29 S9 8418

• Integrated aerator

压力 (巴)	水流速度 (升/分钟)
0.5	8
1	12
2	15.5
3	20
4	21