VENEZIA BY VENINI



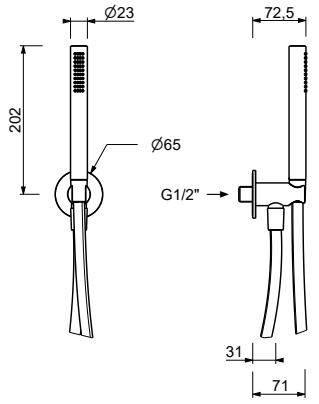

ART. 5944

Conjunto de ducha

- embellecedor redondo Ø 65 mm grosor 4
- teleducha FIT
- toma de agua y soporte teleducha
- flexo en latón 150 cm
- flexo en latón 140 cm en versiones PVD
- entrada de 1/2"

Fecha

Proyecto/Comentarios

Acabados

☐ Cromo	29 02 5944
☐ Polished Nickel PVD	29 95 5944
☐ Matt Gun Metal PVD	29 P5 5944
☐ Matt British Gold PVD	29 P6 5944
☐ Matt Copper PVD	29 P9 5944
☐ Golden Look PVD	29 S9 5944

• limitador de caudal 9 l/min

Presiòn(bar)	Caudal (l/min)
0.5	4.5
1	6.5
2	8.5
3	9.2
4	9.35