VENEZIA BY VENINI系列



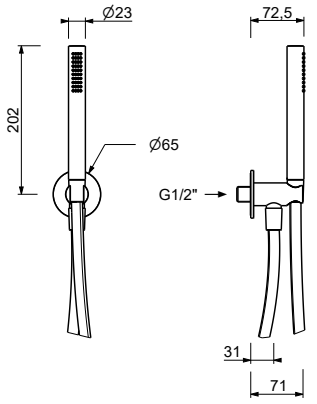

ART. 5944

整套淋浴

- 圆形装饰 直径65 mm 厚度4
- FIT系列手持花洒
- 带手持花洒托架的取水栓
- 150cm黄铜软管
- 140cm黄铜软管，PVD 选配
- 1/2'' 寸入水管

日期

项目/备注

漆面

☐ 铬色	29 02 5944
☐ Polished Nickel PVD	29 95 5944
☐ Matt Gun Metal PVD	29 P5 5944
☐ Matt British Gold PVD	29 P6 5944
☐ Matt Copper PVD	29 P9 5944
☐ Golden Look PVD	29 S9 5944

• 流速限制器 9升/分钟

压力 (巴)	水流速度 (升/分钟)
0.5	4.5
1	6.5
2	8.5
3	9.2
4	9.35