VENEZIA BY VENINI



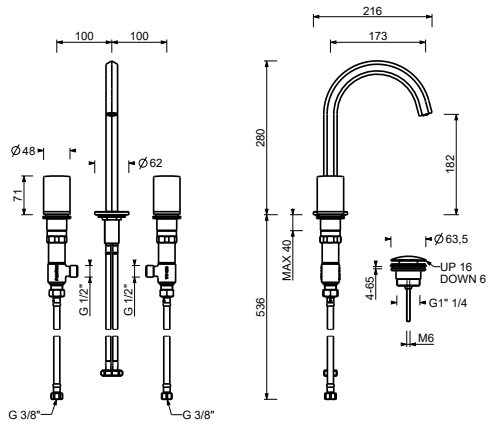

ART. S704S

Смеситель для раковины на 3 отверстия

- вылет 17,5 см
- без ручек
- ограничитель потока воды до 5 л/мин при 3 бар
- картридж керамический 90°
- подводка
- ДОННЫЙ КЛАПАН НАЖИМНОГО ТИПА

ПРИМЕЧАНИЕ: ручки заказываются отдельно, см. раздел ''Ручки''

Дата

Проект/Комментарии

Отделки

☐ Хром	29 02 S704S
☐ Polished Nickel PVD	29 95 S704S
☐ Matt Gun Metal PVD	29 P5 S704S
☐ Matt British Gold PVD	29 P6 S704S
☐ Matt Copper PVD	29 P9 S704S
☐ Golden Look PVD	29 S9 S704S

• Integrated aerator

Давление (бар)	Поток воды (Л/мин)
0.5	3.5
1	4.7
2	5.5
3	5.6
4	5.64