VENEZIA BY VENINI系列



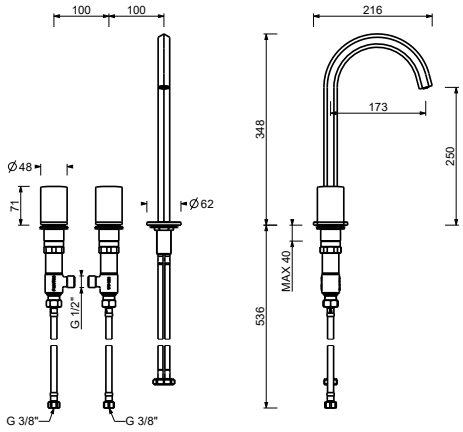

ART. S705SW

三孔式加高面盆龙头组

- 龙头出水口长度17.5cm
- 不带开关把手
- 流速限制器 5升/分钟 3 bar
- 90°陶瓷阀芯
- 供水软管
- 不带排水塞

注意：水龙头把手需要单独预定，请参看“开关把手”部分

日期

项目/备注

漆面

☐ 铬色	29 02 S705SW
☐ Polished Nickel PVD	29 95 S705SW
☐ Matt Gun Metal PVD	29 P5 S705SW
☐ Matt British Gold PVD	29 P6 S705SW
☐ Matt Copper PVD	29 P9 S705SW
☐ Golden Look PVD	29 S9 S705SW

• Integrated aerator

压力 (巴)	水流速度 (升/分钟)
0.5	3.5
1	4.7
2	5.5
3	5.6
4	5.64