VENEZIA BY VENINI

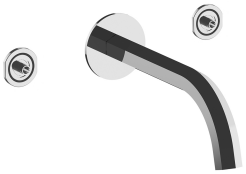



ART. S713SB+R010A

Gruppo lavabo da parete

- interasse bocca 20 cm
- senza maniglie
- limitatore di portata 5 l/min a 3 bar
- vitone ceramico 90°
- ingressi da 1/2''
- SENZA SCARICO

N.B. Maniglie da ordinare separatamente,consultare la sezion e ''Maniglie''

Data

Progetto/Note

Parte esterna

☐ Cromo	29 02 S713SB
☐ Polished Nickel PVD	29 95 S713SB
☐ Matt Gun Metal PVD	29 P5 S713SB
☐ Matt British Gold PVD	29 P6 S713SB
☐ Matt Copper PVD	29 P9 S713SB
☐ Golden Look PVD	29 S9 S713SB

Parte da incasso

☐	44 00 R010A

Prezzo totale

☐ Cromo	29 02 S713SB
☐ Polished Nickel PVD	29 95 S713SB
☐ Matt Gun Metal PVD	29 P5 S713SB
☐ Matt British Gold PVD	29 P6 S713SB
☐ Matt Copper PVD	29 P9 S713SB
☐ Golden Look PVD	29 S9 S713SB

VENEZIA BY VENINI

ART. S713SB+R010A
Gruppo lavabo da parete

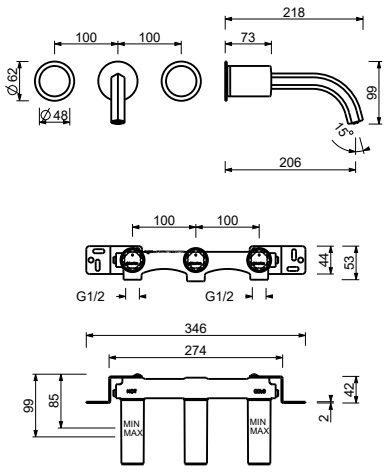

• aeratore integrato

Pressione(bar)	Portata (l/min)
0.5	3.46
1	4.62
2	5.58
3	5.53
4	5.64