VENEZIA BY VENINI



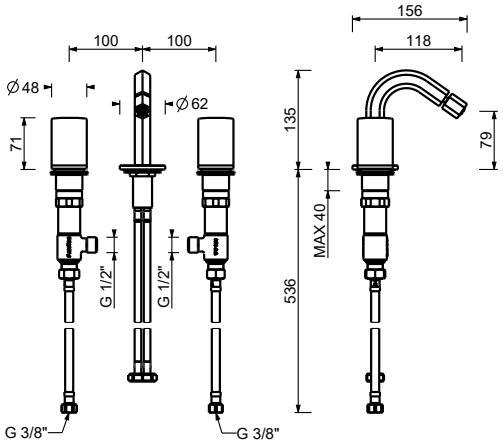

ART. S709SW

Batería bidé 3 elementos

- distancia a chorro 12 cm
- sin manetas
- limitador de caudal 5 l/m a 3 bar
- cartucho cerámico 90°
- aireador orientable
- flexos de alimentación
- SIN DESAGÜE

NOTA: manetas para pedir por separado,consultar la sección ' 'Manetas''

Fecha

Proyecto/Comentarios

Acabados

☐ Cromo	29 02 S709SW
☐ Polished Nickel PVD	29 95 S709SW
☐ Matt Gun Metal PVD	29 P5 S709SW
☐ Matt British Gold PVD	29 P6 S709SW
☐ Matt Copper PVD	29 P9 S709SW
☐ Golden Look PVD	29 S9 S709SW

• aireador orientable

Presiòn(bar)	Caudal (l/min)
0.5	3.5
1	4.7
2	5.5
3	5.6
4	5.64