VENEZIA BY VENINI



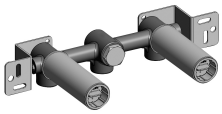

ART. S711SB+R011A

1-Loch-Bidetmischer

- Achsabstand Auslauf 12 cm
- ohne Griffe
- Wandsteuerungen
- Wasserdurchflussbegrenzer auf 5 l/min bei 3 bar
- 90° Keramikventil
- Perlator mit Gelenk
- Versorgungsleitung/schläuche
- ABLAUF mit Druckverschluss

Hinweis: Griffe müssen separat dazu bestellt werden,beachte n Sie den Bereich "Griffe"

Datum

Project/Kommentar

AP-Teil

☐ Chrom	29 02 S711SB
☐ Polished Nickel PVD	29 95 S711SB
☐ Matt Gun Metal PVD	29 P5 S711SB
☐ Matt British Gold PVD	29 P6 S711SB
☐ Matt Copper PVD	29 P9 S711SB
☐ Golden Look PVD	29 S9 S711SB

UP-Teil

☐	44 00 R011A

GESAMTPREIS

☐ Chrom	29 02 S711SB
☐ Polished Nickel PVD	29 95 S711SB
☐ Matt Gun Metal PVD	29 P5 S711SB
☐ Matt British Gold PVD	29 P6 S711SB
☐ Matt Copper PVD	29 P9 S711SB
☐ Golden Look PVD	29 S9 S711SB

VENEZIA BY VENINI

ART. S711SB+R011A

1-Loch-Bidetmischer

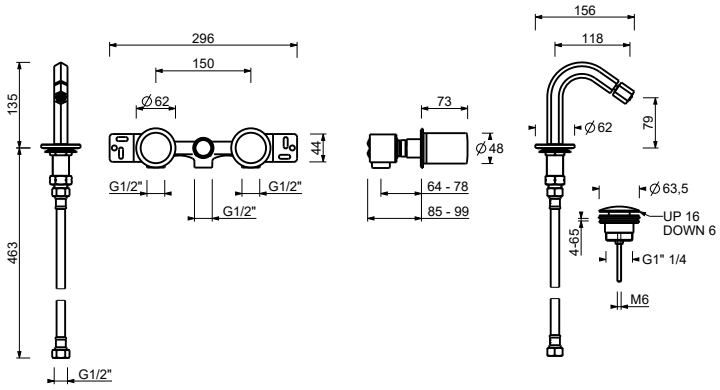

• Perlator mit Gelenk

Wasserdruck(bar)	Durchfluss (l/min)
0.5	3.5
1	4.7
2	5.5
3	5.6
4	5.64