VENEZIA BY VENINI



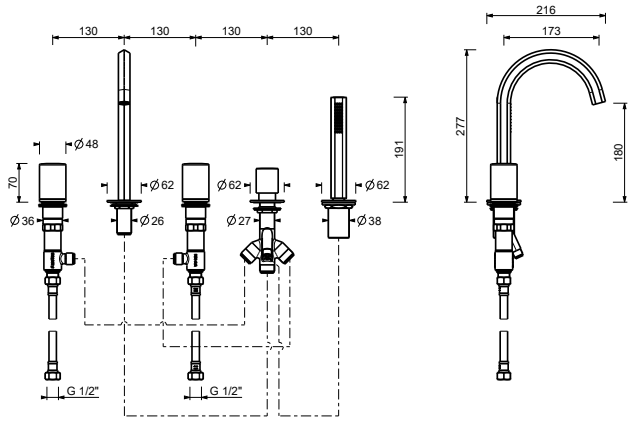

ART. S765S

Набортный смеситель для ванны

- вылет 17,5 см
- без ручек
- на 5 отверстий
- переключатель на 2 потока с кнопкой
- ручная лейка VENEZIA
- гибкий шланг 150 см
- картридж керамический 90°
- впуски 3/4''
- подводка

ПРИМЕЧАНИЕ: ручки заказываются отдельно, см. раздел ''Ручки''

Дата

Проект/Комментарии

Отделки

☐ Хром	29 02 S765S
☐ Polished Nickel PVD	29 95 S765S
☐ Matt Gun Metal PVD	29 P5 S765S
☐ Matt British Gold PVD	29 P6 S765S
☐ Matt Copper PVD	29 P9 S765S
☐ Golden Look PVD	29 S9 S765S

• Integrated aerator

Давление (бар)	Поток воды (Л/мин)
0.5	7.2
1	11.56
2	16.59
3	20.5
4	23.55

• ручная лейка

Давление (бар)	Поток воды (Л/мин)
0.5	4.16
1	5.85
2	8.15
3	9.25
4	8.52