VENEZIA BY VENINI

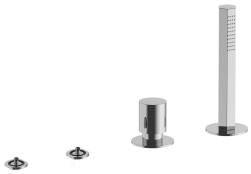

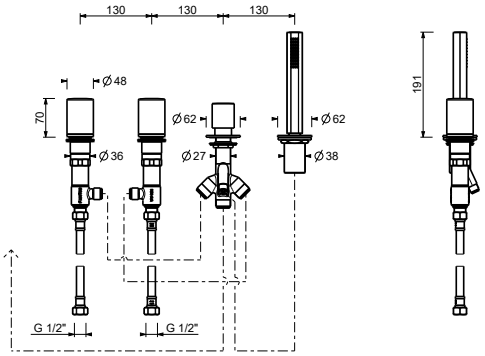

ART. S767S

Набортный смеситель для ванны

- без ручек
- без излива
- на 4 отверстия
- переключатель на 2 потока с кнопкой
- ручная лейка VENEZIA
- гибкий шланг 150 см
- картридж керамический 90°
- впуски 3/4''
- подводка

ПРИМЕЧАНИЕ: ручки заказываются отдельно, см. раздел ''Ручки''

Дата

Проект/Комментарии

Отделки

☐ Хром	29 02 S767S
☐ Polished Nickel PVD	29 95 S767S
☐ Matt Gun Metal PVD	29 P5 S767S
☐ Matt British Gold PVD	29 P6 S767S
☐ Matt Copper PVD	29 P9 S767S
☐ Golden Look PVD	29 S9 S767S

• Integrated aerator

Давление (бар)	Поток воды (Л/мин)
0.5	7.2
1	11.56
2	16.59
3	20.5
4	23.55

• ручная лейка

Давление (бар)	Поток воды (Л/мин)
0.5	4.16
1	5.85
2	8.15
3	9.25
4	8.52