VENEZIA BY VENINI

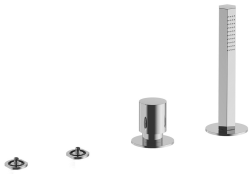

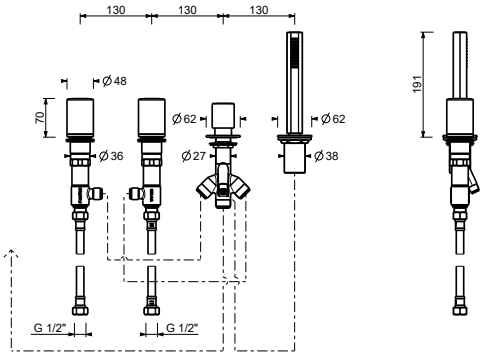

ART. S767S

Mélangeur bain-douche sur gorge

- sans manettes
- sans bec
- 4 trous
- inverseur 2 sorties avec bouton
- douchette VENEZIA
- flexible 150 cm
- tête céramique 90°
- entrées en 3/4''
- flexibles d'alimentation

N.B. manettes à commander séparément,consultez la section '' Manettes''

Finitions

☐ Chromé	29 02 S767S
☐ Polished Nickel PVD	29 95 S767S
☐ Matt Gun Metal PVD	29 P5 S767S
☐ Matt British Gold PVD	29 P6 S767S
☐ Matt Copper PVD	29 P9 S767S
☐ Golden Look PVD	29 S9 S767S

Date

Projet/Commentaire

• Integrated aerator

Pression(bar)	Débit (l/min)
0.5	7.2
1	11.56
2	16.59
3	20.5
4	23.55

• douchette

Pression(bar)	Débit (l/min)
0.5	4.16
1	5.85
2	8.15
3	9.25
4	8.52