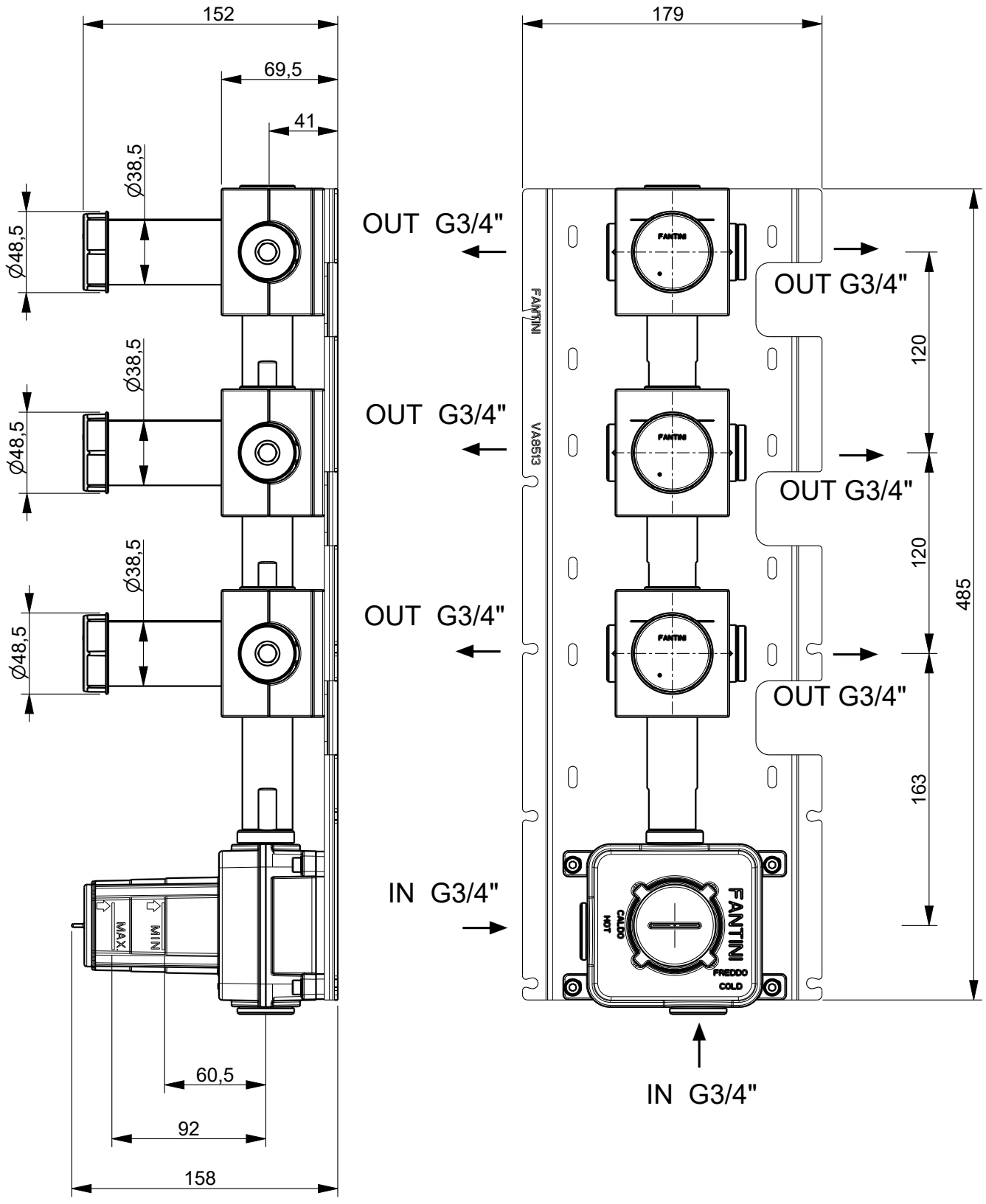

Art.: W 276	Serie: EASY FIX	
FANTINI RUBINETTI	Desc.: IT MISCELATORE TERMOSTATICO DOCCIA INCASSO 3/4" EN 3/4" BUILT IN THERMOSTATIC SHOWER MIXER DE 3/4" UP-THERMOSTATBRAUSEMISCHER FR MITIGEUR THERMOSTATIQUE DOUCHE ENCASTRER 3/4" ES MONOMANDO THERMOSTATICO DUCHA EMPOTRADO 3/4"	Rev.: 0

Questo disegno e' di proprieta' della FANTINI S.p.A. Pertanto non potra' essere utilizzato e/o comunicato a terzi, anche in forma parziale, senza preventiva autorizzazione.
This drawing is intellectual of FANTINI S.p.A. No use or disclosure, either fully or partially, to third parties is allowed whitout prior consent of the company.