FANTINI
RUBINETTI

EASYFIX

Istruzioni / Instructions / Instructions De Montage / Bedienungsanleitung / Instrucciones

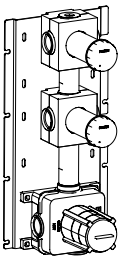

ART. W275

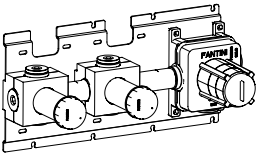

ART. W275

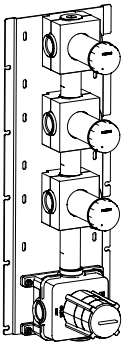

ART. W276

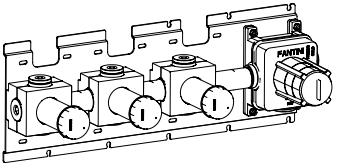

ART. W276

UTENSILI NECESSARI - NECESSARY TOOLS - OUTILS NÉCESSAIRES
ERFORDERLICHE WERKZEUGE - HERRAMIENTAS NECESARIAS - FERRAMENTAS NECESSARIES

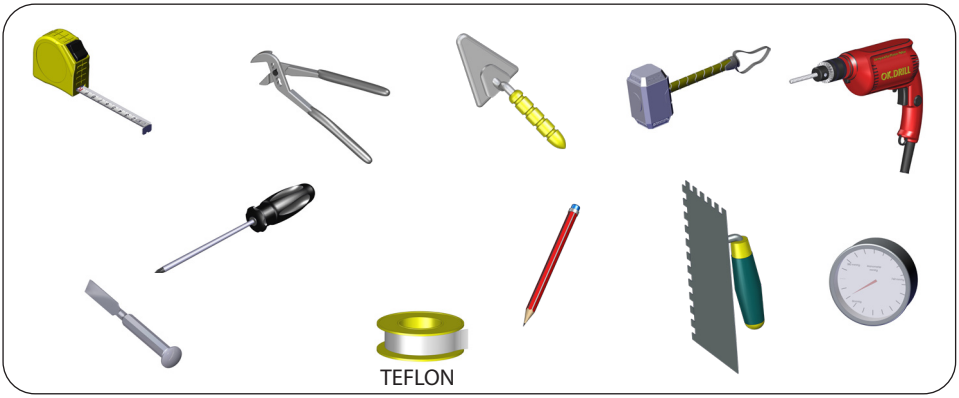

DATI TECNICI - TECHNICAL DETAILS - DONNÉES TECHNIQUES
TECHNISCHE DATEN - DATOS TÉCNICOS - DADOS TÉCNICOS

IT	EN	FR	
Pressione minima	Minimum pressure	Pression minimum	1 BAR
Pressione massima	Maximum pressure	Pression maximum	10 BAR
Press. di esercizio consigliata	Reccomended working pressure	Pression optimale de service	2-5 BAR
Temperatura massima	Max. water temperature	Température maximum	80° C - 176° F
Temperatura massima consigliata	Maximum water temperature reccomended	Température maximum optimale	65° C - 149° F
Differenza max di pressione in arrivo (calda - fredda)	Maximum in-let pressure difference (hot - cold)	Diffèrence max. de pression d'arrivèe (chaud - froid)	1.5 BAR

DE	ES	PT	
Minimum druck	Pression mínima	Pressão mínima	1 BAR
Höchste druck	Pression máxima	Pressão máxima	10 BAR
Empfehlener druck	Pression de trab. aconsejada	Press. de funcionamento recomendada	2-5 BAR
Höchste wasser Temperatur	Temperatura máxima	Temperatura máxima	80° C - 176° F
Wassertemperatur Höchste einkommende	Temperatura máxima aconsejada	Temperatura máxima recomendada	65° C - 149° F
Höchste einkommende Drucksunterschied (Warm - kalt)	Diferencia máxima de presión entrante (caliente - frío)	Diferença máxima de pressão na entrada (quente - fria)	1.5 BAR

IT Se la pressione dell'acqua è superiore a 5 bar, è preferibile installare un riduttore di pressione a monte dell'alimentazione per evitare vibrazioni e rendere regolare la regolazione della temperatura.

EN If water pressure is above 5 bar, it is advisable to install a flow restrictor upstream of the water supply to avoid vibrations and regulate temperature.

FR Si la pression de l'eau est supérieure à 5 bar, il est recommandé d'installer un réducteur de pression en amont de l'alimentation afin d'éviter toute vibration et régulariser le réglage de la température.

DE Wenn der Wasserdruck über 5 bar liegt, sollte möglichst ein Druckminderer vor der Zuleitung montiert werden, um Schwingungen zu vermeiden und eine gleichmäßige Temperaturregelung zu ermöglichen.

ES Si la presión del agua supera los 5 bar, es preferible instalar un limitador de caudal en la conducción de la alimentación para evitar vibraciones y normalizar la regulación de la temperatura.

PT Se a pressão da água for superior a 5 bar, é preferível instalar um redutor de pressão antes do abastecimento

IT **Cura del prodotto**
La pulizia delle superfici va fatta utilizzando un sapone liquido diluito in acqua. Non usare mai in nessun caso detersivi liquidi contenenti sostanze abrasive o a base di acido muriatico, spugne abrasive, aceto, ammoniaca, acetone, candeggina, acidi di uso domestico, disinfettanti vari. ATTENZIONE! L'impiego di prodotti non consigliati può deteriorare irrimediabilmente le superfici, nel qual caso il produttore non risponderà del danno. L'azienda si riserva in qualunque momento di apportare senza preavviso modifiche a prodotti e accessori. I dati riprodotti in questo documento hanno carattere informativo e non sono vincolanti.

EN **Advice on product care**
To clean the surface use a soap and water solution. Never use for any reason cleaning solutions containing abrasive substances, chloric acids, ammonia, vinegar, bleach, domestic acids, disinfectants, or anytype of abrasive pad. WARNING! Incorrect cleaning may permanently ruin the surface of the products and in such case the manufacturer may not be held liable for damage.
The Manufacturer reserves the right to modify product and accessories at any time without prior notice. Datas, products and sketches included in this document are just for information and do not bind the producer.

FR **Conseils pour l'entretien du produit**
La poussière en surface devra être faite en utilisant un savon liquide dilué dans l'eau. Ne jamais utiliser en aucun cas des détergents liquides contenant des substances abrasives ou à base d'acide, nid'éponges abrasives, vinaigre, ammoniaque, acétone, eau de Javel, acides à usage domestique, désinfectants divers. ATTENTION! L'empli de produits non conseillés peut détériorer irrémediablement la surface des articles pour lequels le fabricant ne sera pas responsable.
La société se réserve le droit de modifier ses produits et ses accessoires à tout moment et sans préavis. Informations, produits et croquis reproduits dans ce documents sont de nature informative et ne sont pas contractuels.

DE **Pflege hinweise unserer artikel**
Zur Reinigung empfehlen wir Wasser und flüssige Seife. Verwenden Sie bitte nie flüssige Reinigungsmittel, die Schmirgel, Salzsäure, Essig, Ammoniak, Aceton, Bleichlange, Desinfektionsmittel u.s.w. enthalten. WARNUNG! Der Gebrauch solcher Mittel kann unsere Artikel beschädigen und in diesem Fall gewährt Hersteller keine Garantie. Der Hersteller behalt sich das Recht vor jederzeit Änderungen an seinen Produkten und Zubehörteilen ohne Vorbescheid vorzunehmen. Katalogangaben sowie Abbindungen, Maß-und Leistungsangaben sind unverbindlich.

ES **Consejos para el cuidado del producto**
La limpieza de las superficies se hace utilizando un jabón liquido diluido en agua. No usar en ningún caso detergentes liquidos que contengan sustancias abrasivas ó a base de ácido clorhídrico, estropajossabrasivos, amoniaco, acetona, lejía, ácidos de uso doméstico, desinfectantes varios. ATENCÍON! El uso de productos desaconsejados puede danär irremediablemente las superficies de los elementos, de lo cual el fabricante no se hará responsable en ningún caso. La sociedad se reserva el derecho de modificar sus productos y accessorios en cualquier momento y sin previo aviso.

W275

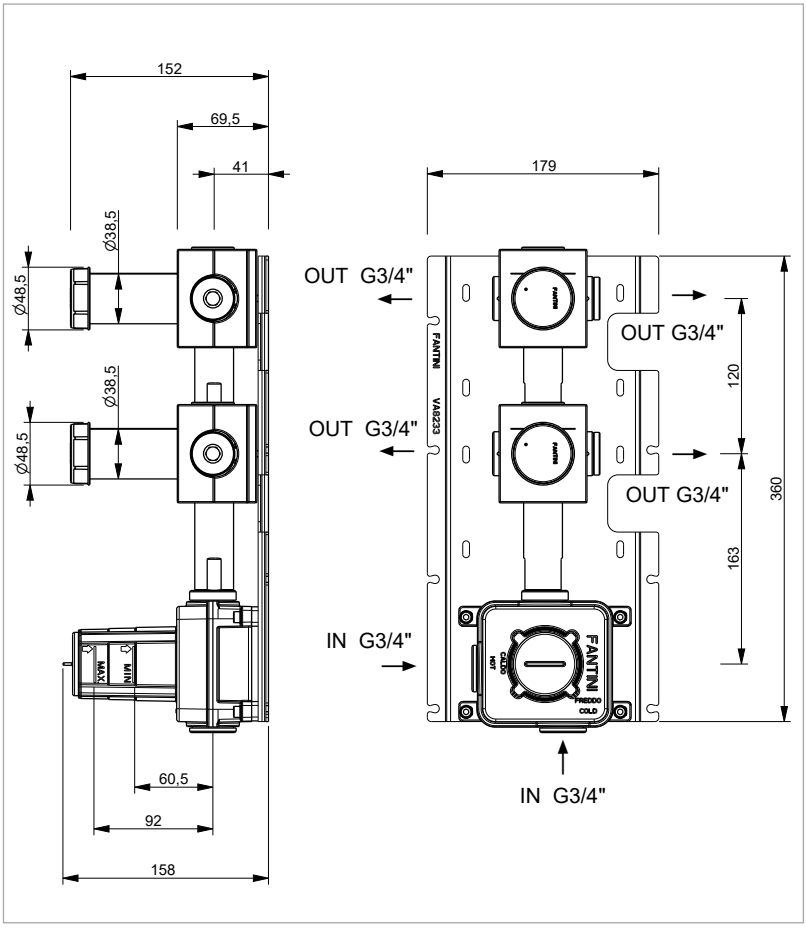

IT Questi miscelatori possono essere utilizzati con accumulatori di acqua calda a pressione o con scaldabagni istantanei.

EN These mixers can be used with high-pressure hot water accumulators or with instant water heaters.

FR Ces mitigeurs peuvent être utilisés avec des accumulateurs d'eau chaude à pression ou avec des chauffe-eau instantanés.

DE Diese Mischer sind sowohl für Heißwasserspeicher als auch Durchlauferhitzer geeignet.

ES Estos monomandos pueden utilizarse con acumuladores de agua caliente a presión o con calentadores instantáneos.

PT Esta misturadora pode ser utilizada com acumuladores de água quente sob pressão ou com esquentadores instantâneos.

W276

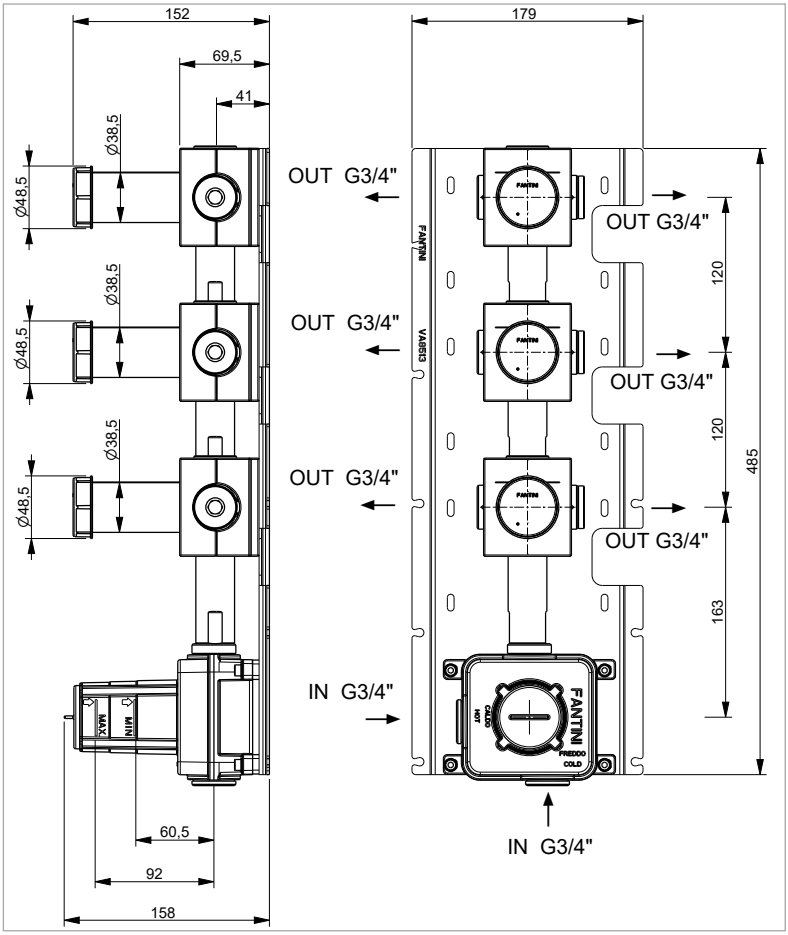

IT Questi miscelatori possono essere utilizzati con accumulatori di acqua calda a pressione o con scaldabagni istantanei.

EN These mixers can be used with high-pressure hot water accumulators or with instant water heaters.

FR Ces mitigeurs peuvent être utilisés avec des accumulateurs d'eau chaude à pression ou avec des chauffe-eau instantanés.

DE Diese Mischer sind sowohl für Heißwasserspeicher als auch Durchlauferhitzer geeignet.

ES Estos monomandos pueden utilizarse con acumuladores de agua caliente a presión o con calentadores instantáneos.

PT Esta misturadora pode ser utilizada com acumuladores de água quente sob pressão ou com esquentadores instantâneos.

W275

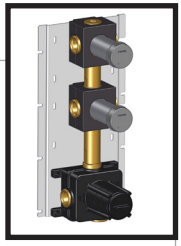

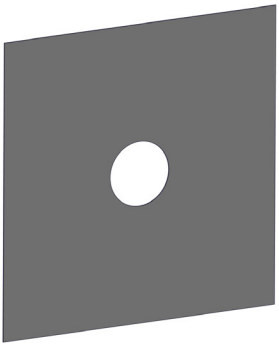

x2

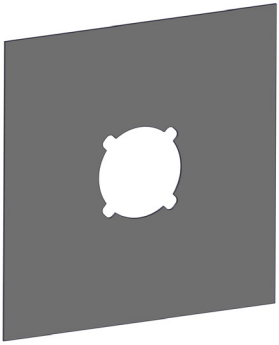

x1

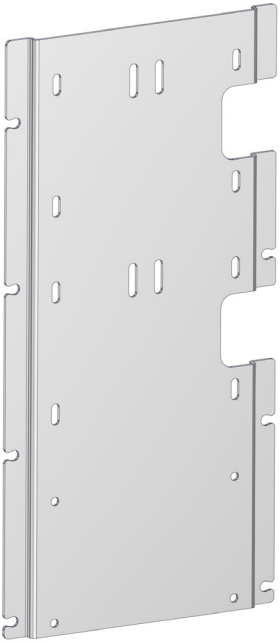



x1



x1

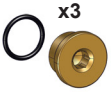

x3



x4

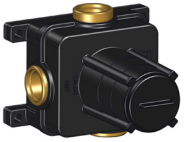

H500A

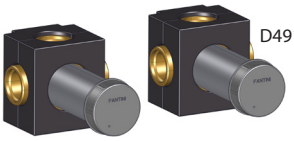

D491A

NON forniti
NOT supplied
NE sont PAS fournies
Schrauben und Dübel nicht mitgeliefert
NO suministrados
NÃO são fornecidos

W276

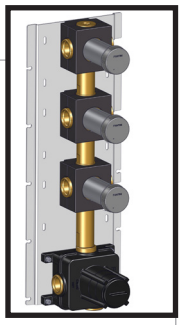

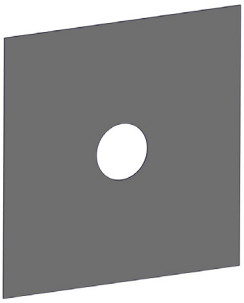

x3

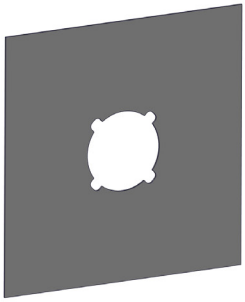

x1

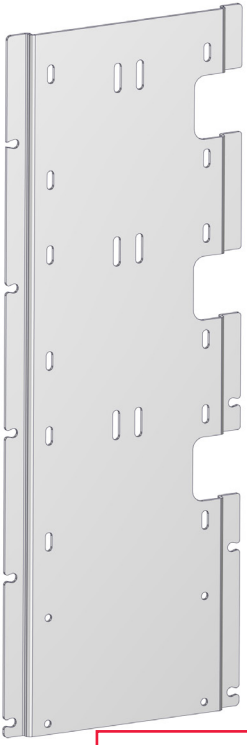

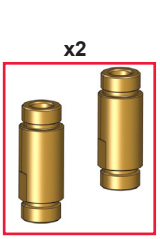

x2



x1



x4



x4



H500A



D491A

NON forniti
NOT supplied
NE sont PAS fournies
Schrauben und Dübel nicht mitgeliefert
NO suministrados
NÃO são fornecidos

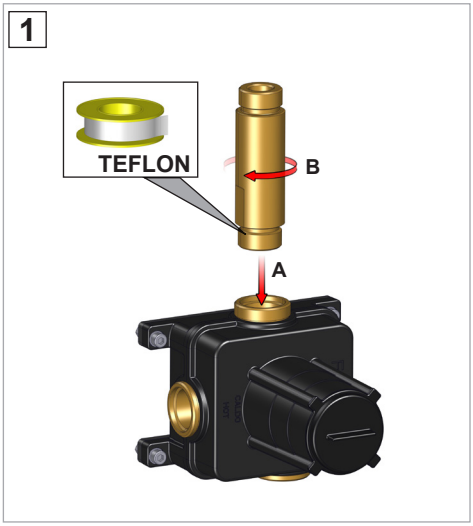
1
TEFLON
B
A

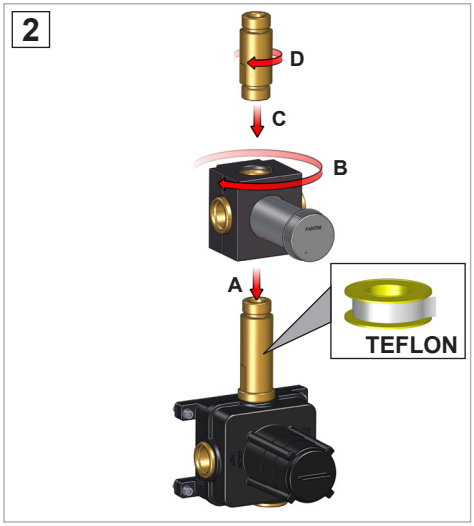
2
D
C
B
A
TEFLON

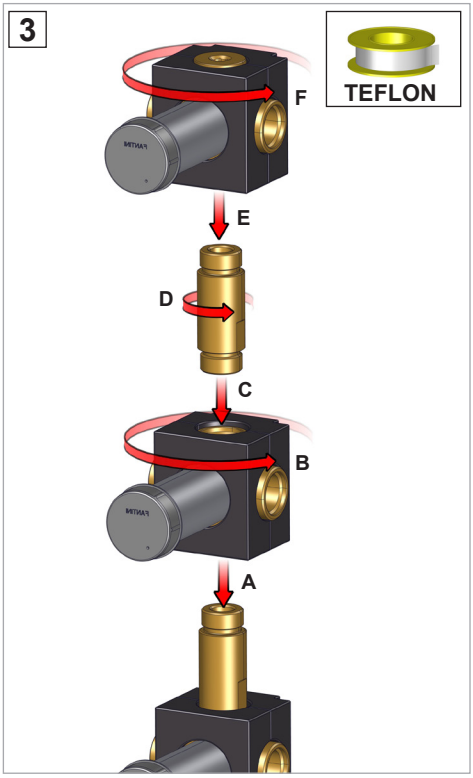
3
TEFLON
F
E
D
C
B
A

4

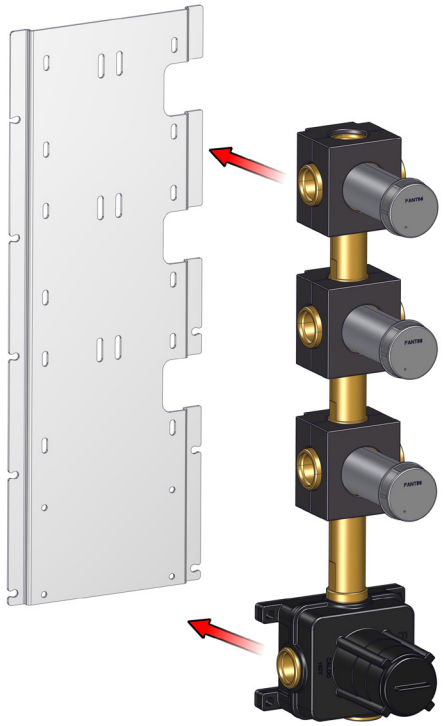

5

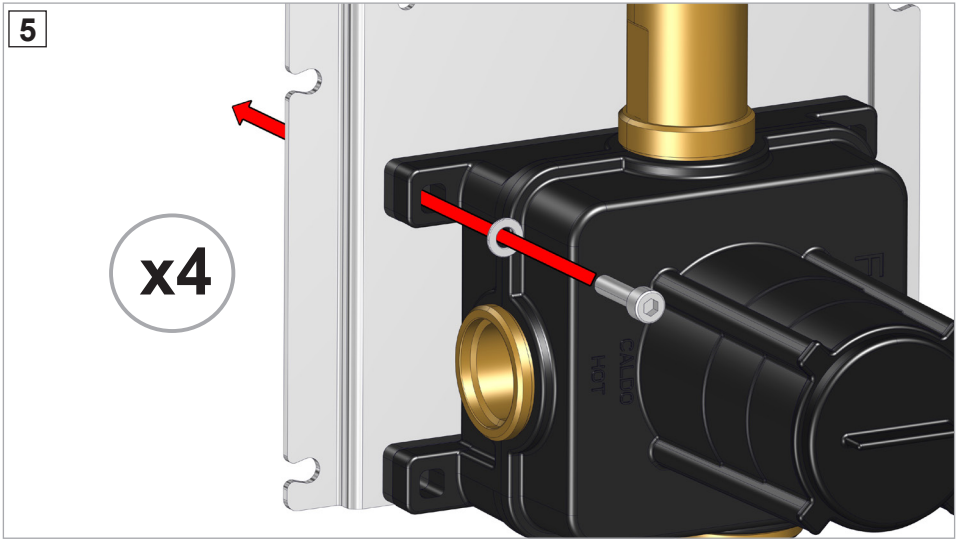

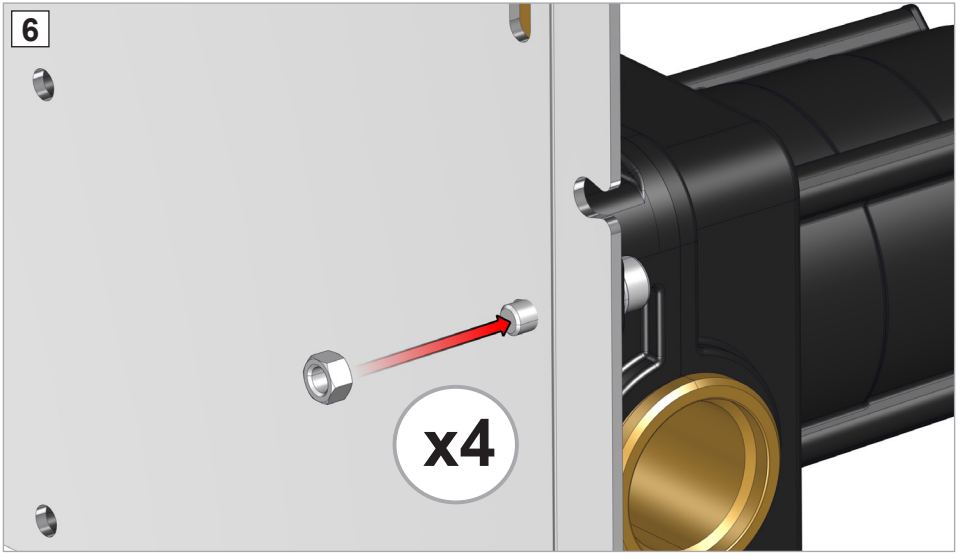
6
x4

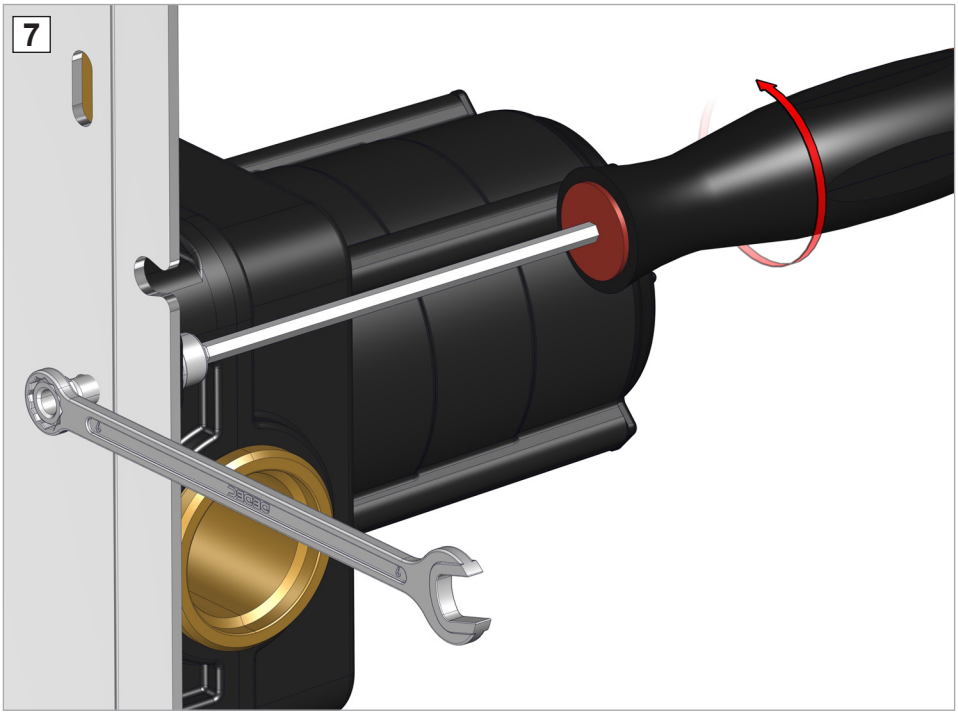
7

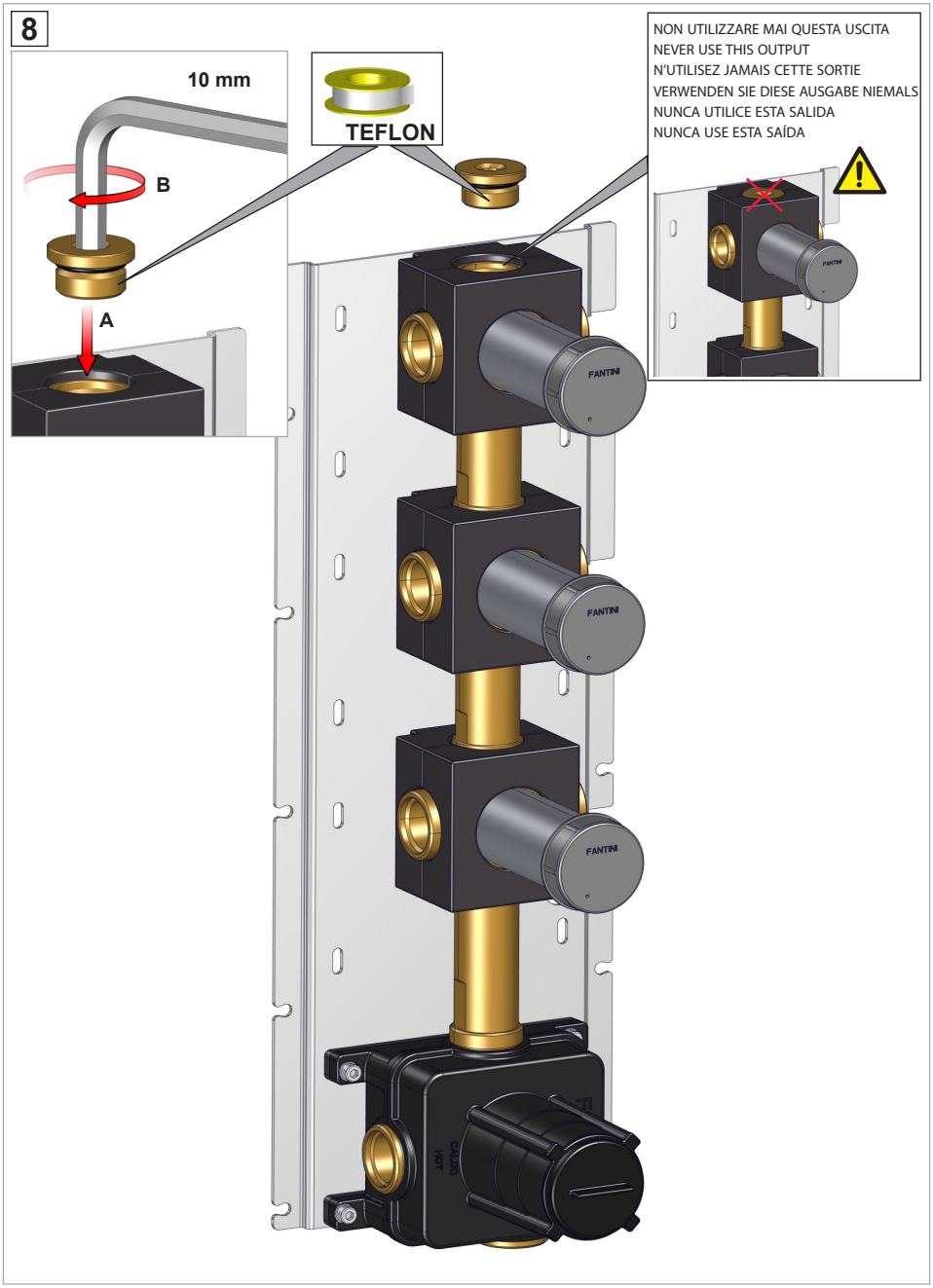
8
10 mm
B
A
TEFLON
NON UTILIZZARE MAI QUESTA USCITA
NEVER USE THIS OUTPUT
N'UTILISEZ JAMAIS CETTE SORTIE
VERWENDEN SIE DIESE AUSGABE NIEMALS
NUNCA UTILICE ESTA SALIDA
NUNCA USE ESTA SAÍDA
FANTINI
FANTINI
FANTINI
CALDO
HOT

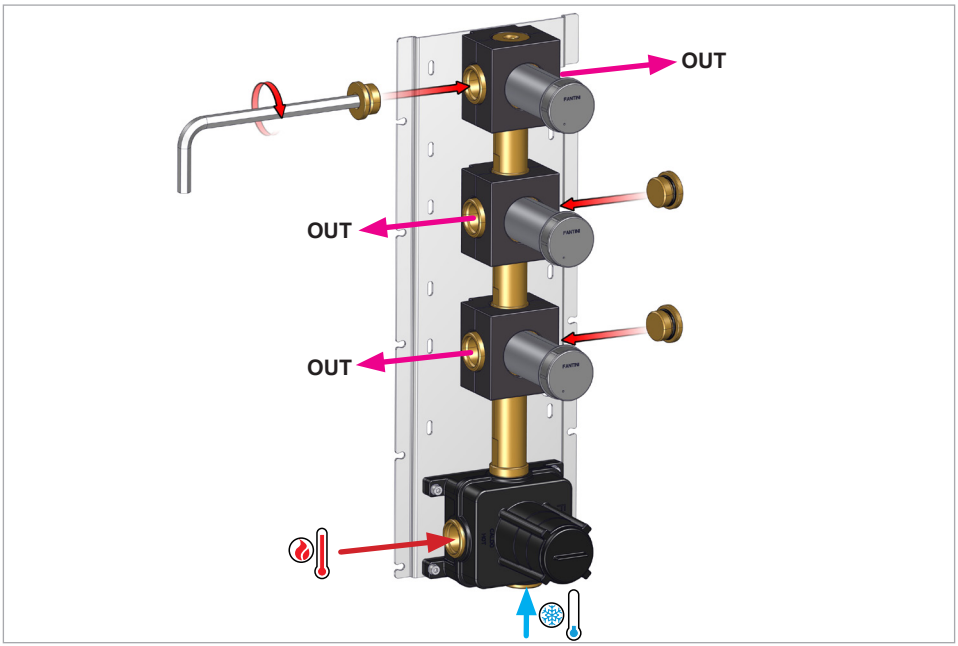
OUT
OUT
OUT

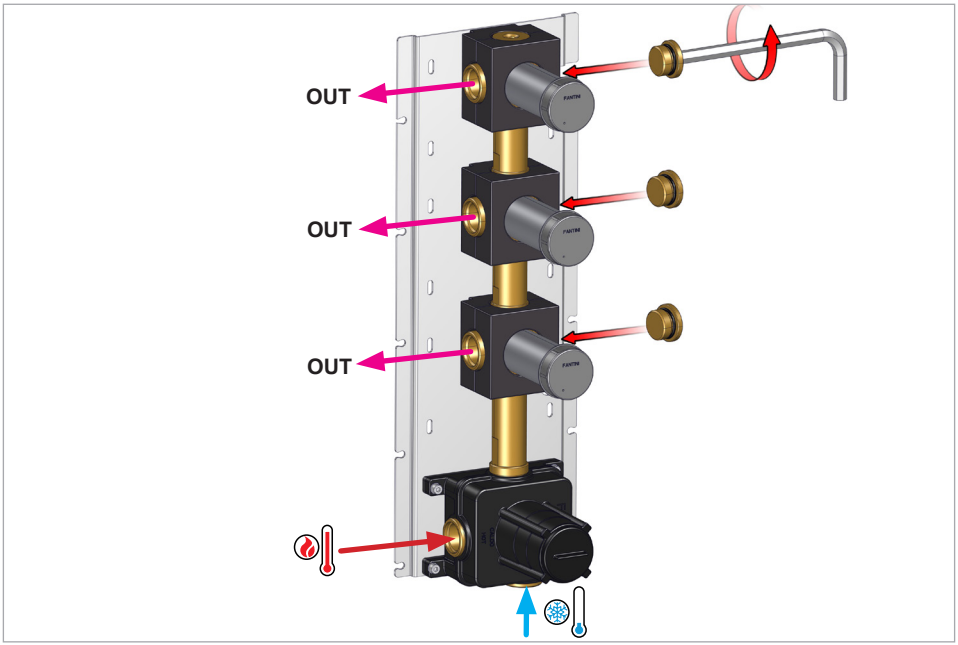
OUT
OUT
OUT

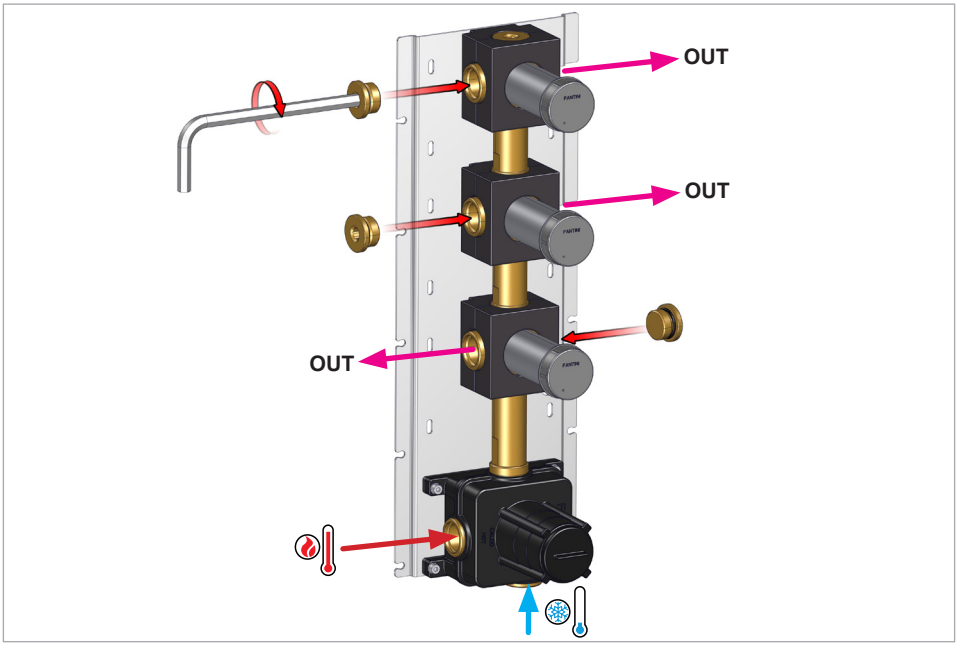
OUT
OUT
OUT

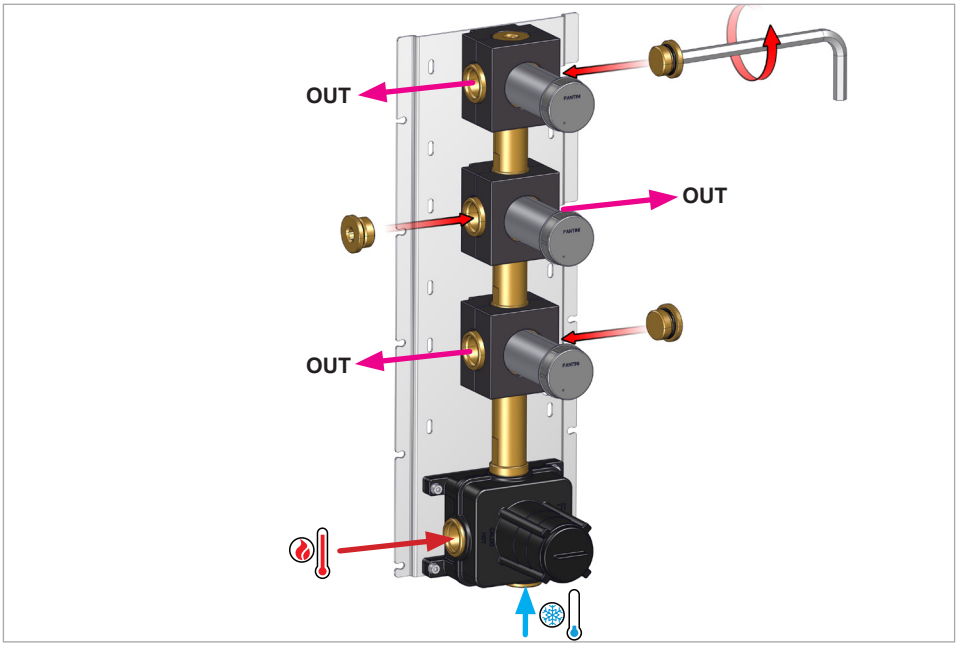
OUT
OUT
OUT

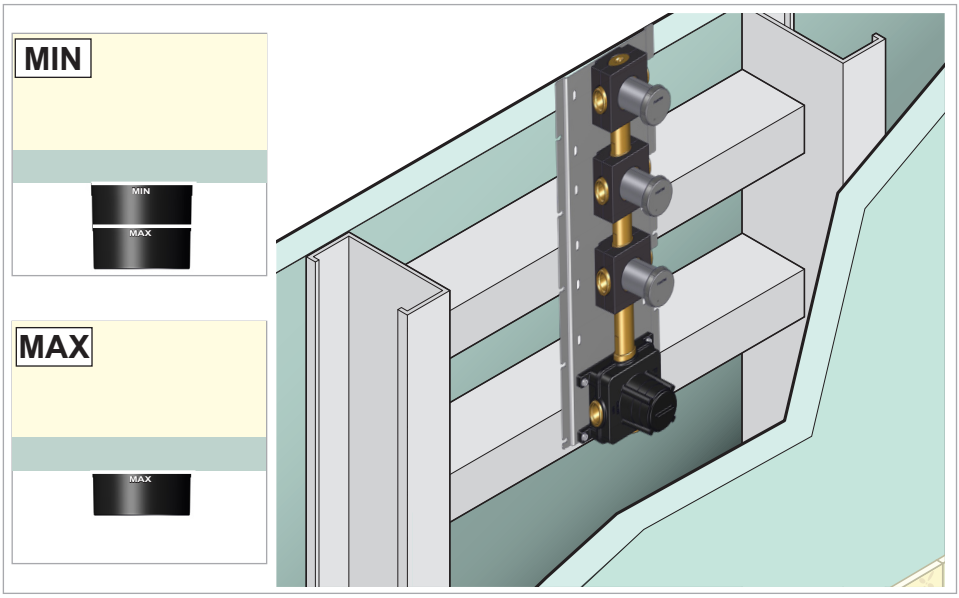
MIN
MIN
MAX
MAX
MAX

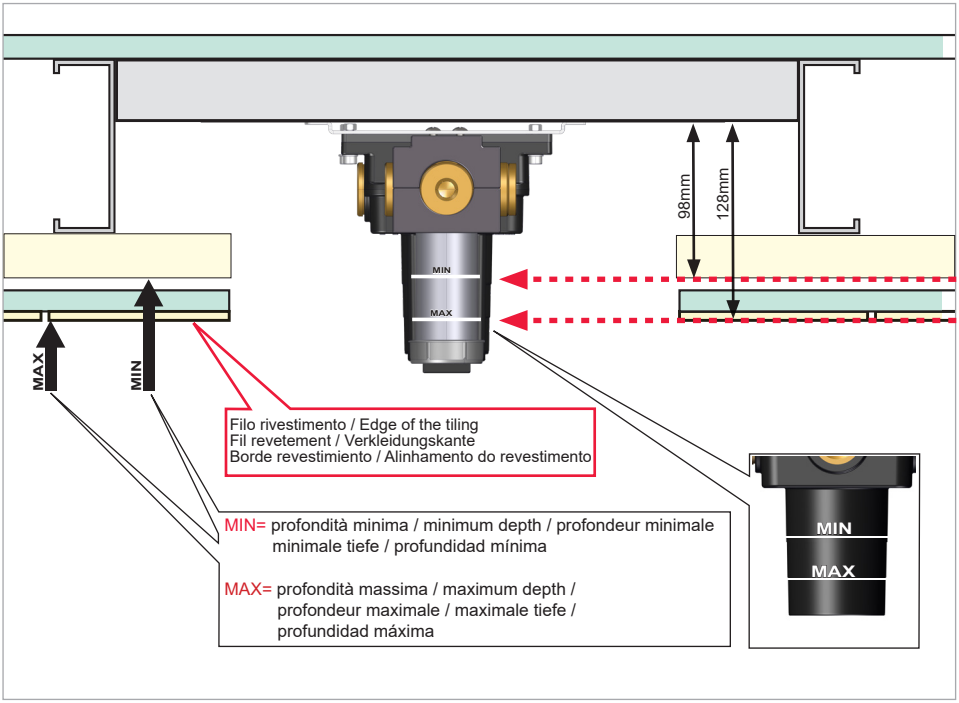
98mm
128mm
MIN
MAX
MAX
MIN
Filo rivestimento / Edge of the tiling
Fil revetement / Verkleidungskante
Borde revestimiento / Alinhamento do revestimento
MIN= profondità minima / minimum depth / profondeur minimale
minimale tiefe / profundidad mínima
MAX= profondità massima / maximum depth /
profondeur maximale / maximale tiefe /
profundidad máxima
MIN
MAX

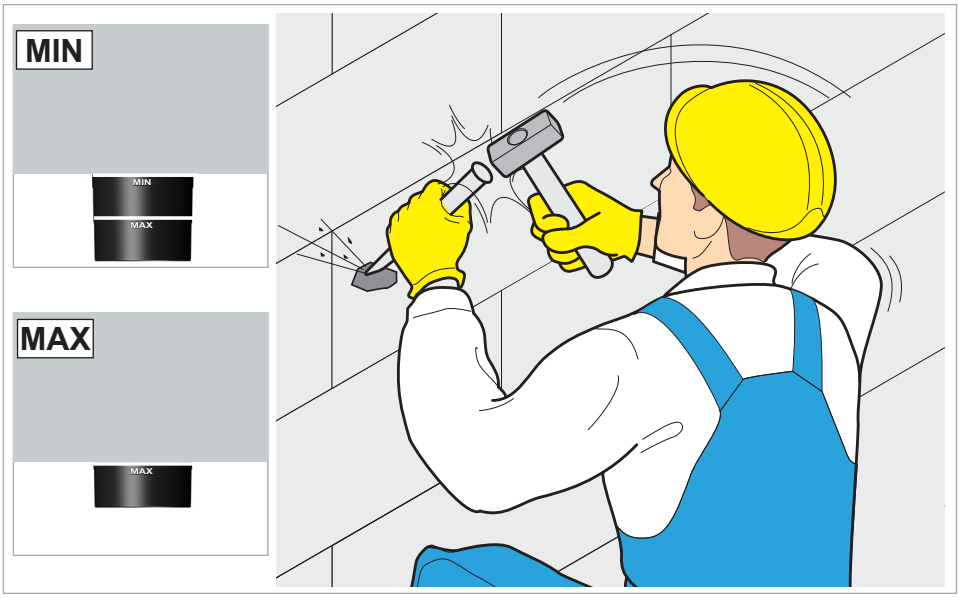
MIN
MIN
MAX
MAX
MAX

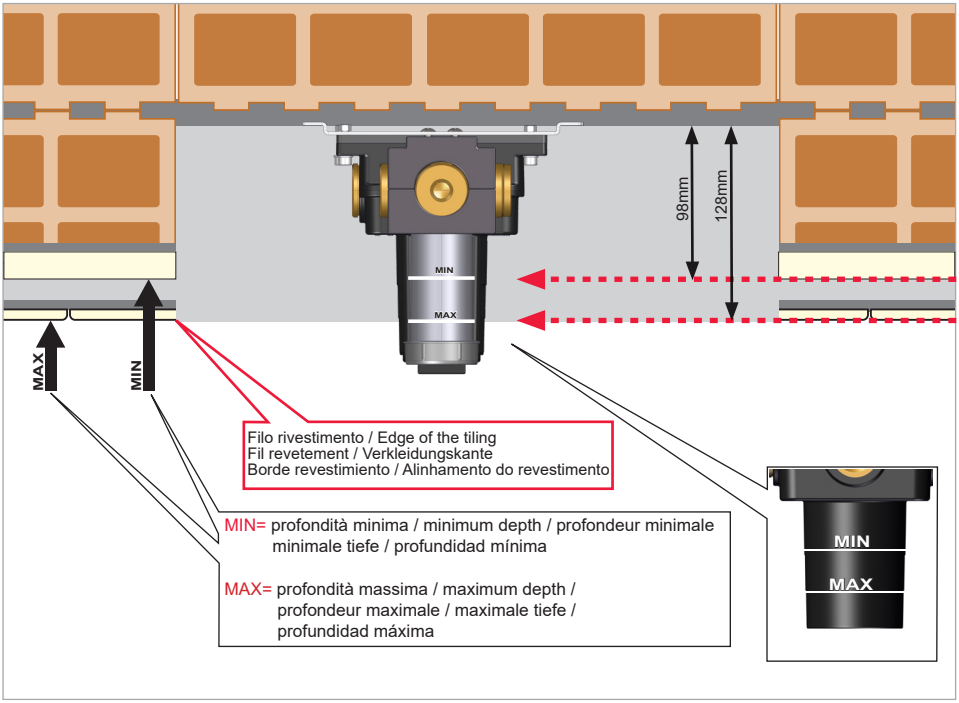
98mm
128mm
MIN
MAX
MAX
MIN
Filo rivestimento / Edge of the tiling
Fil revetement / Verkleidungskante
Borde revestimiento / Alinhamento do revestimento
MIN= profondità minima / minimum depth / profondeur minimale
minimale tiefe / profundidad mínima
MAX= profondità massima / maximum depth /
profondeur maximale / maximale tiefe /
profundidad máxima
MIN
MAX

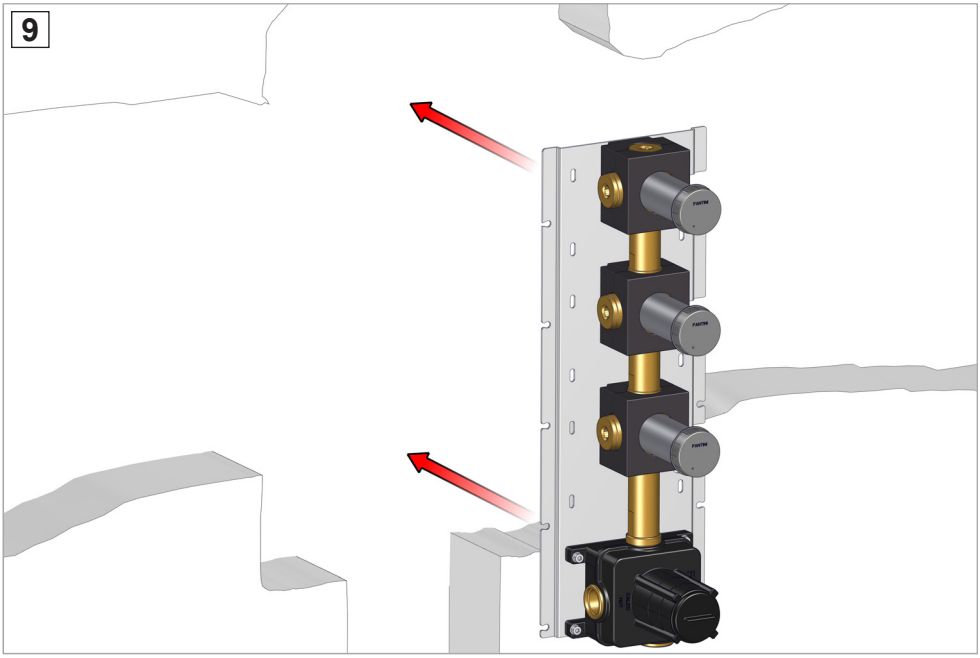
9

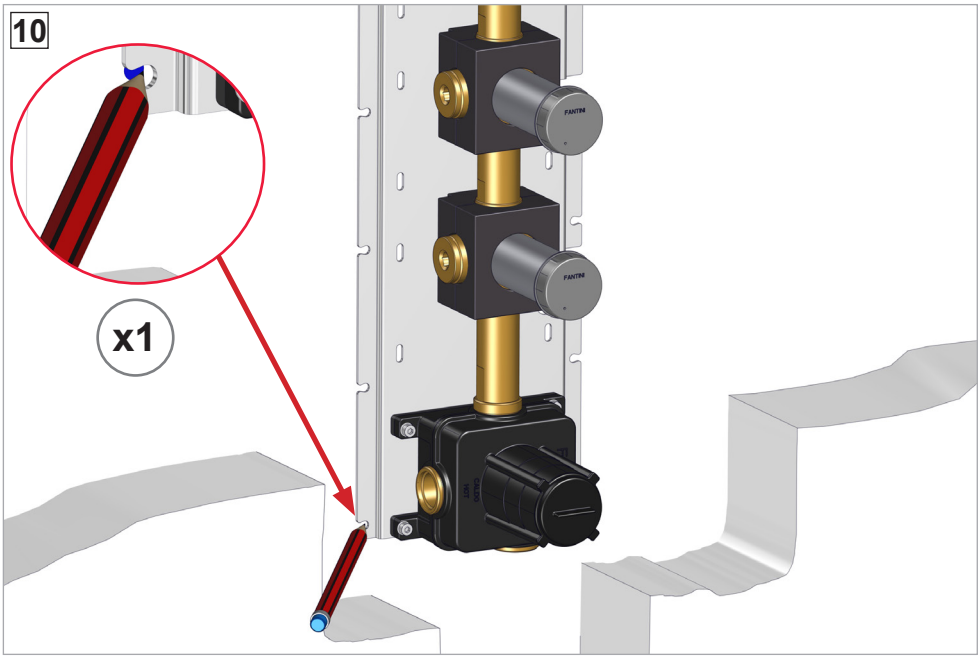
10
x1

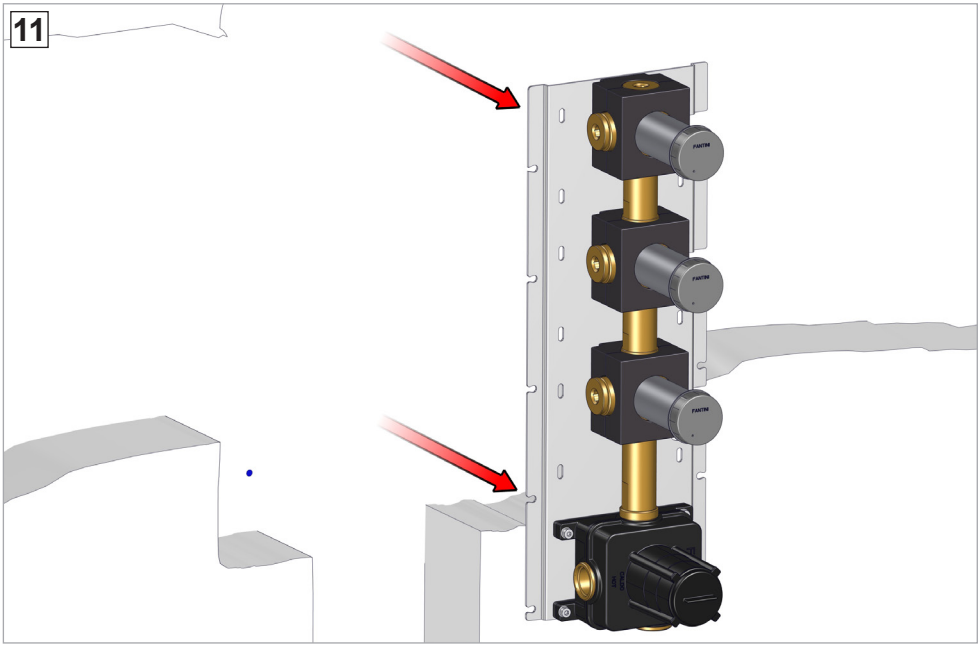
11

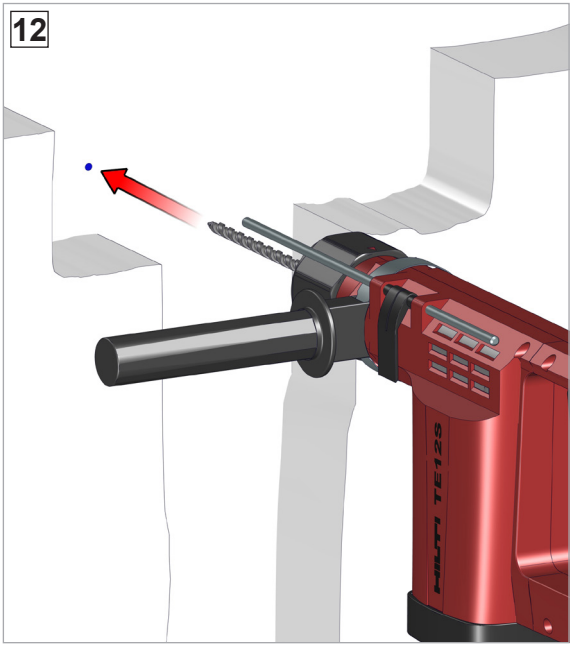
12
HILTI TE12S

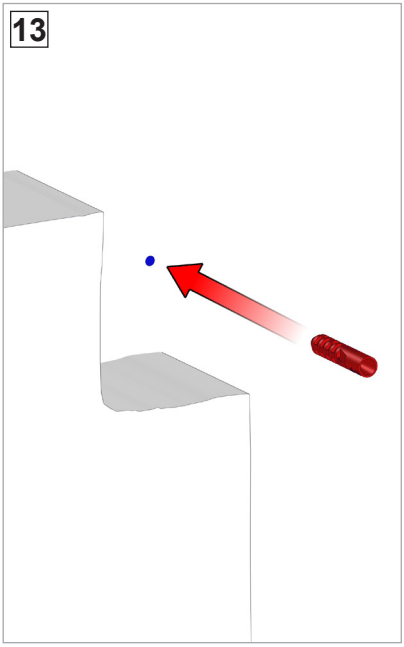
13

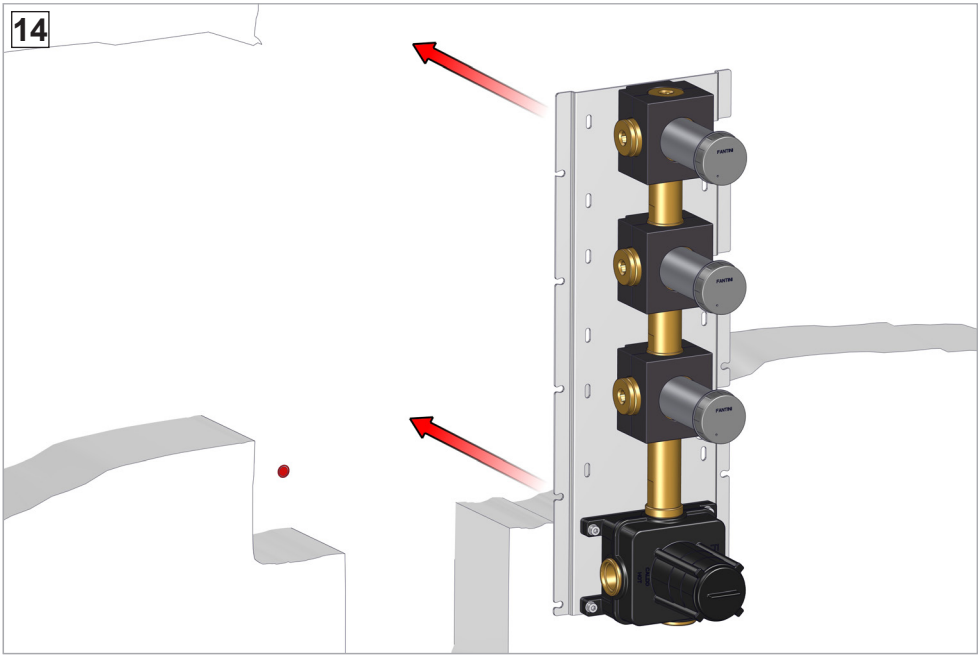
14

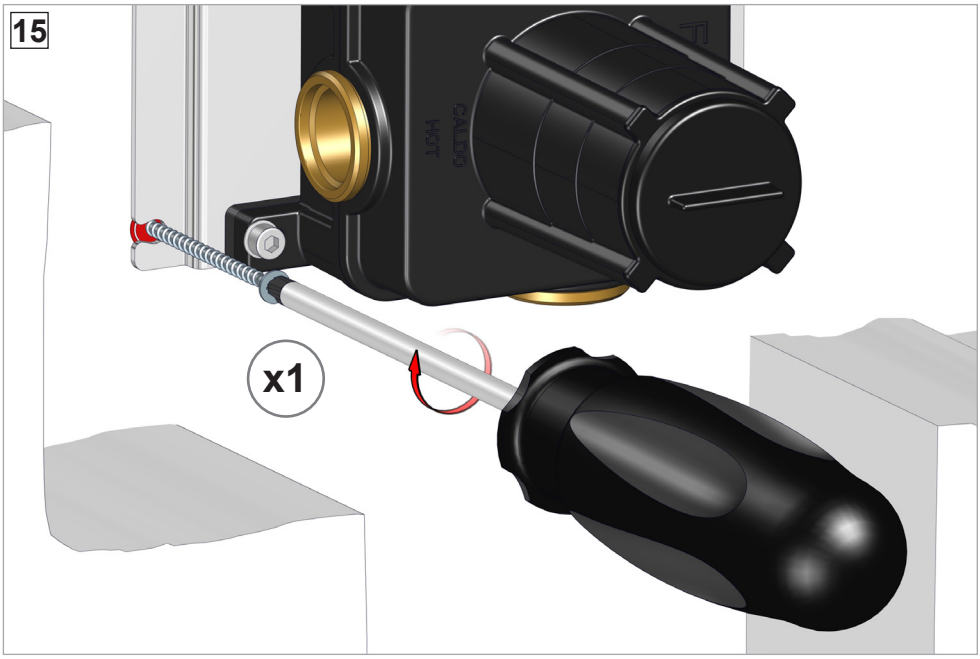
15
HOT
x1

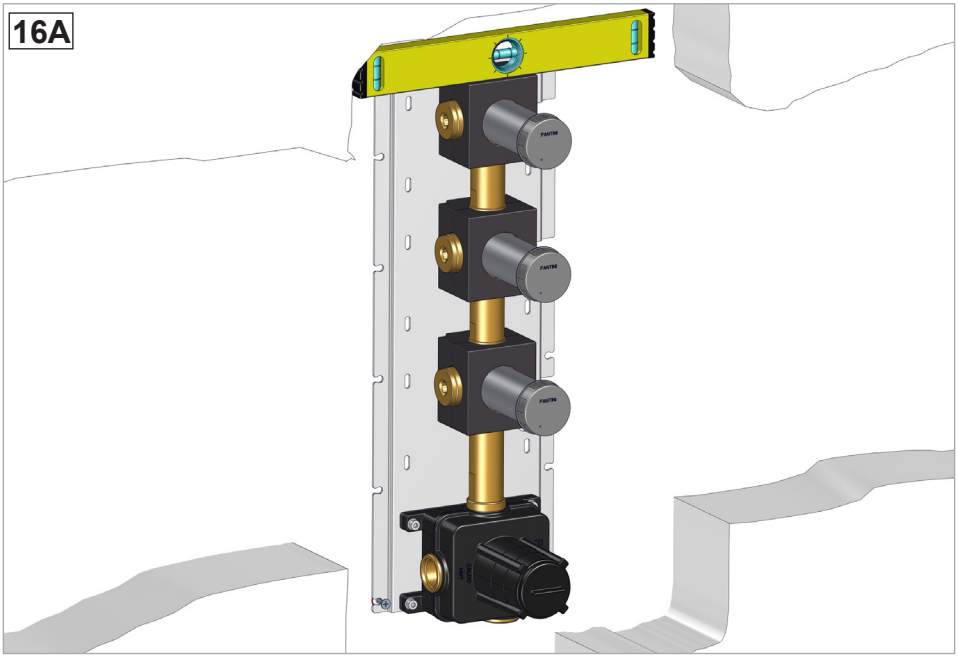
16A

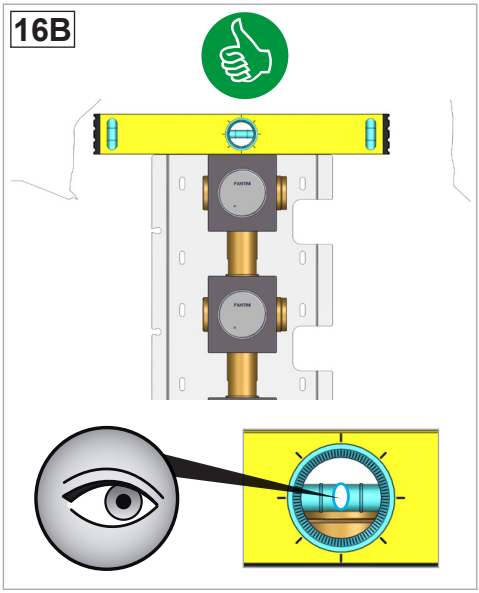
16B

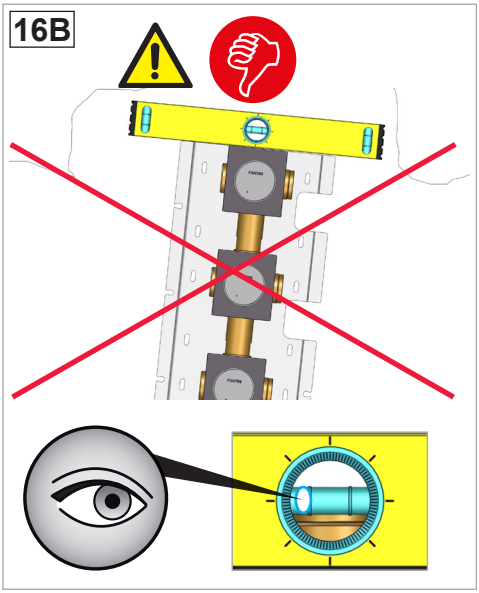
16B

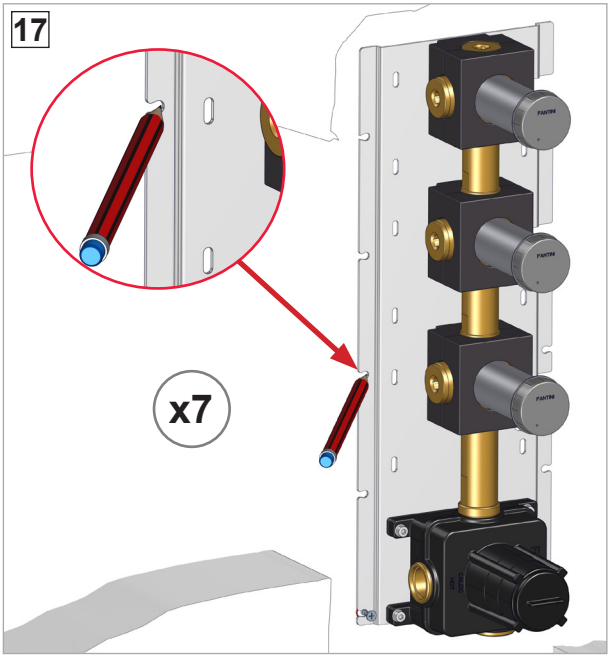
17
x7

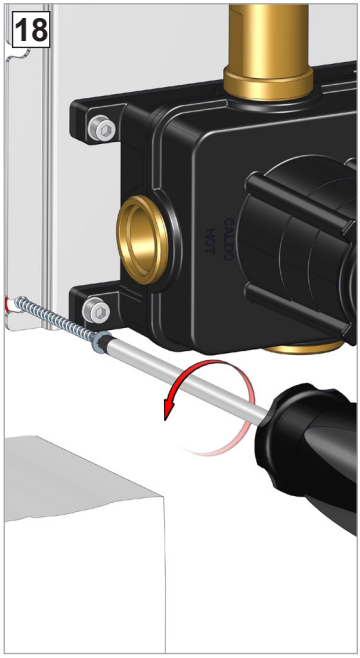
18

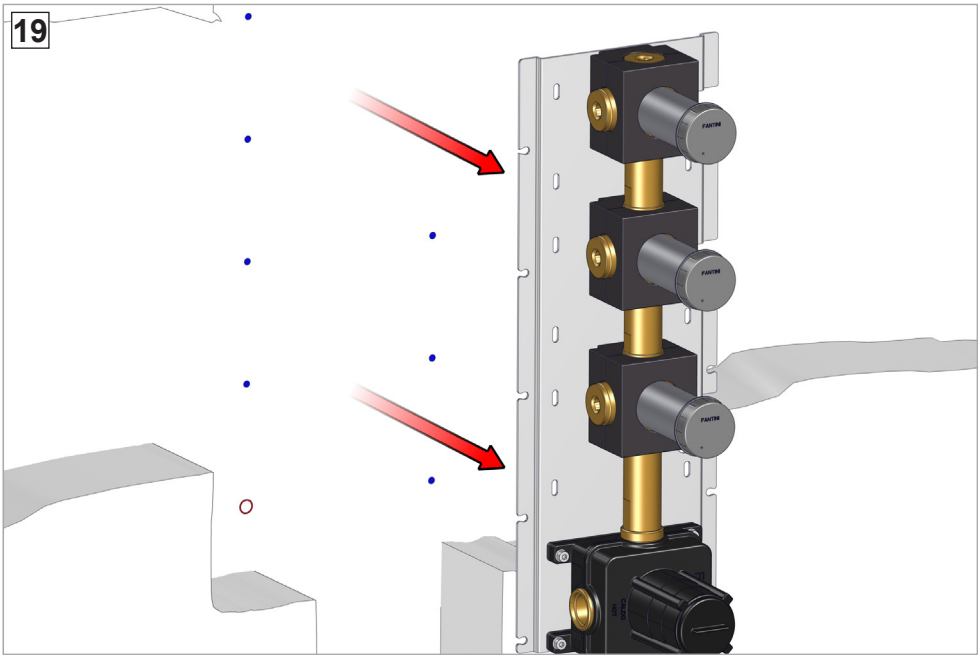
19

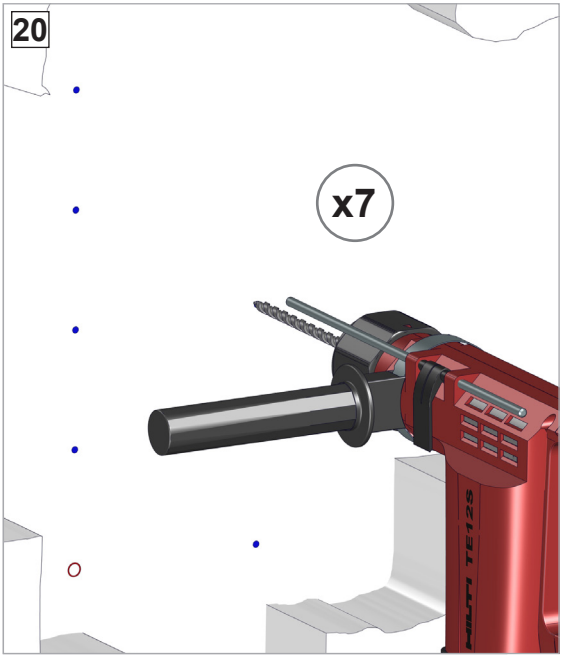
20
x7
HILTI TE 12S

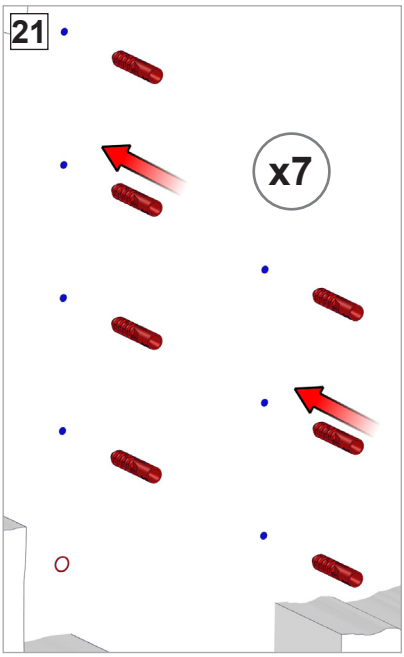
21
x7

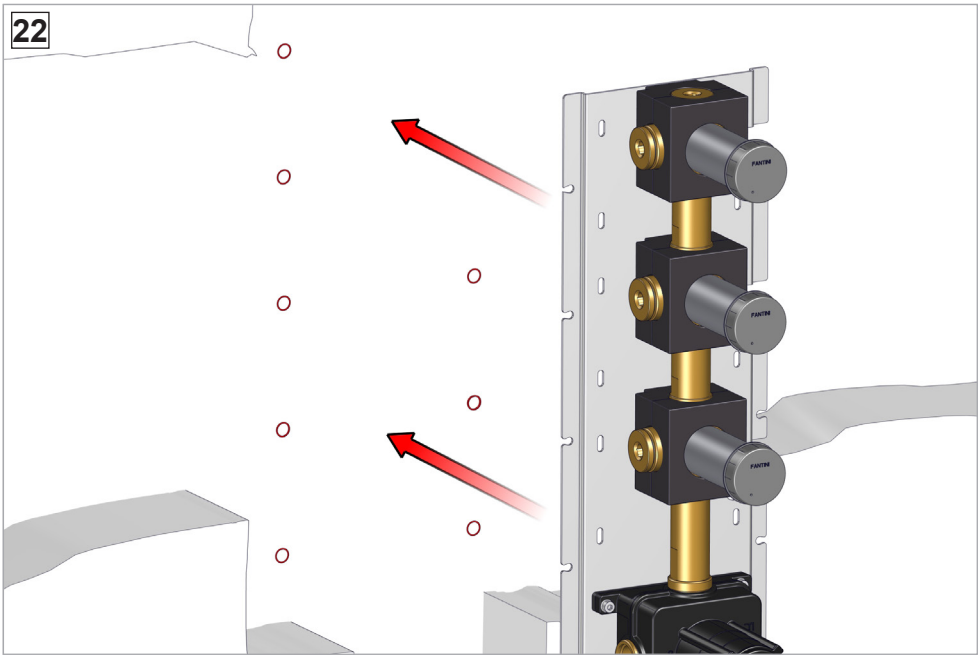
22

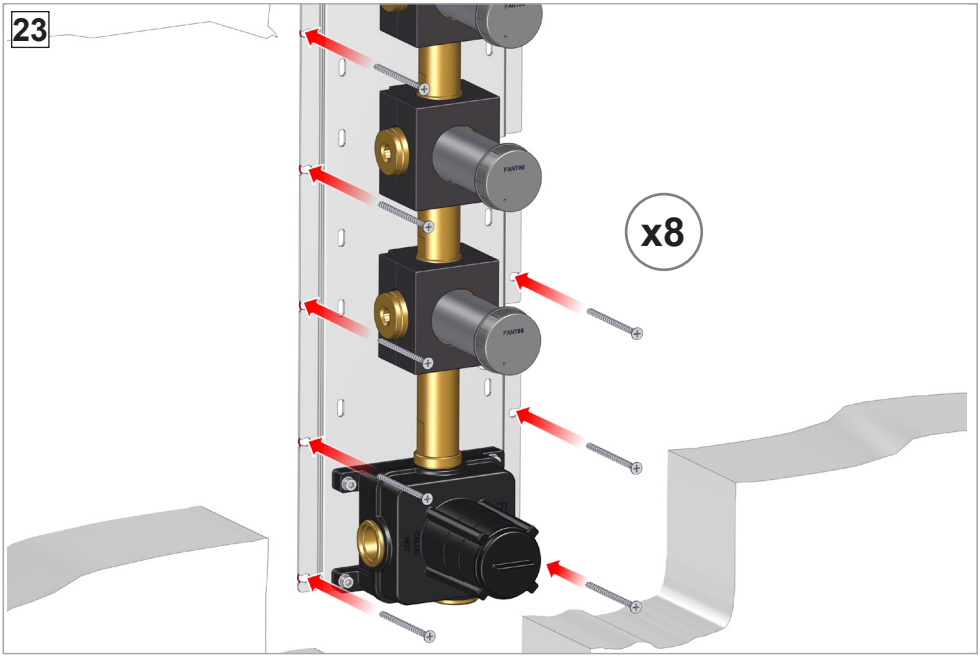
23
x8

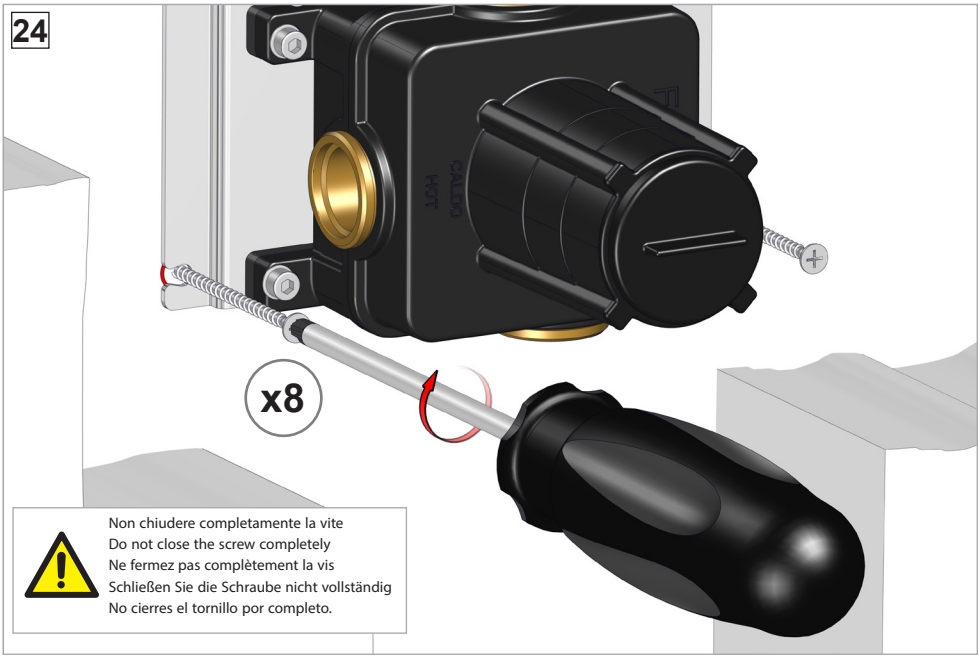
24
x8
Non chiudere completamente la vite
Do not close the screw completely
Ne fermez pas complètement la vis
Schließen Sie die Schraube nicht vollständig
No cierres el tornillo por completo.

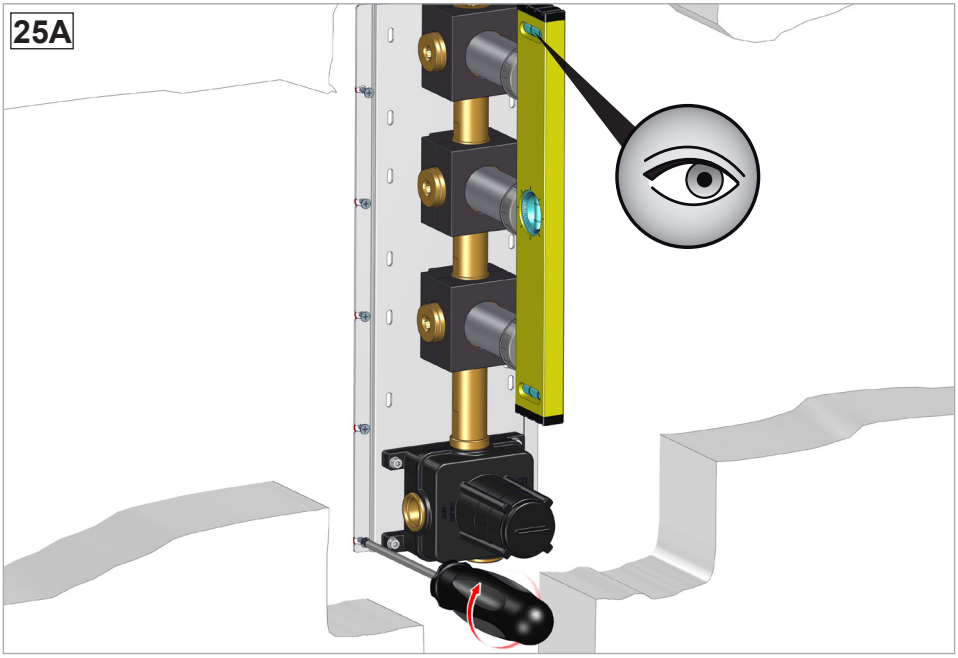
25A

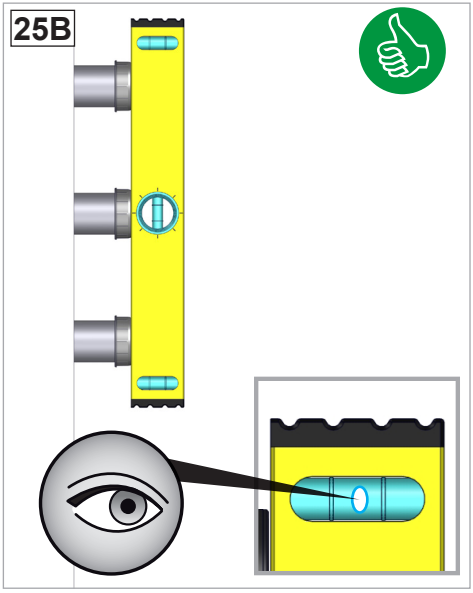
25B

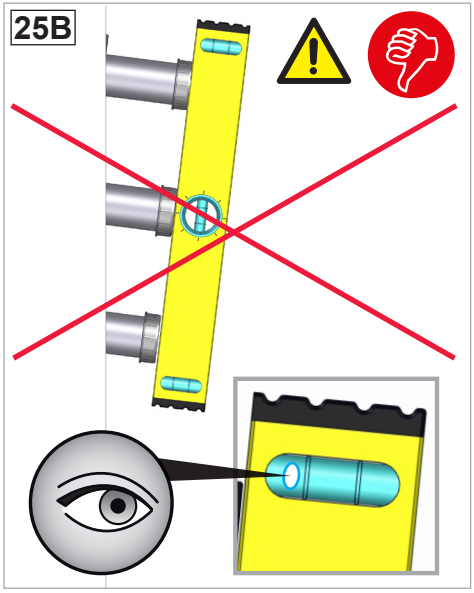
25B



- Mettere in pressione l'impianto per eliminare eventuali impurità
- Pressurize the system to remove any foreign matter
- Mettre l'installation sous pression pour éliminer les éventuelles impuretés.
- Die Anlage zur Beseitigung möglicher Verunreinigungen unter Druck setzen
- Someter a presión la instalación para eliminar eventuales impurezas

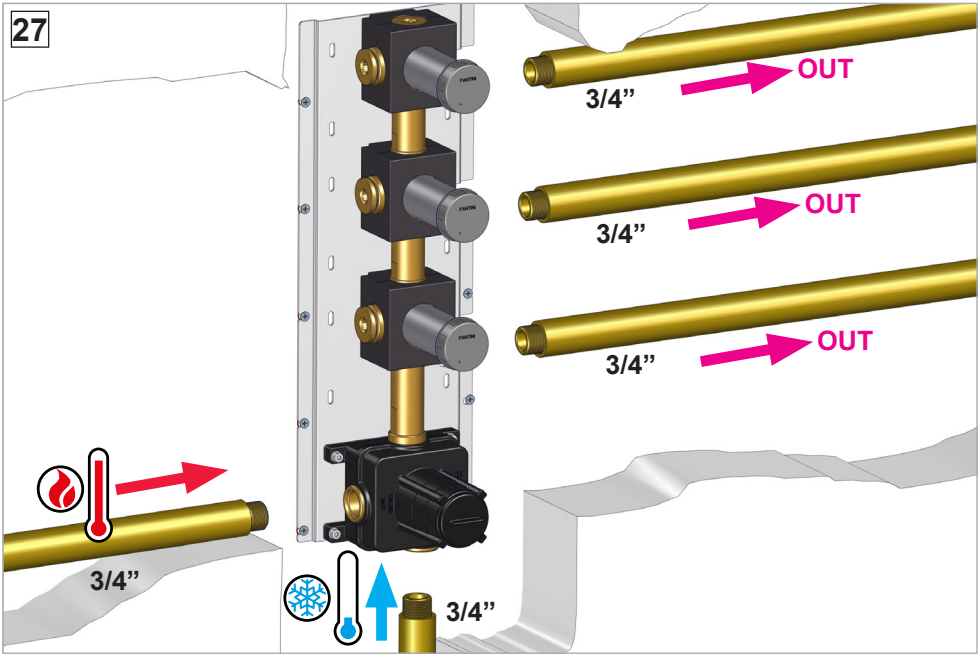

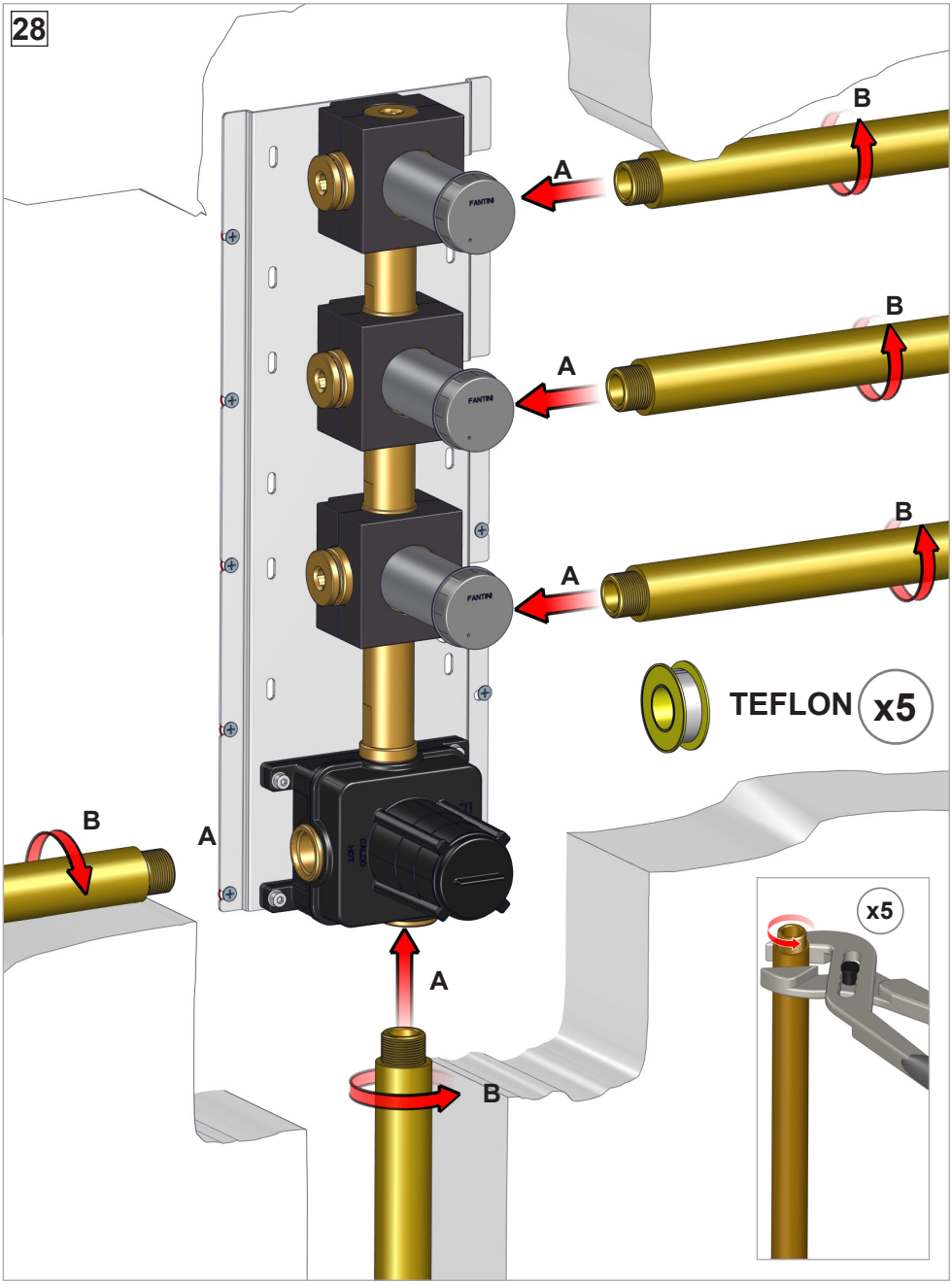
28
B
A
B
A
B
A
TEFLON
x5
B
A
A
B
x5

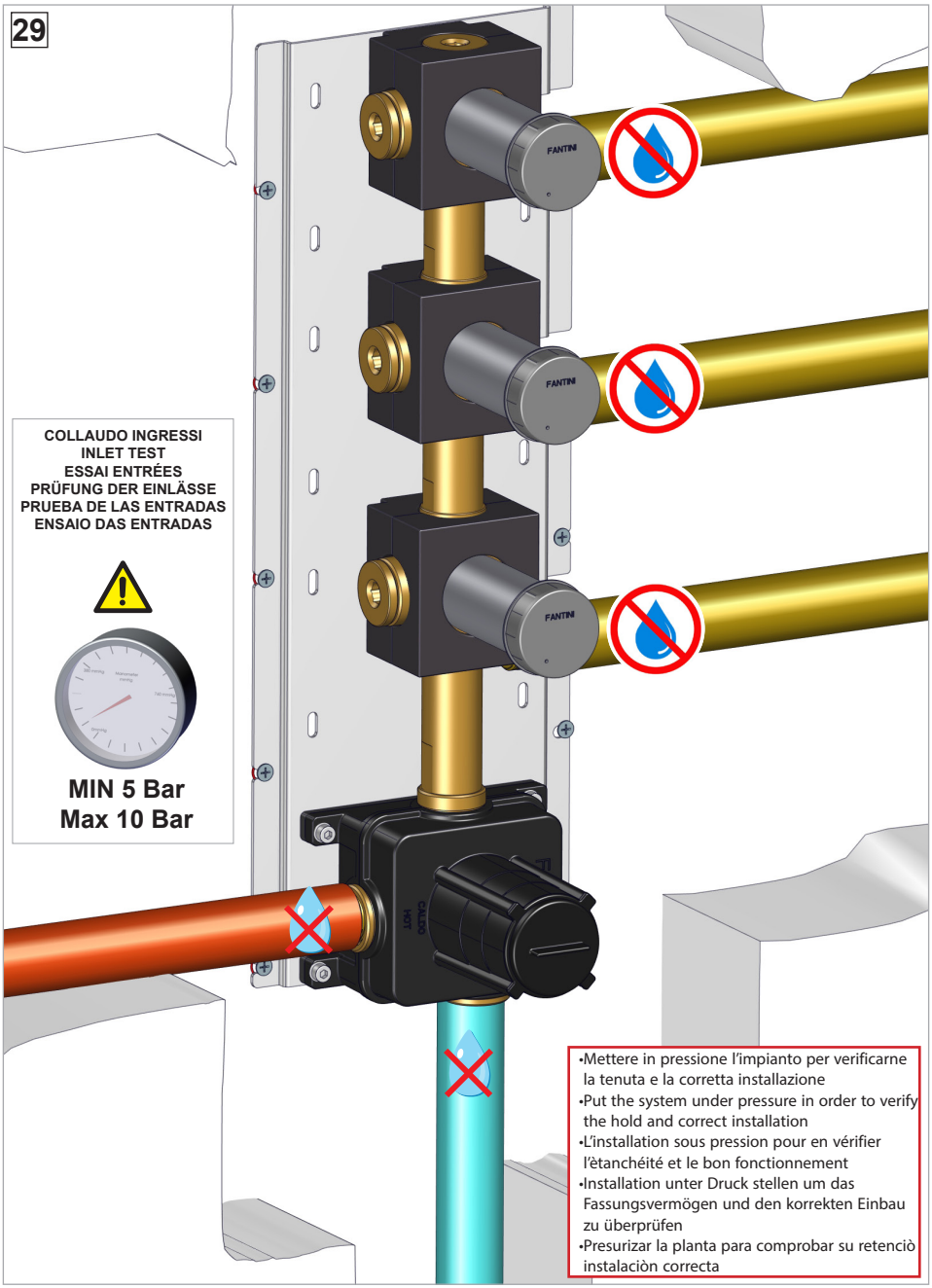
29
COLLAUDO INGRESSI
INLET TEST
ESSAI ENTRÉES
PRÜFUNG DER EINLÄSSE
PRUEBA DE LAS ENTRADAS
ENSAIO DAS ENTRADAS
MIN 5 Bar
Max 10 Bar
FANTINI
FANTINI
FANTINI
CALDO
HOT
•Mettere in pressione l'impianto per verificarne la tenuta e la corretta installazione
•Put the system under pressure in order to verify the hold and correct installation
•L'installation sous pression pour en vérifier l'ètanchéité et le bon fonctionnement
•Installation unter Druck stellen um das Fassungsvermögen und den korrekten Einbau zu überprüfen
•Presurizar la planta para comprobar su retenciò instalaciòn correcta

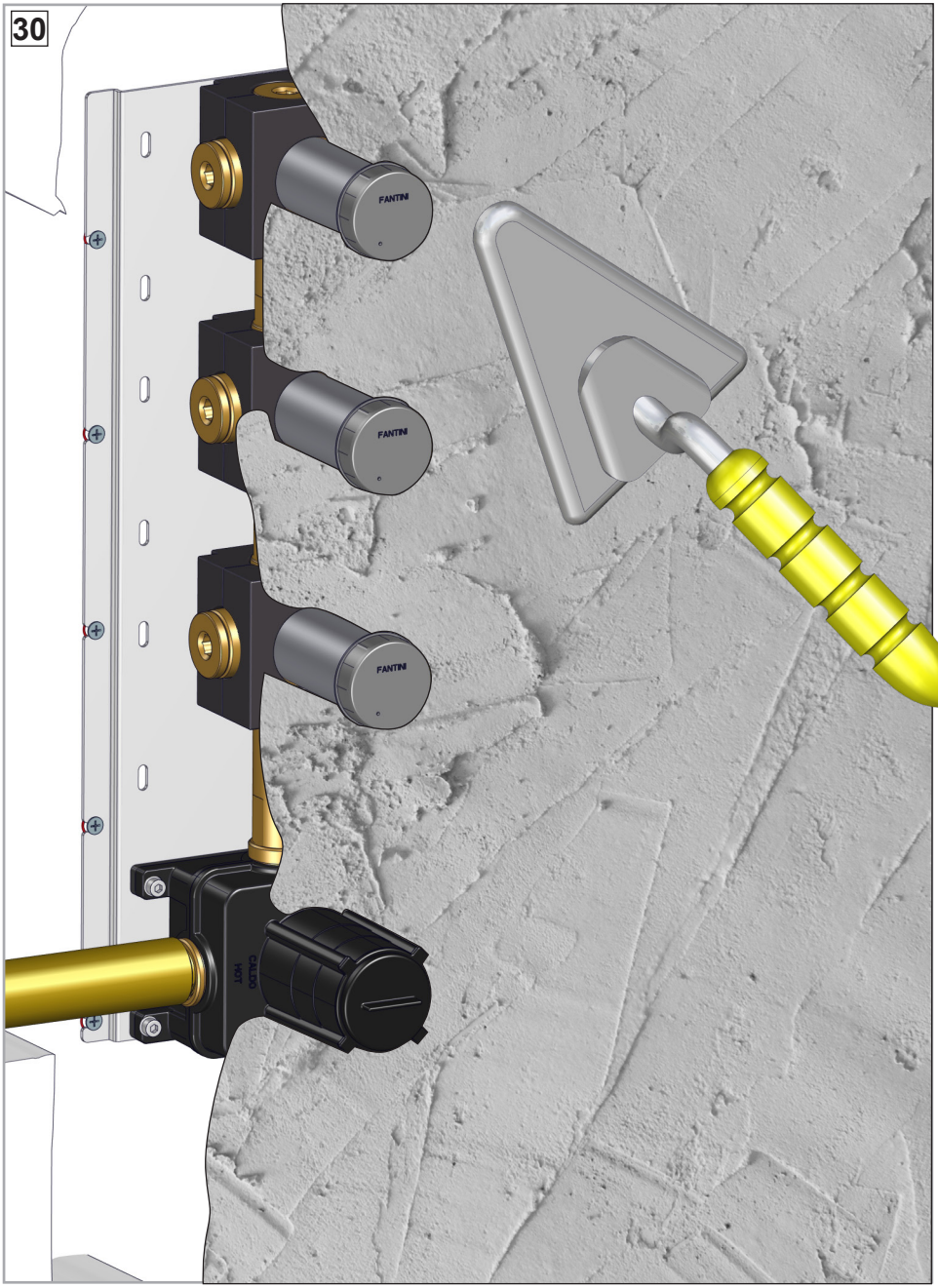
30
FANTINI
FANTINI
FANTINI
CALDO
HOT

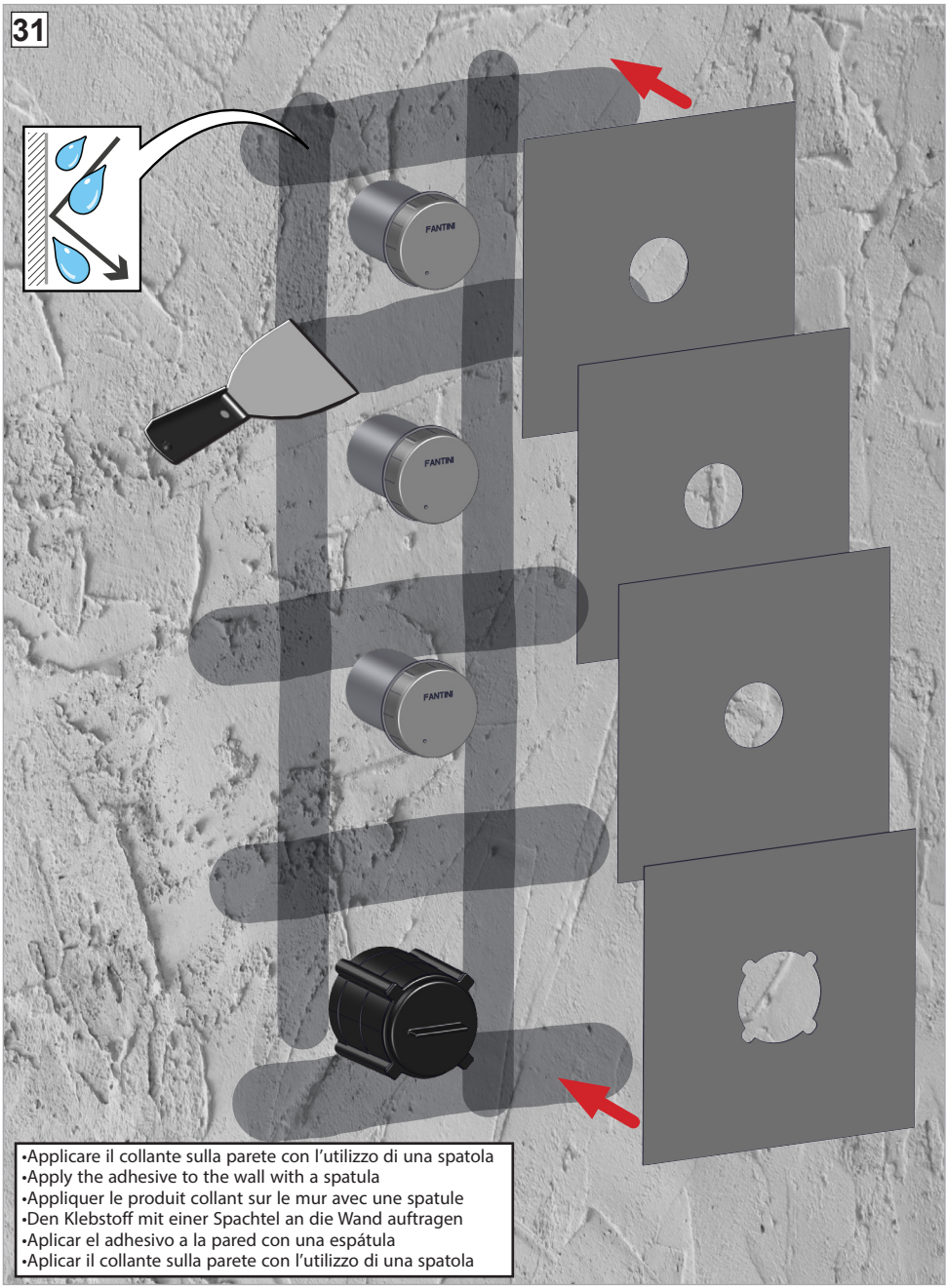
31
FANTINI
FANTINI
FANTINI
•Applicare il collante sulla parete con l'utilizzo di una spatola
•Apply the adhesive to the wall with a spatula
•Appliquer le produit collant sur le mur avec une spatule
•Den Klebstoff mit einer Spachtel an die Wand auftragen
•Aplicar el adhesivo a la pared con una espátula
•Aplicar il collante sulla parete con l'utilizzo di una spatola

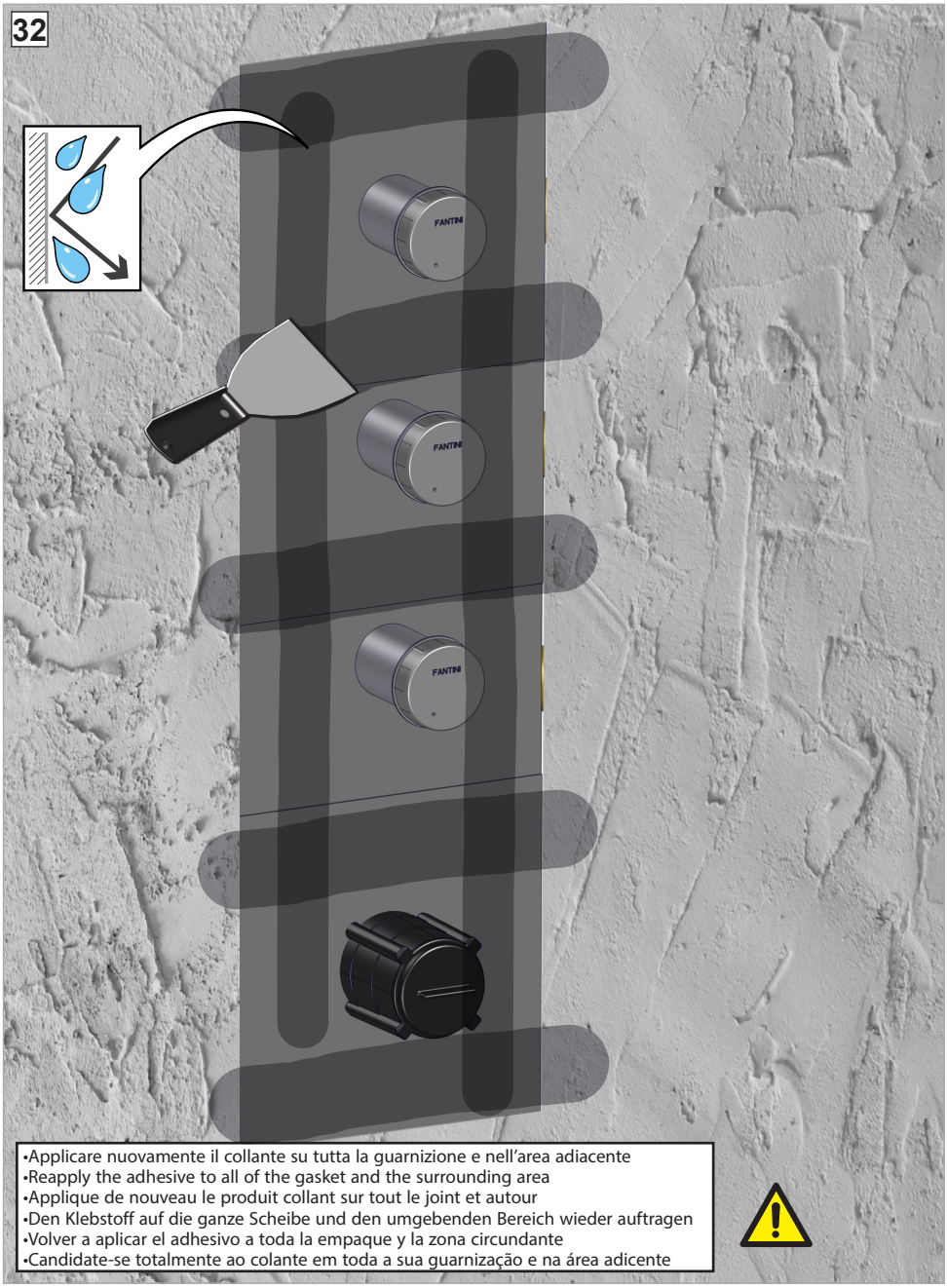

•Applicare nuovamente il collante su tutta la guarnizione e nell'area adiacente
•Reapply the adhesive to all of the gasket and the surrounding area
•Applique de nouveau le produit collant sur tout le joint et autour
•Den Klebstoff auf die ganze Scheibe und den umgebenden Bereich wieder auftragen
•Volver a aplicar el adhesivo a toda la empaque y la zona circundante
•Candidate-se totalmente ao colante em toda a sua guarnização e na área adicente

In figura sono riportate le misure per il taglio delle piastrelle e interassi per pre-forare il rivestimento • Figure shows the measures for cutting tiles and distances to pre-drill the cover • Sur la figure sont indiques les dimensions pour la découpe des carreaux et entraxes pour percer le revêtement au préalable • Auf Abbildung befinden sich die für den Fliesenschnitt und Achsabstände für das Vorbohren der Verkleidung • En la figura se indican las medidas para el corte de los azulejos y la distancia entre los oreficios para perforar previamente el revestimiento • Na figura estão indicadas as medidas para o corte dos azulejos e inter-eixo para a pré-perfuração do revestimento.



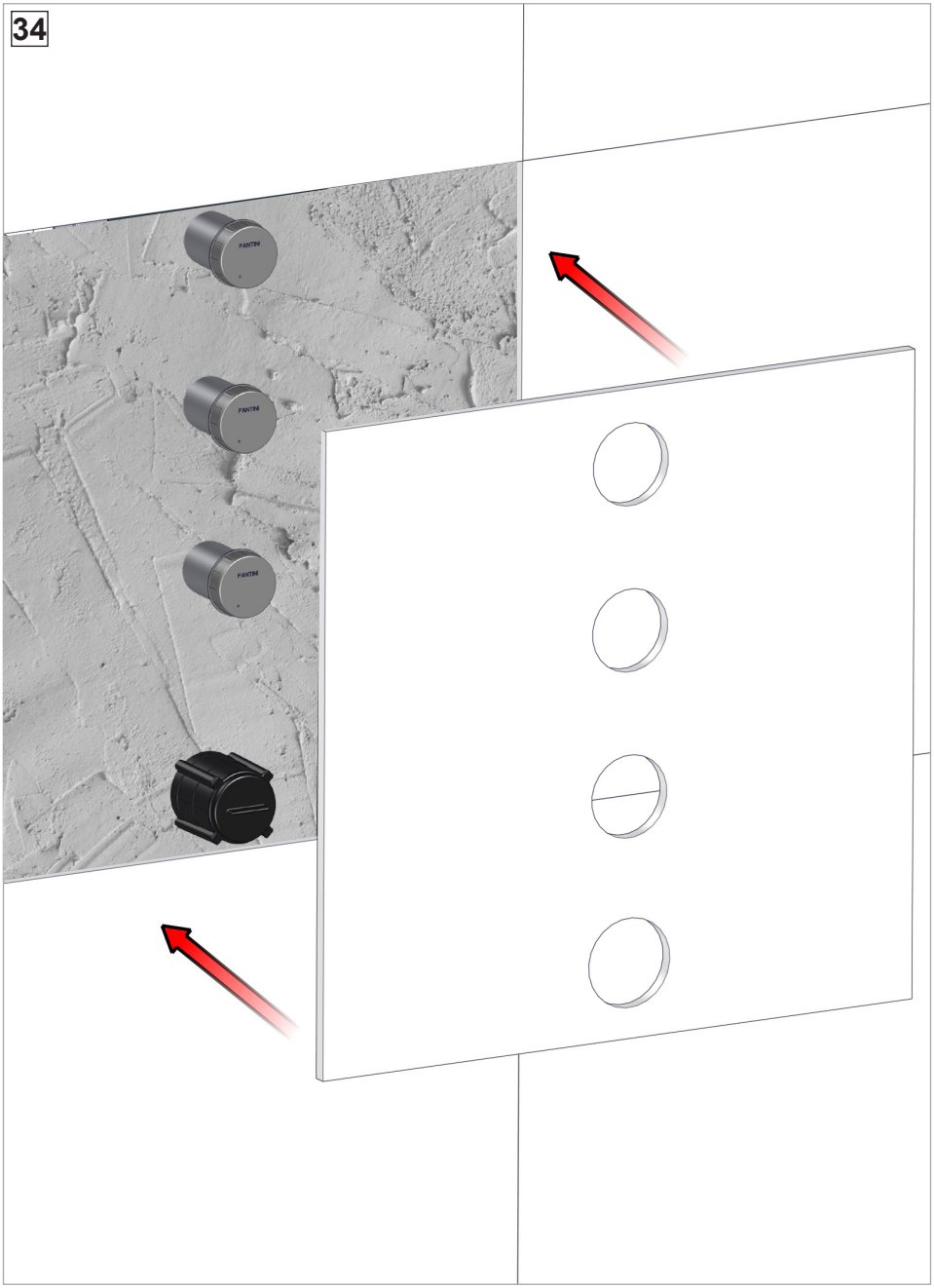
34
FANTINI
FANTINI
FANTINI

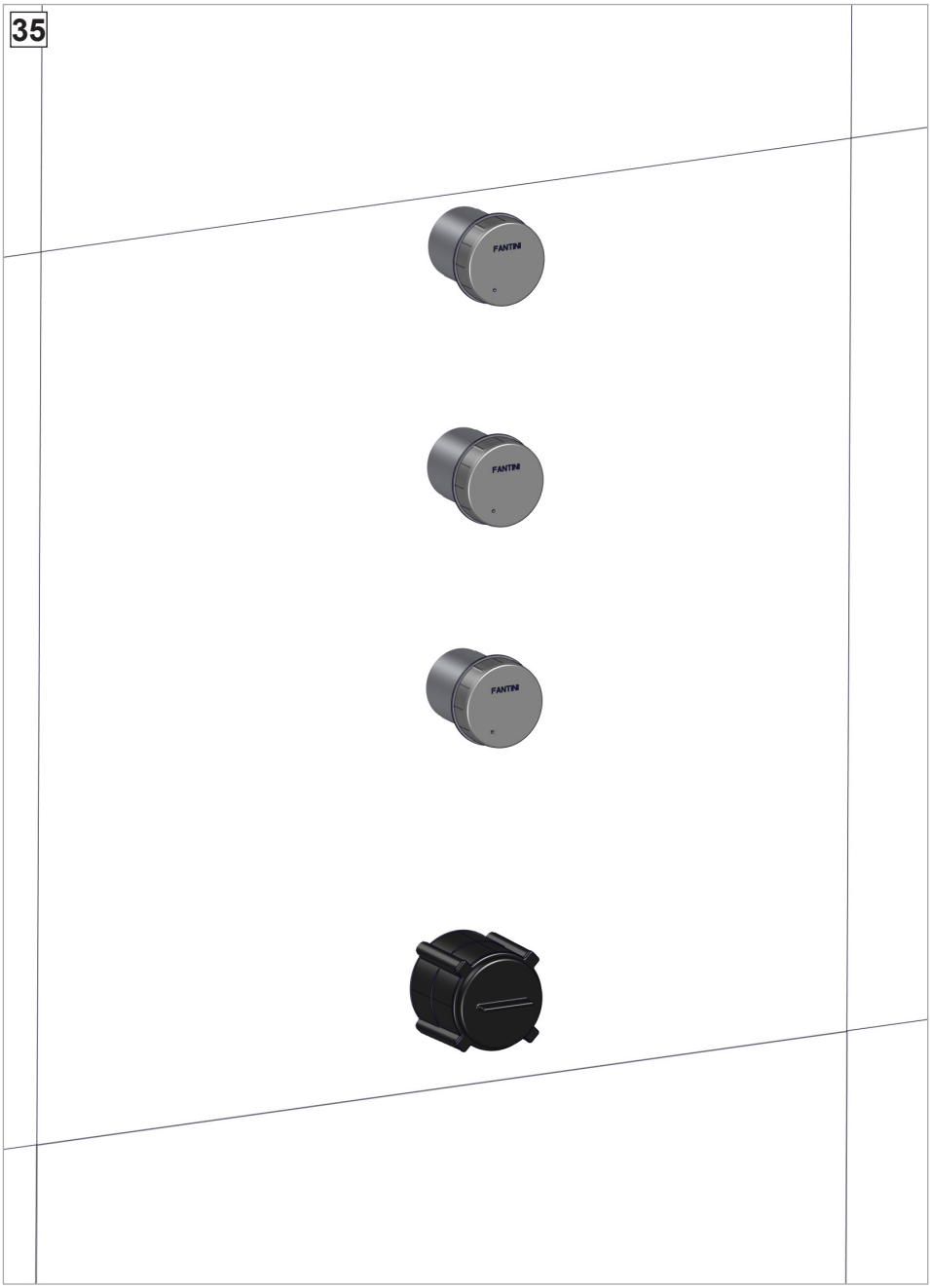
35
FANTINI
FANTINI
FANTINI

W275

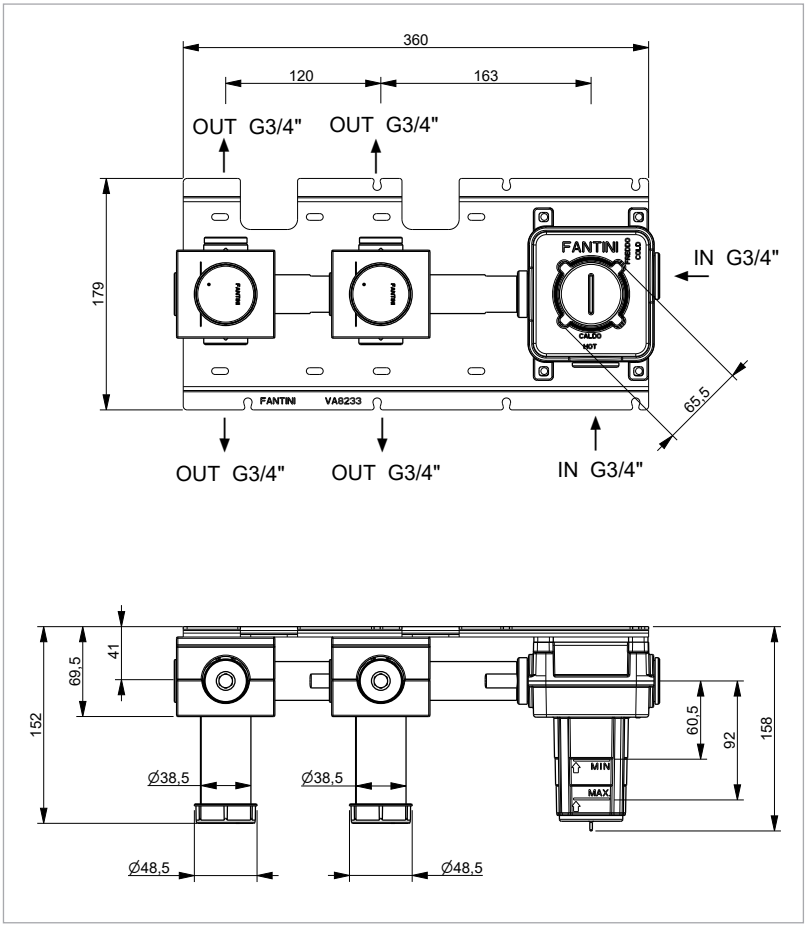

IT Questi miscelatori possono essere utilizzati con accumulatori di acqua calda a pressione o con scaldabagni istantanei.

EN These mixers can be used with high-pressure hot water accumulators or with instant water heaters.

FR Ces mitigeurs peuvent être utilisés avec des accumulateurs d'eau chaude à pression ou avec des chauffe-eau instantanés.

DE Diese Mischer sind sowohl für Heißwasserspeicher als auch Durchlauferhitzer geeignet.

ES Estos monomandos pueden utilizarse con acumuladores de agua caliente a presión o con calentadores instantáneos.

PT Esta misturadora pode ser utilizada com acumuladores de água quente sob pressão ou com esquentadores instantâneos.

W276

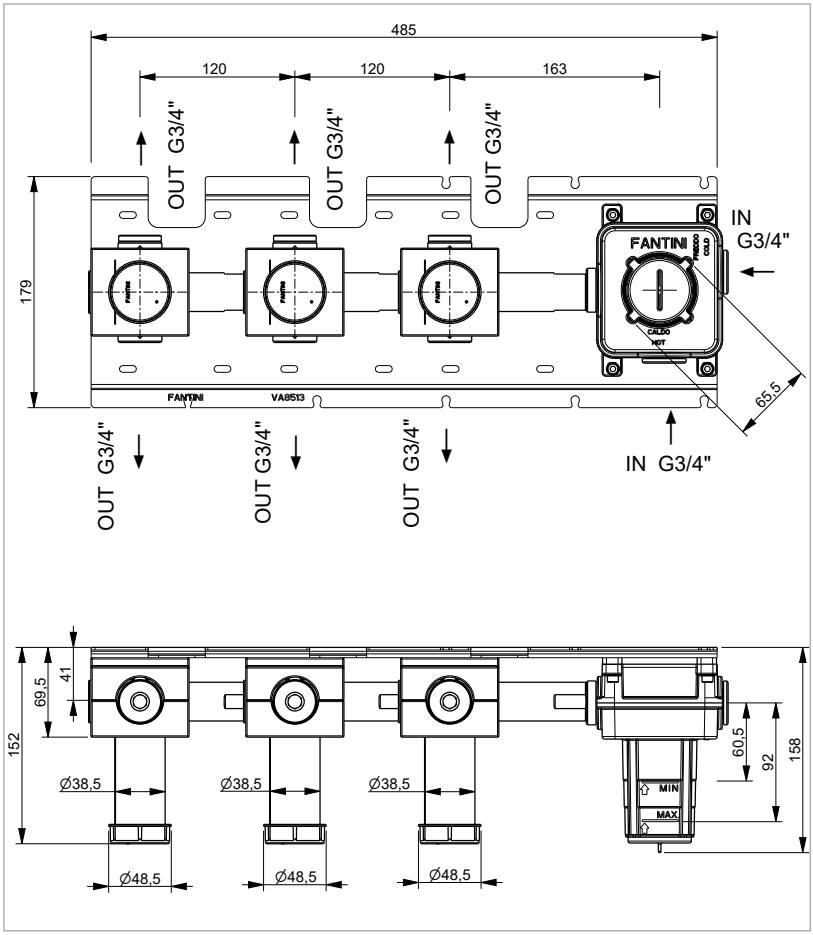

IT Questi miscelatori possono essere utilizzati con accumulatori di acqua calda a pressione o con scaldabagni istantanei.

EN These mixers can be used with high-pressure hot water accumulators or with instant water heaters.

FR Ces mitigeurs peuvent être utilisés avec des accumulateurs d'eau chaude à pression ou avec des chauffe-eau instantanés.

DE Diese Mischer sind sowohl für Heißwasserspeicher als auch Durchlauferhitzer geeignet.

ES Estos monomandos pueden utilizarse con acumuladores de agua caliente a presión o con calentadores instantáneos.

PT Esta misturadora pode ser utilizada com acumuladores de água quente sob pressão ou com esquentadores instantâneos.

W275

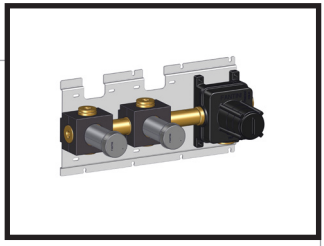

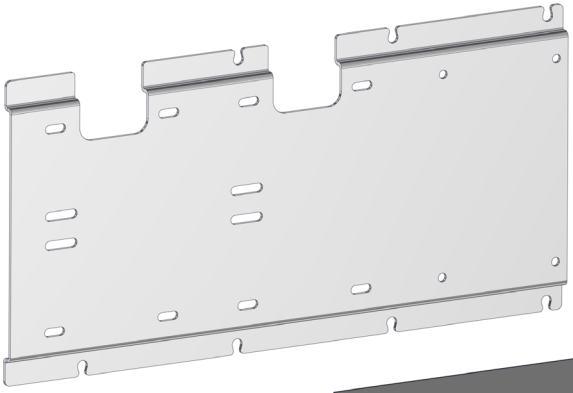

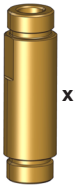

x1



x1



x3



x4

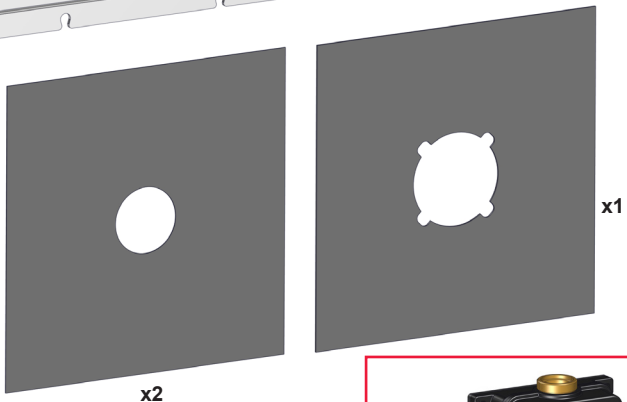

x1

x2

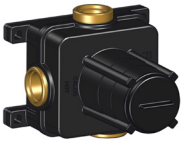

H500A

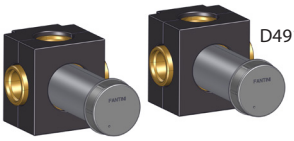

D491A

NON forniti
NOT supplied
NE sont PAS fournies
Schrauben und Dübel nicht mitgeliefert
NO suministrados
NÃO são fornecidos

W276

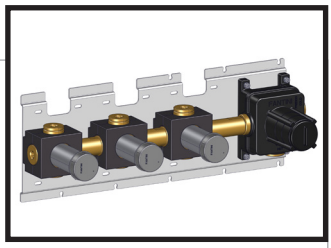

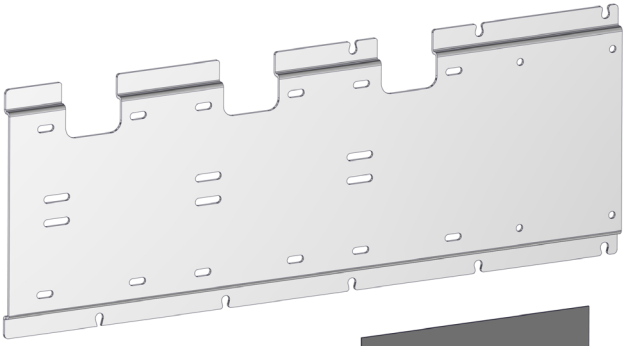

x2

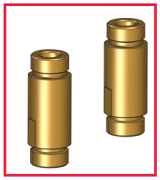



x1



x4



x4

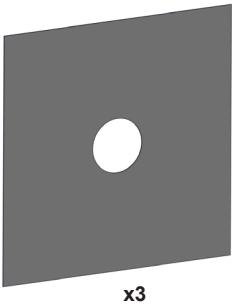

x3

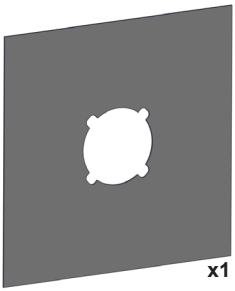

x1

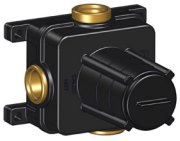

H500A



D491A

NON forniti
NOT supplied
NE sont PAS fournies
Schrauben und Dübel nicht mitgeliefert
NO suministrados
NÃO são fornecidos

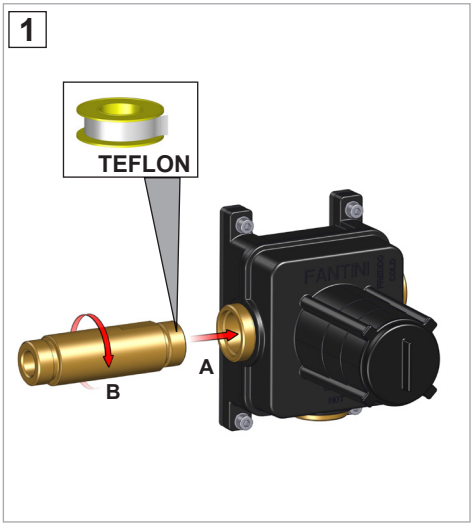
1
TEFLON
A
B

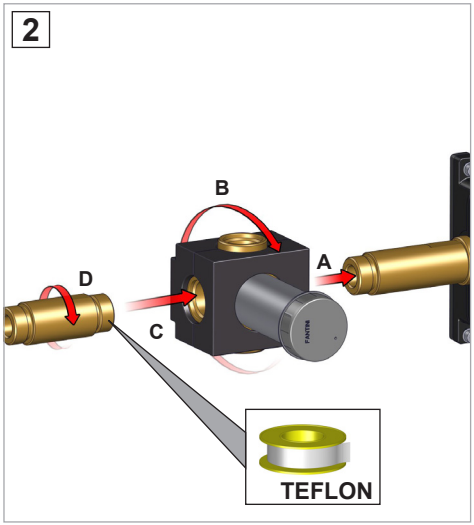
2
B
A
D
C
TEFLON

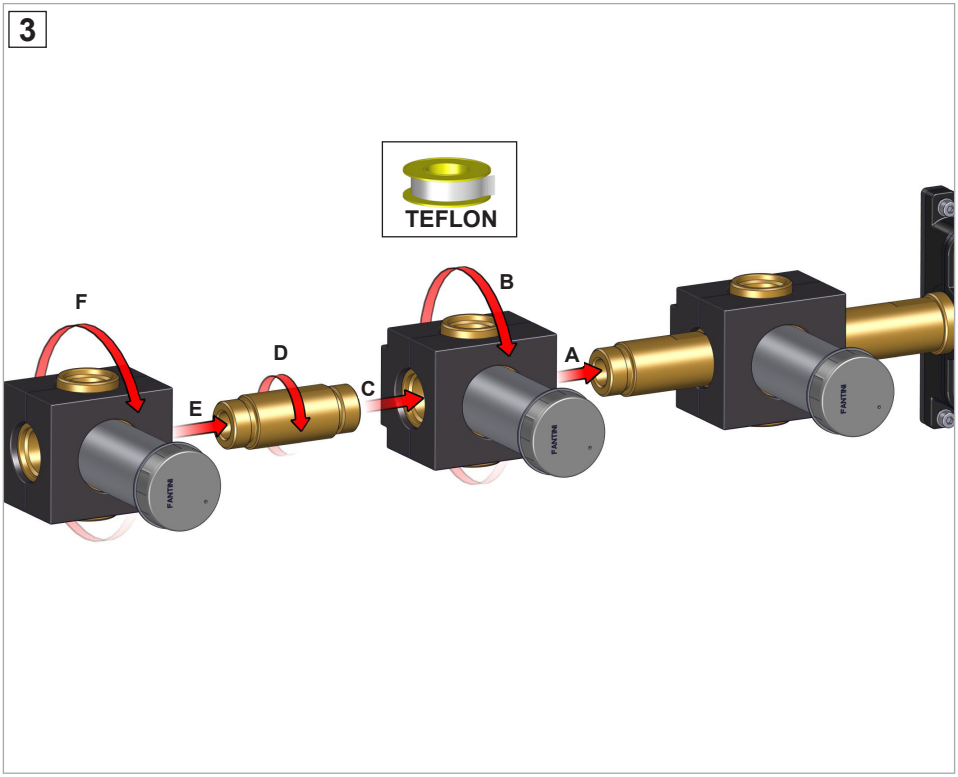
3
TEFLON
F
E
D
C
B
A

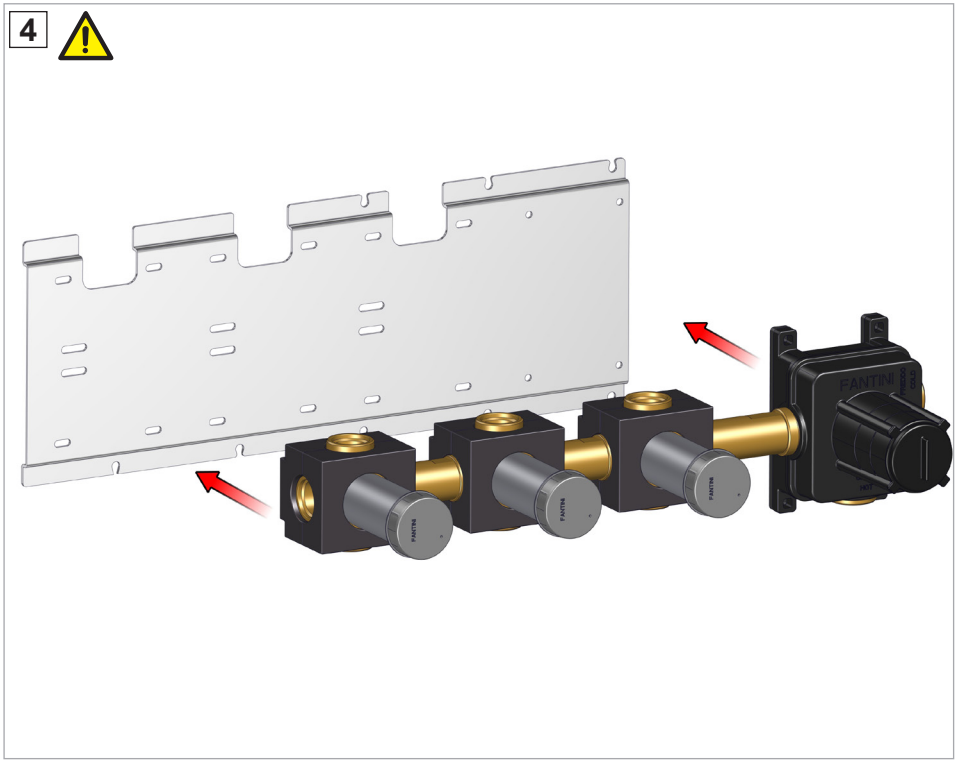
4

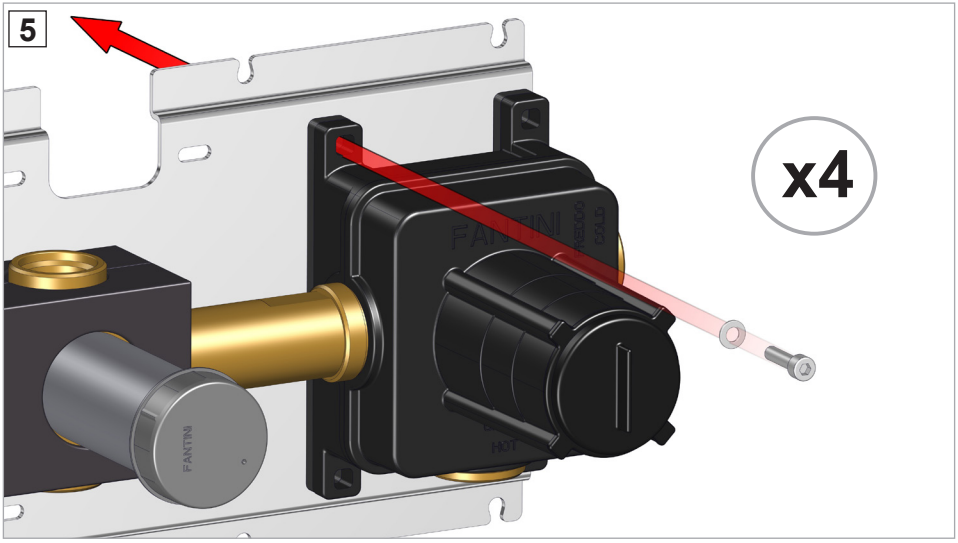
5
x4

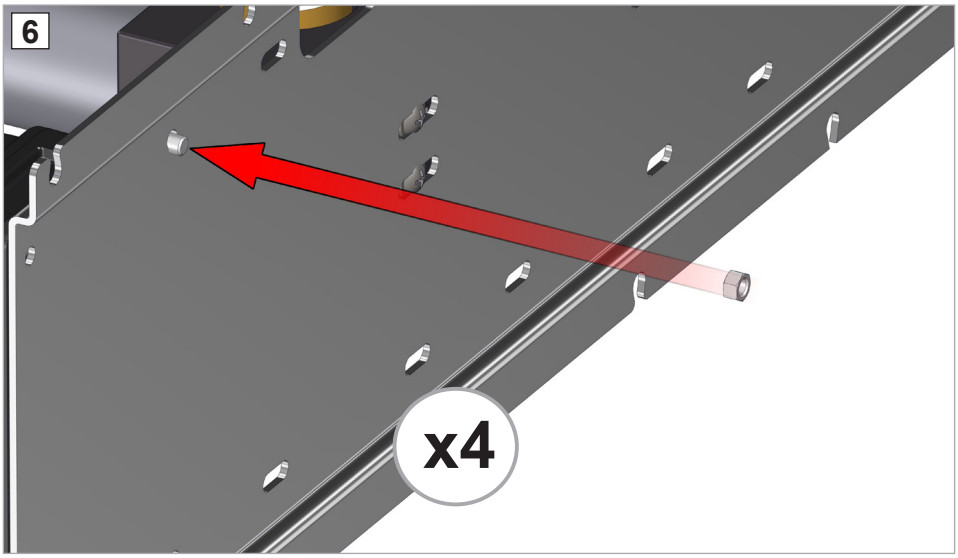
6
x4

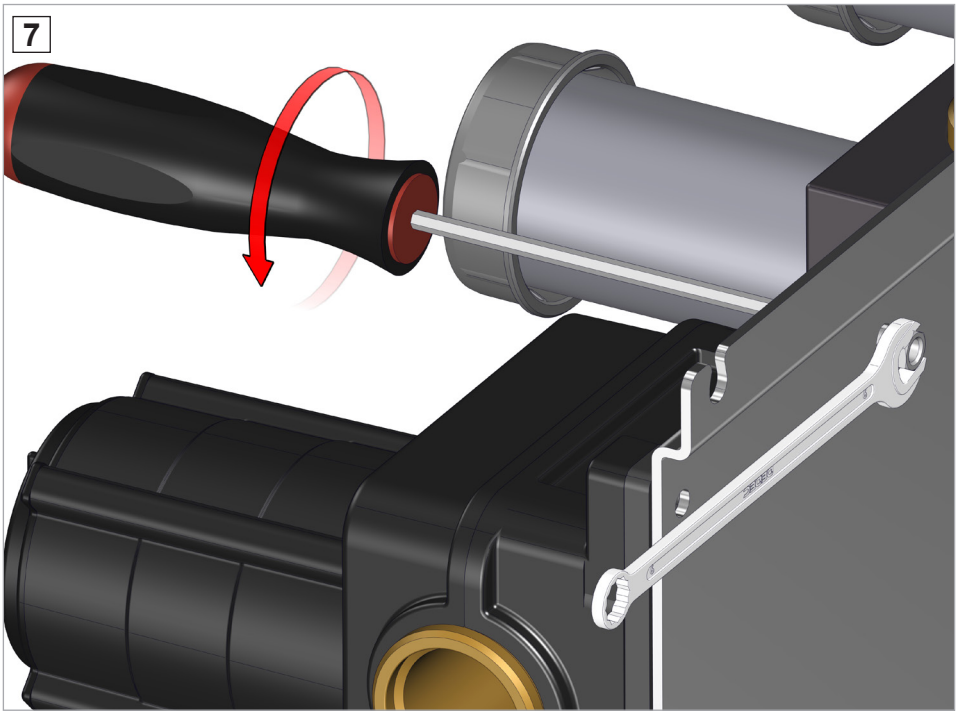
7

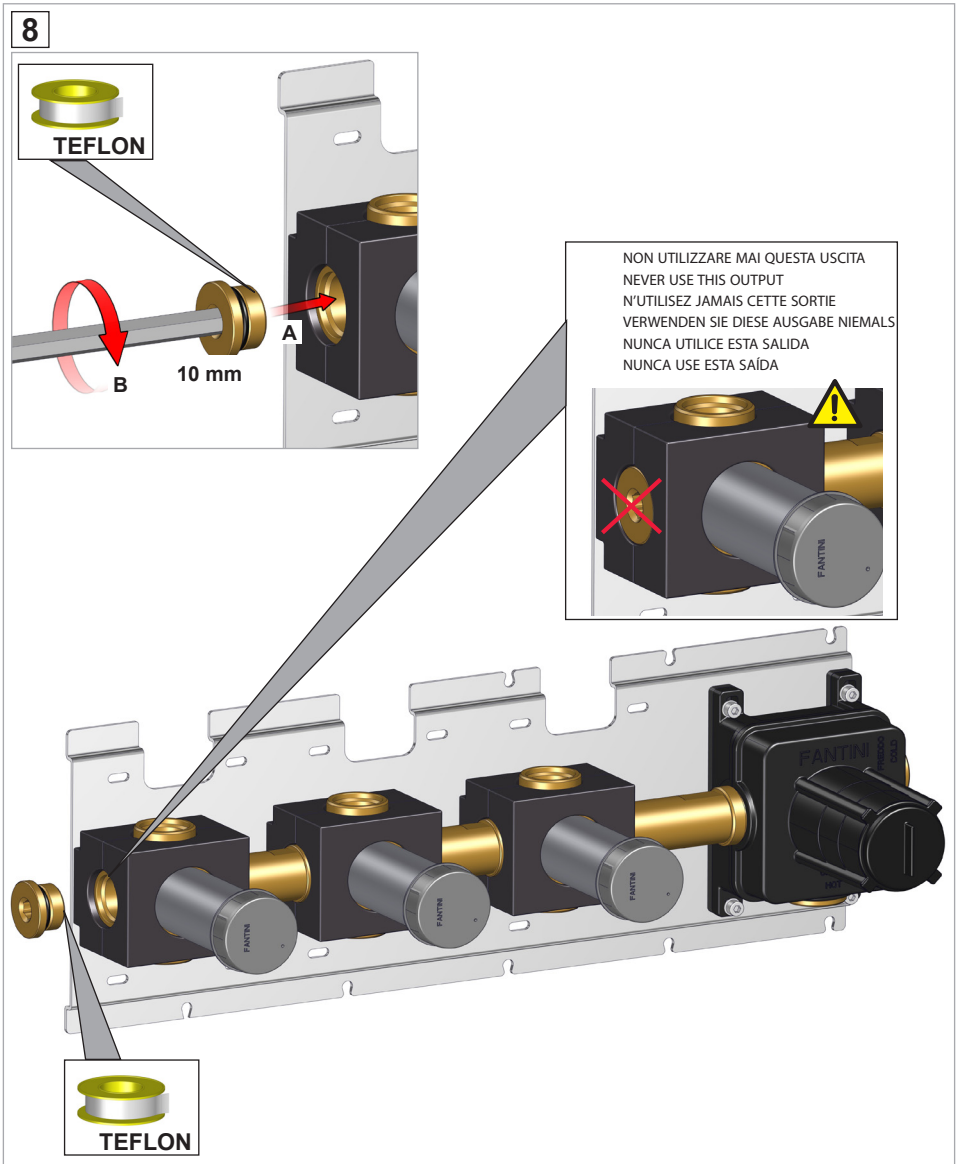
8
TEFLON
A
B
10 mm
NON UTILIZZARE MAI QUESTA USCITA
NEVER USE THIS OUTPUT
N'UTILISEZ JAMAIS CETTE SORTIE
VERWENDEN SIE DIESE AUSGABE NIEMALS
NUNCA UTILICE ESTA SALIDA
NUNCA USE ESTA SAÍDA
FANTINI
TEFLON

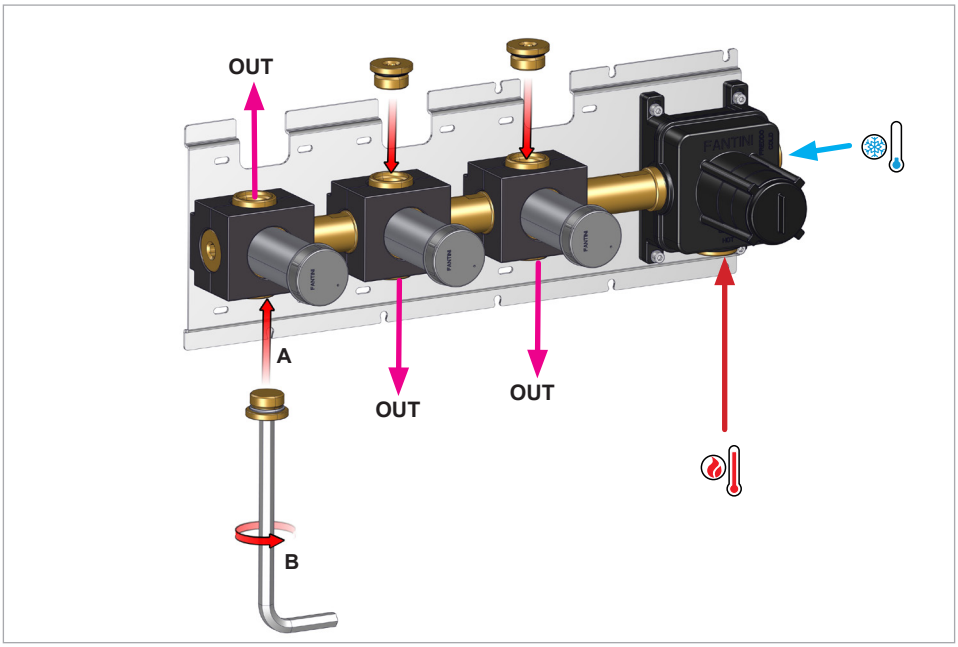
OUT
A
OUT
OUT
B

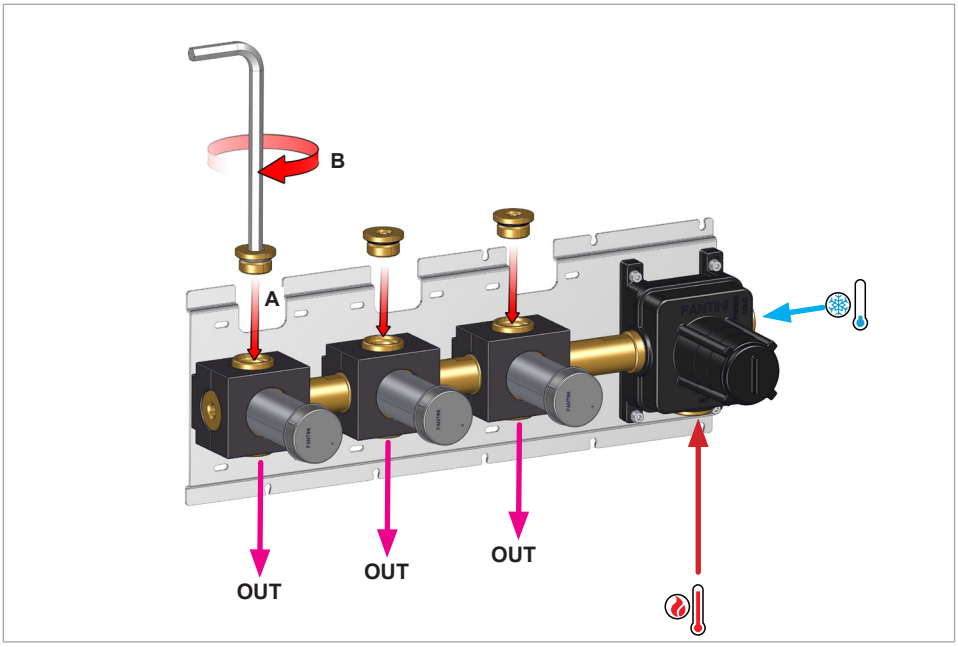
B
A
OUT
OUT
OUT

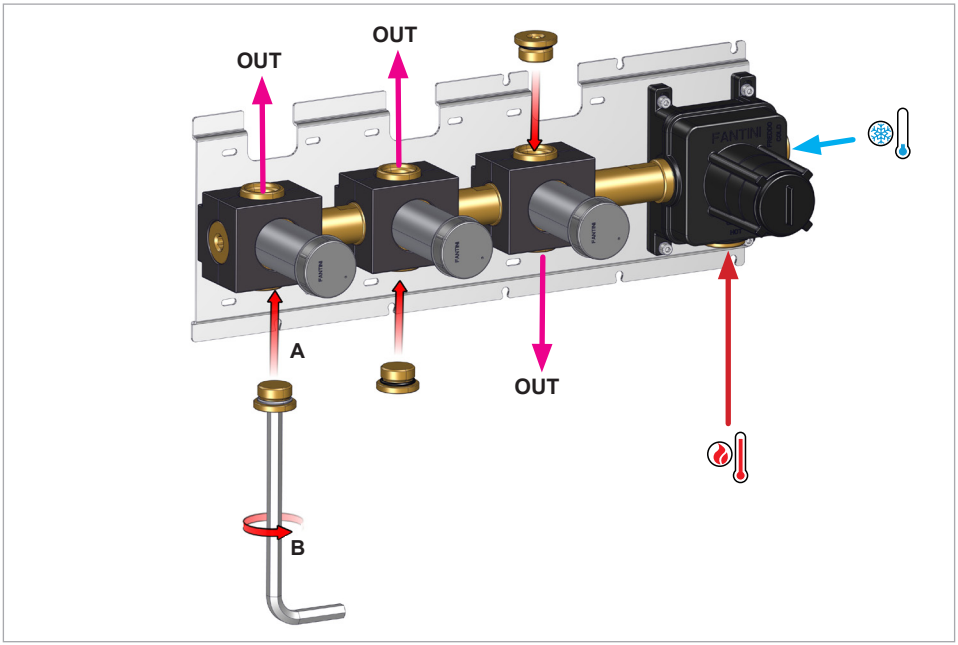
OUT
OUT
A
OUT
B

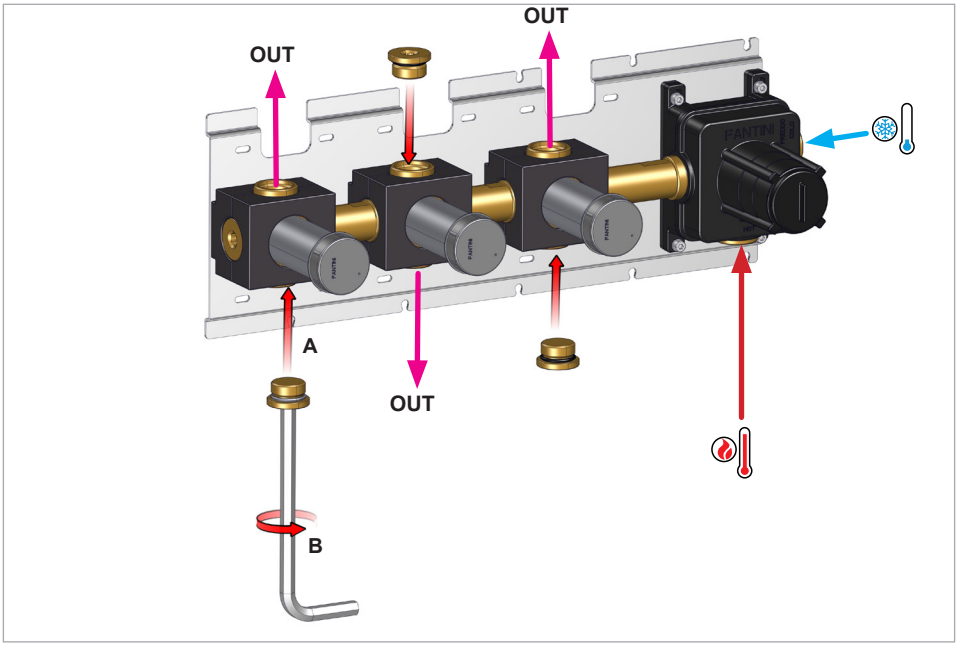
OUT
OUT
A
OUT
B

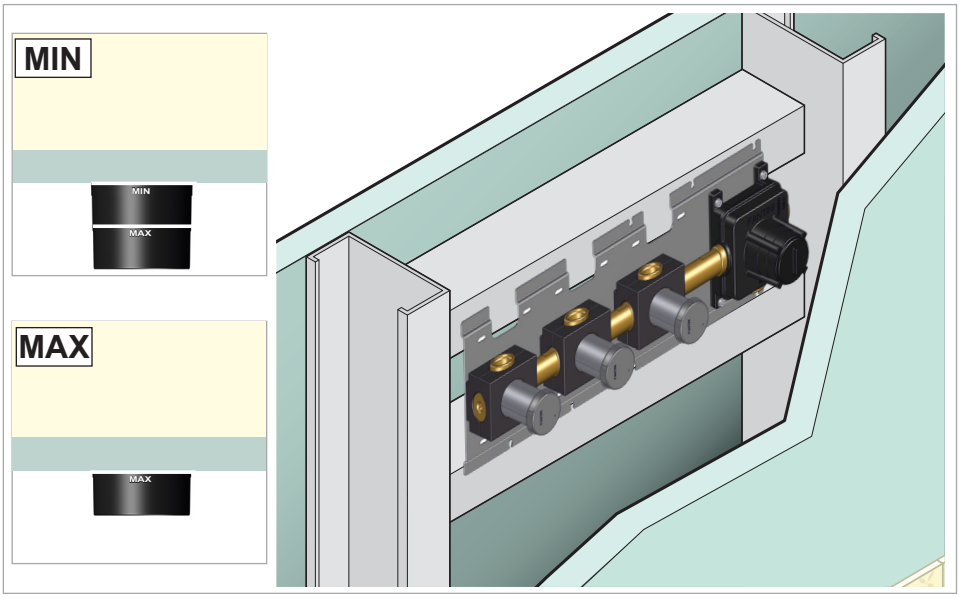
MIN
MIN
MAX
MAX
MAX

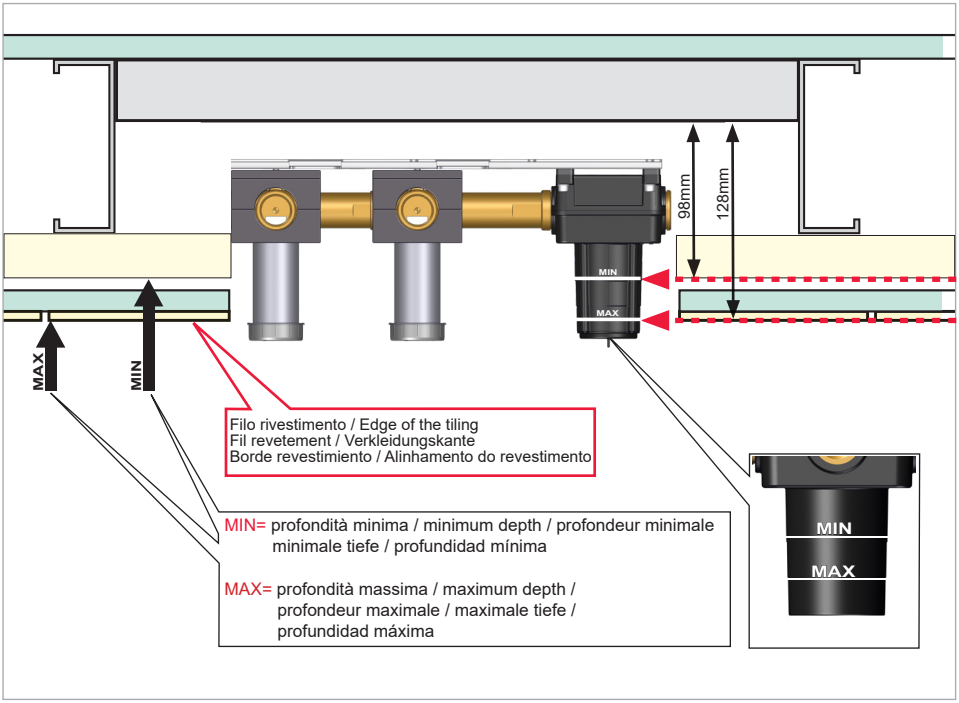
98mm
128mm
MIN
MAX
MAX
MIN
Filo rivestimento / Edge of the tiling
Fil revetement / Verkleidungskante
Borde revestimiento / Alinhamento do revestimento
MIN= profondità minima / minimum depth / profondeur minimale
minimale tiefe / profundidad mínima
MAX= profondità massima / maximum depth /
profondeur maximale / maximale tiefe /
profundidad máxima
MIN
MAX

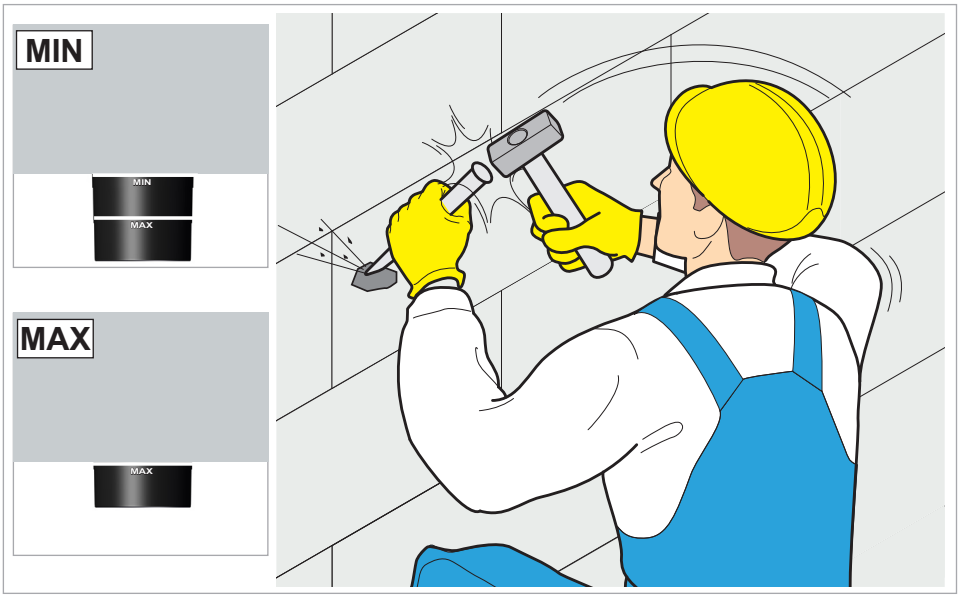
MIN
MIN
MAX
MAX
MAX

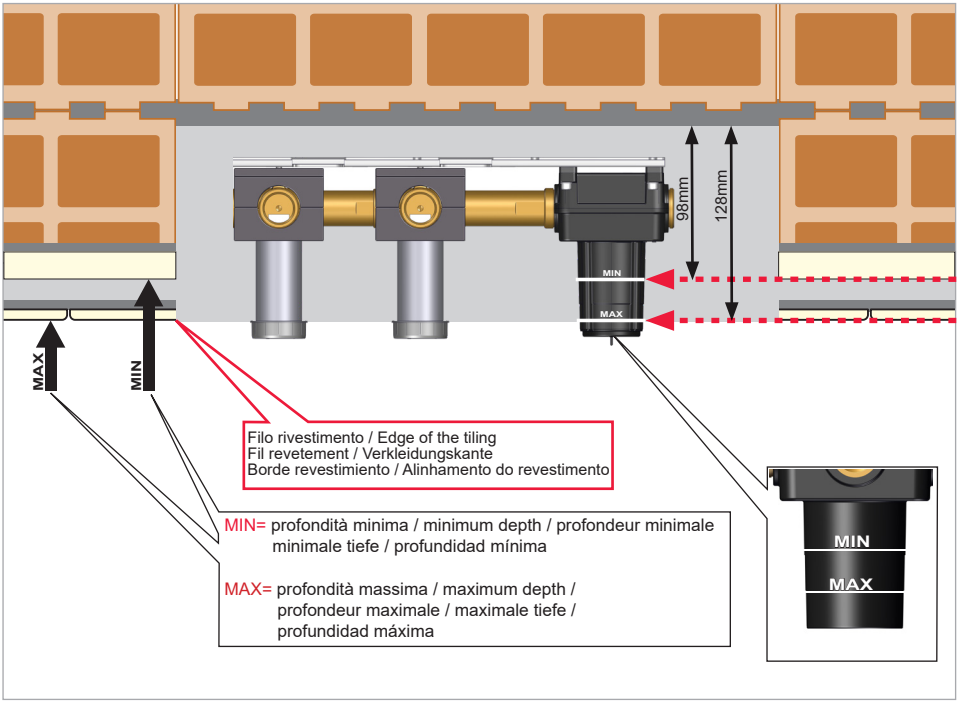
98mm
128mm
MIN
MAX
MAX
MIN
Filo rivestimento / Edge of the tiling
Fil revetement / Verkleidungskante
Borde revestimiento / Alinhamento do revestimento
MIN= profondità minima / minimum depth / profondeur minimale
minimale tiefe / profundidad mínima
MAX= profondità massima / maximum depth /
profondeur maximale / maximale tiefe /
profundidad máxima
MIN
MAX

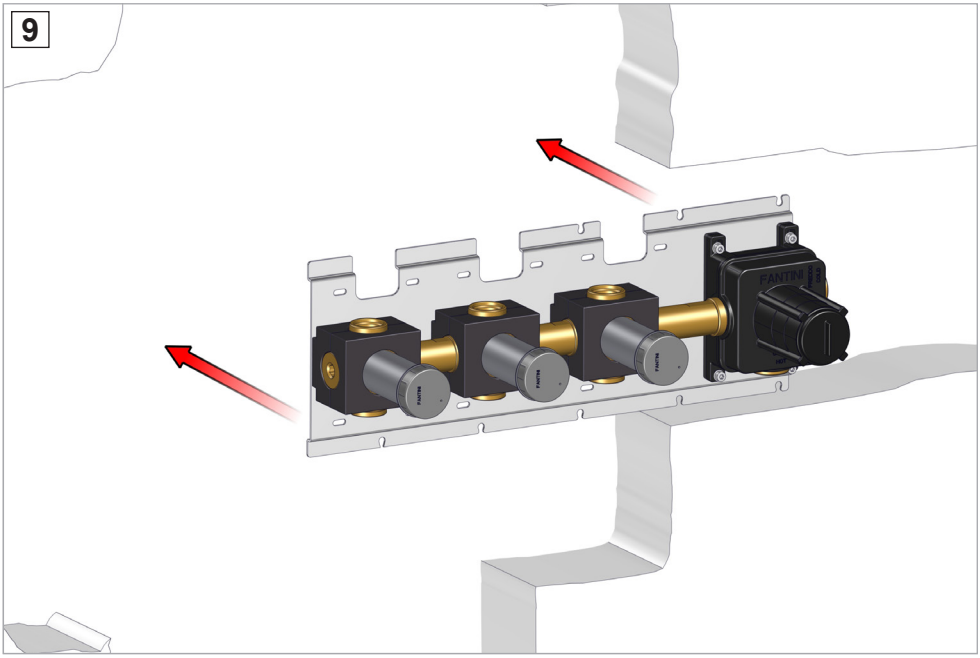
9

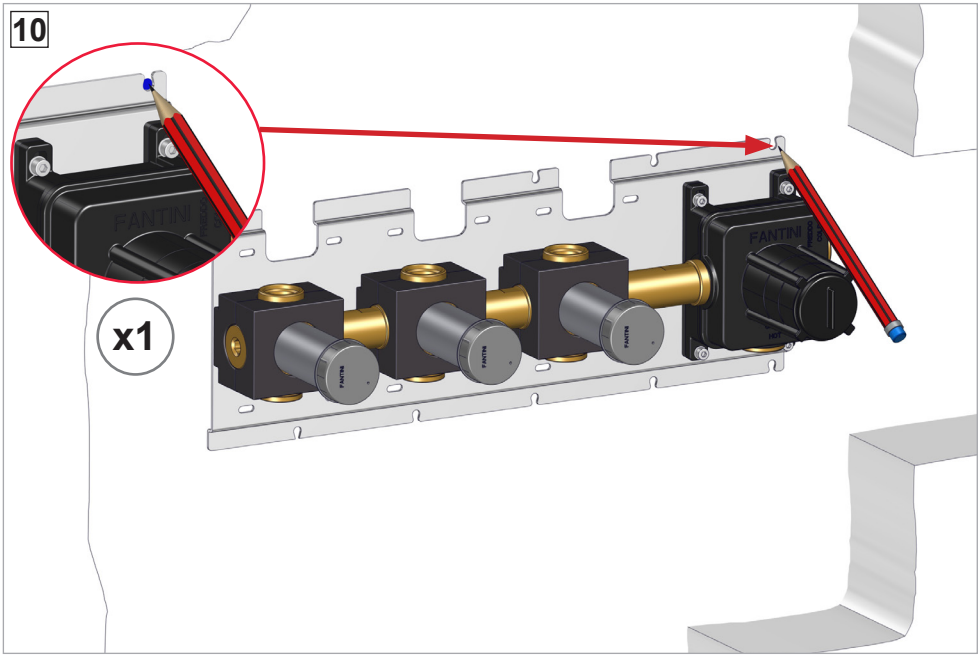
10
x1

11

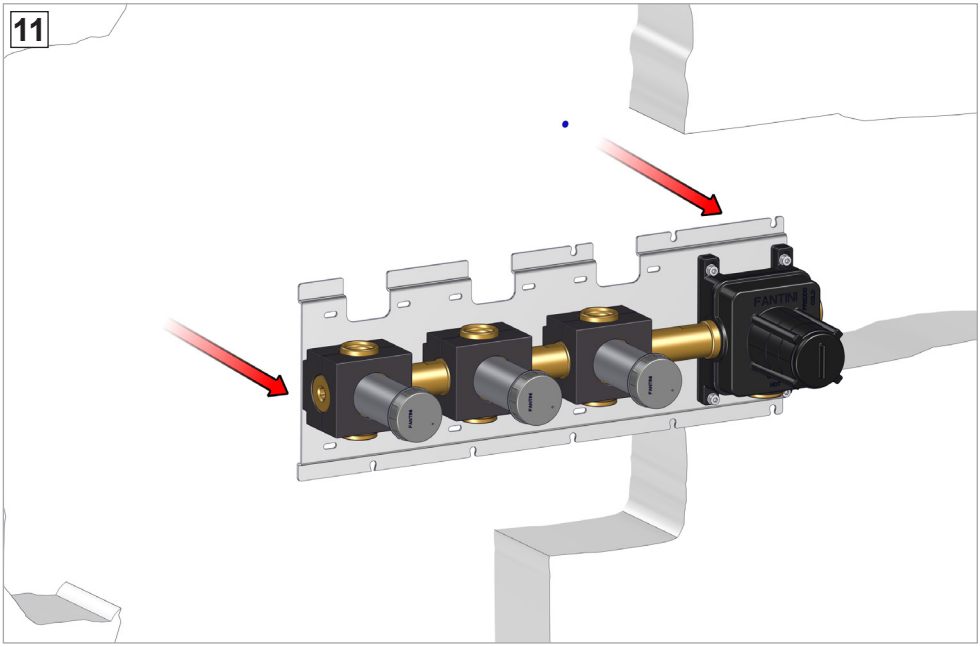

12

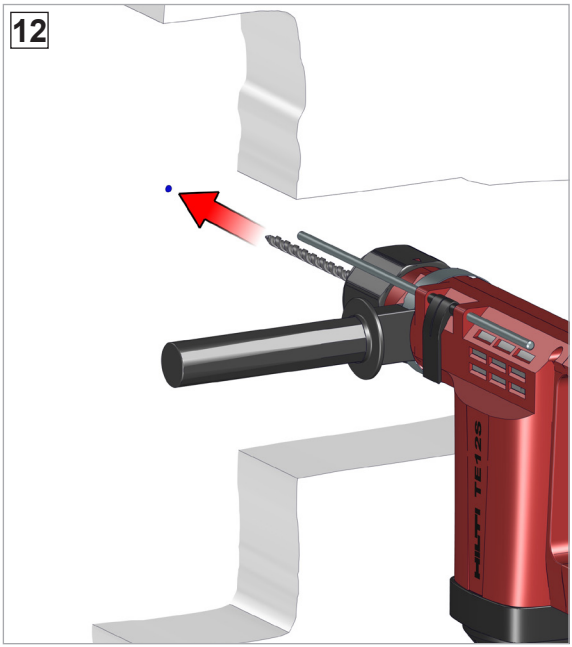

13

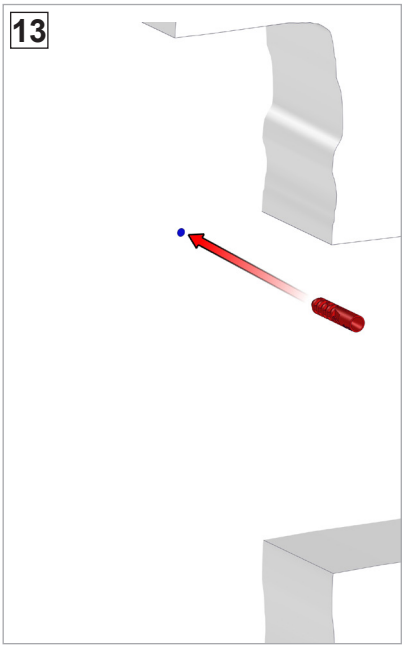

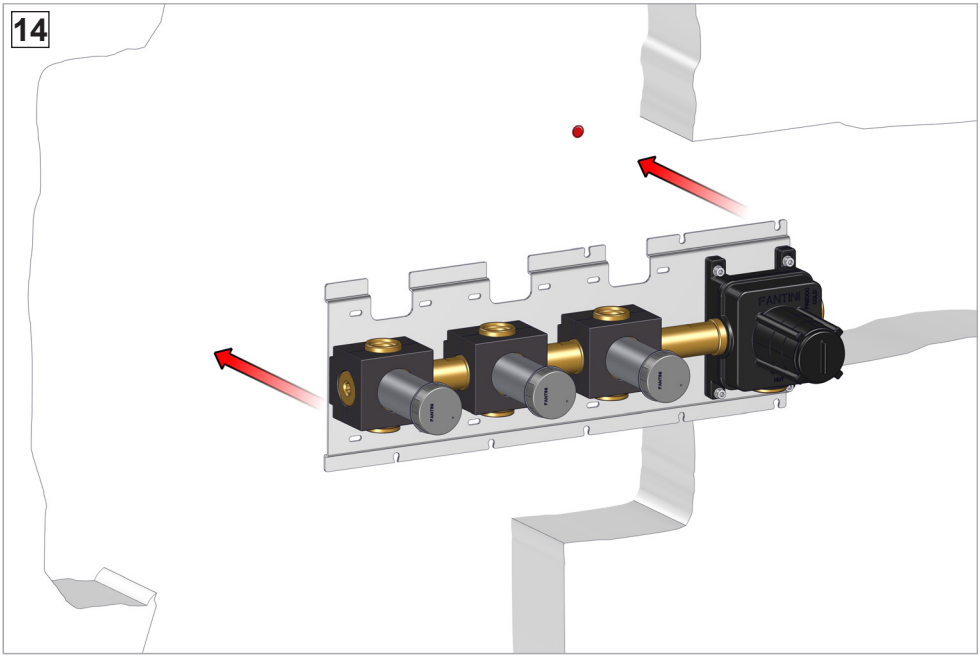
14

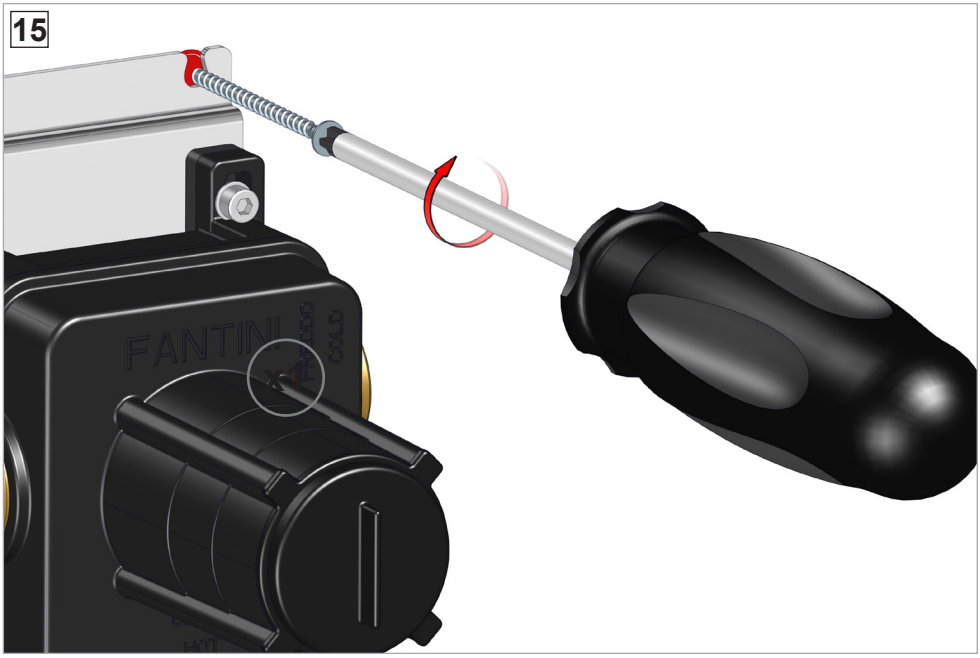
15
FANTINI

16A

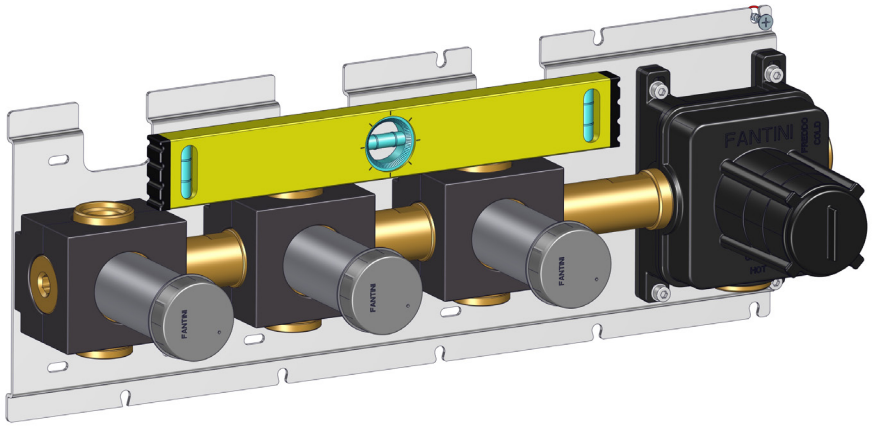

16B

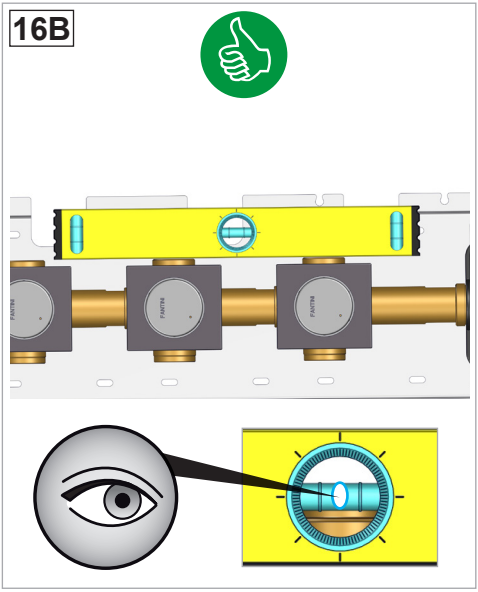

16B

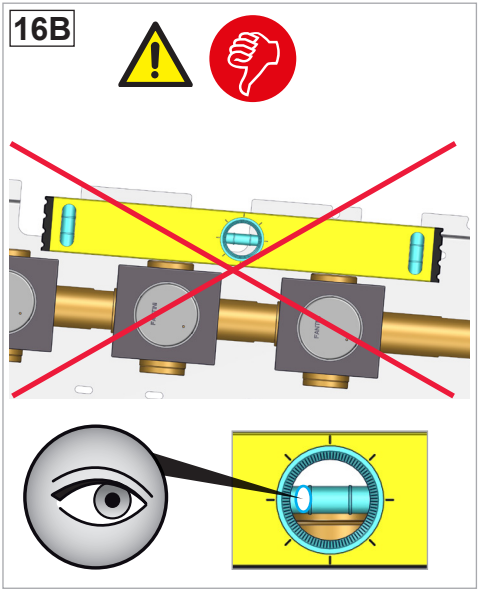

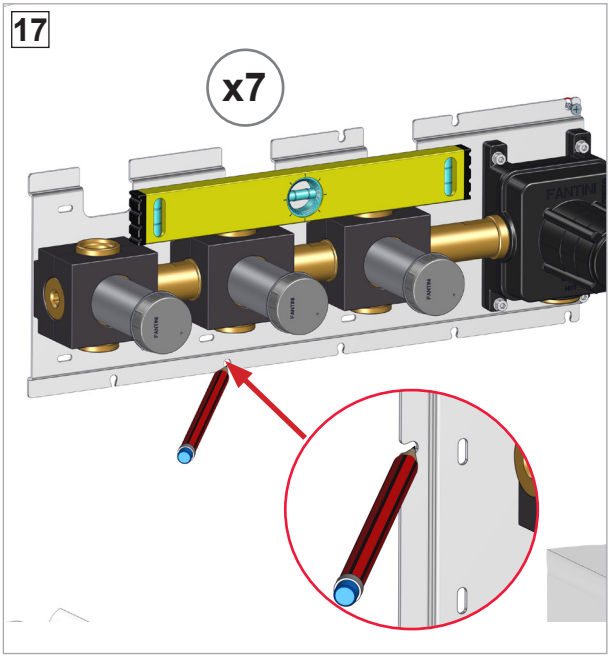
17
x7

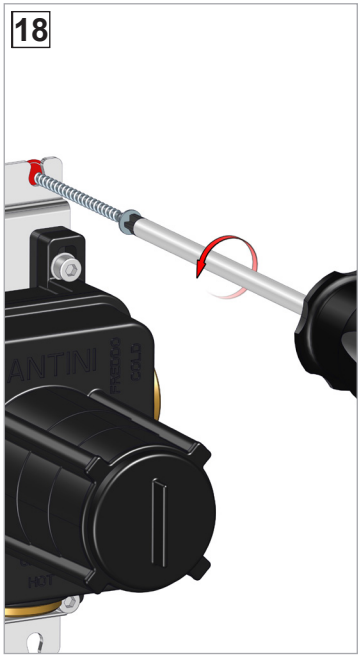
18

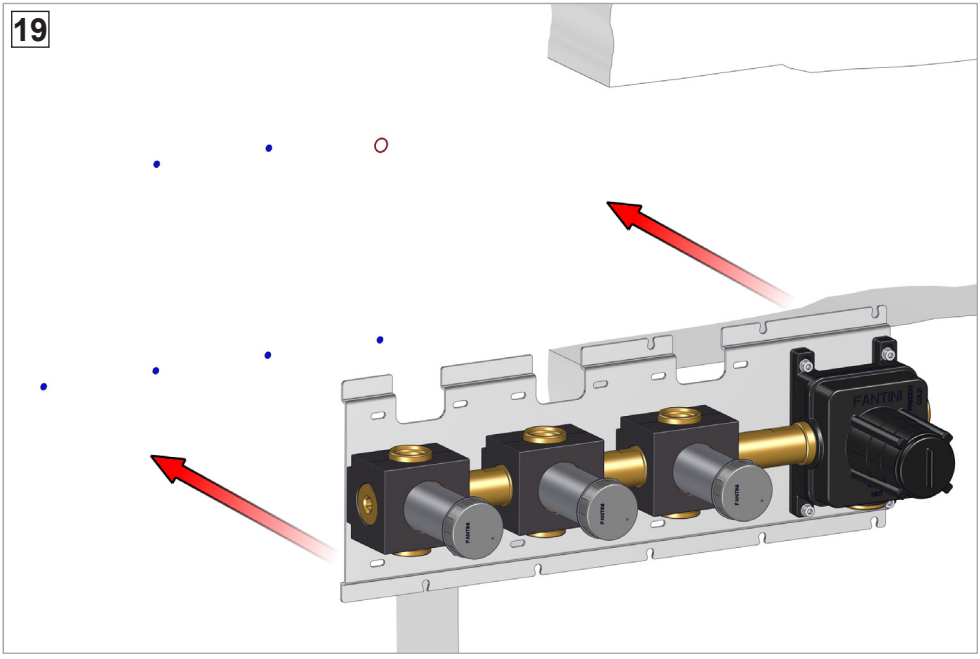
19


20
x7
HILTI TE12S

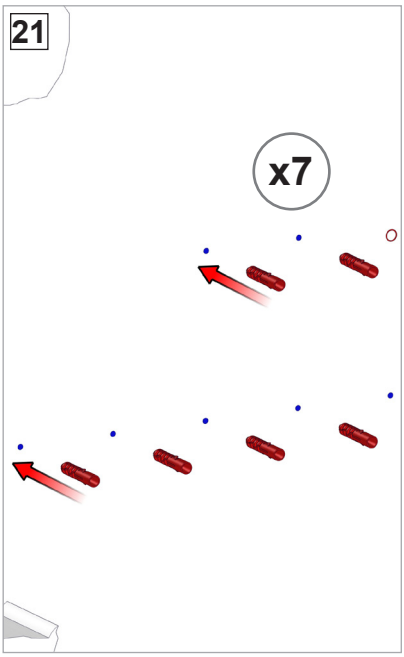
21
x7

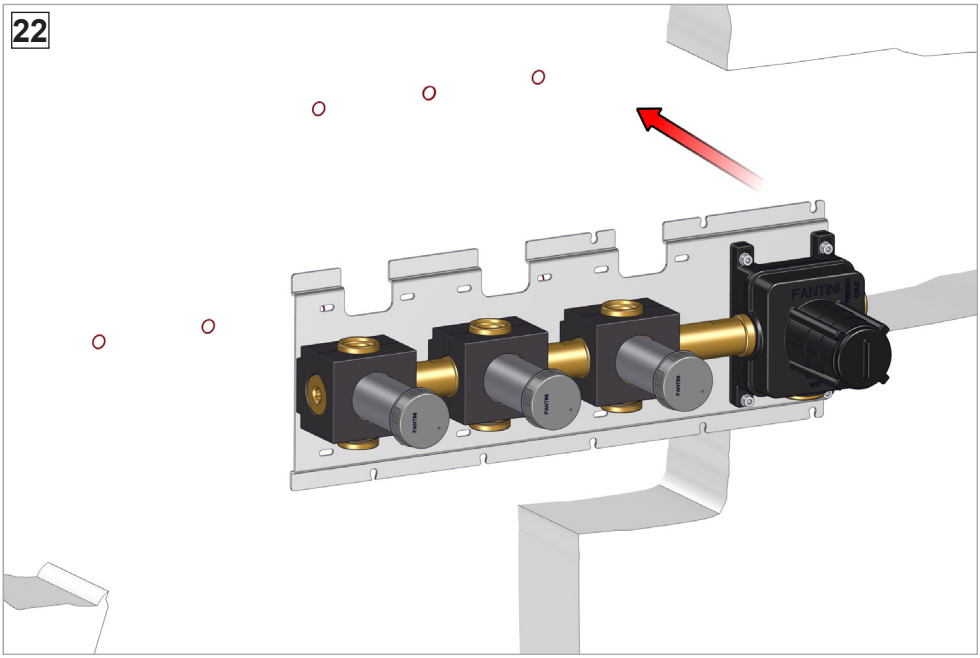
22

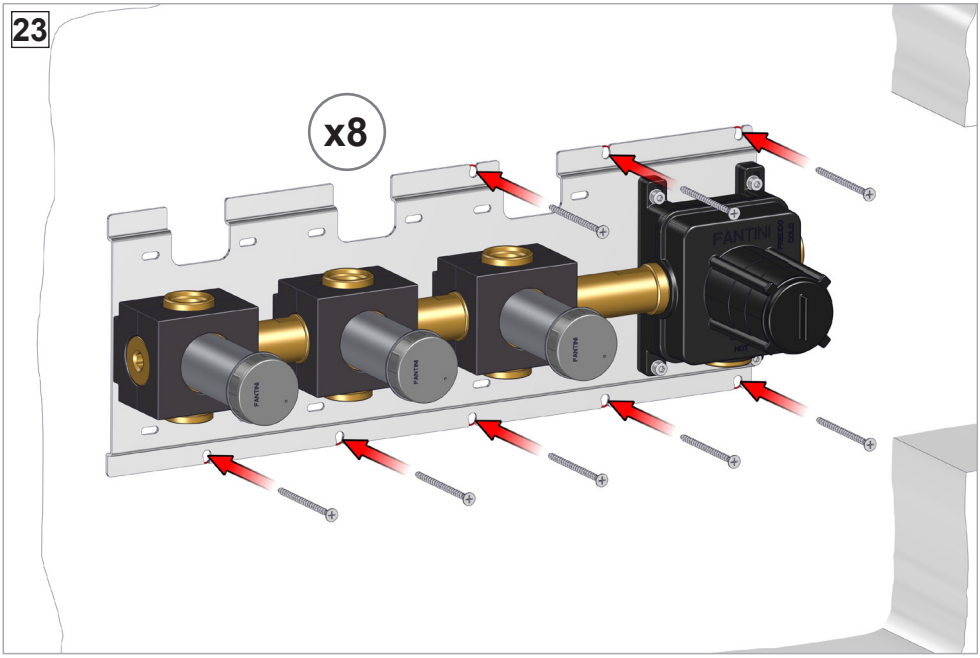
23
x8
FANTINI

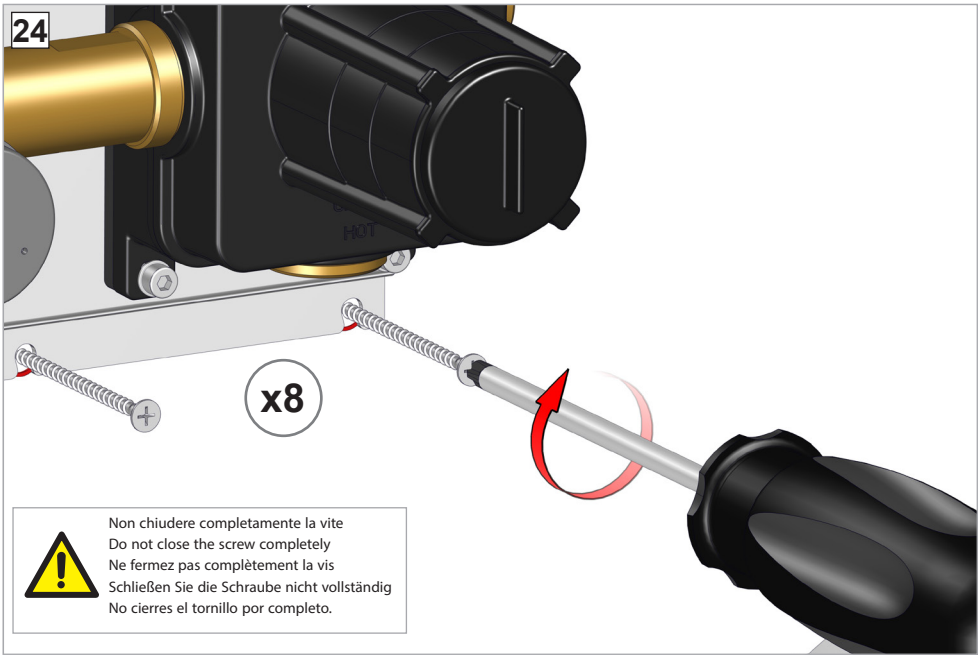
24
x8
HOT
Non chiudere completamente la vite
Do not close the screw completely
Ne fermez pas complètement la vis
Schließen Sie die Schraube nicht vollständig
No cierres el tornillo por completo.

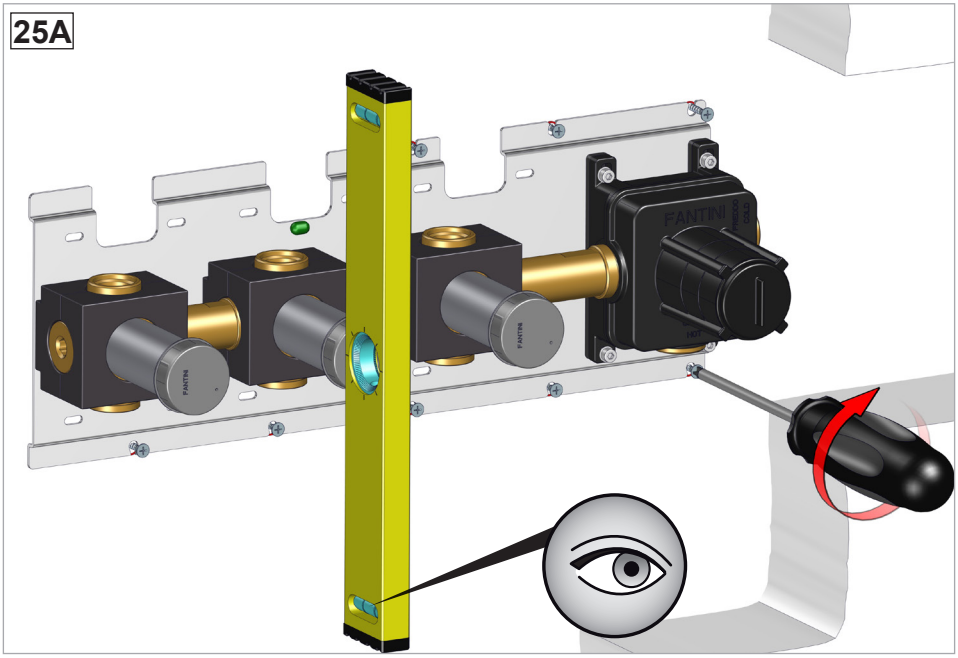
25A

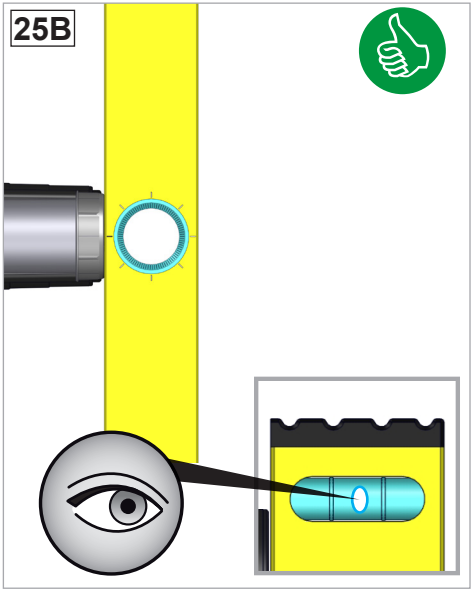
25B

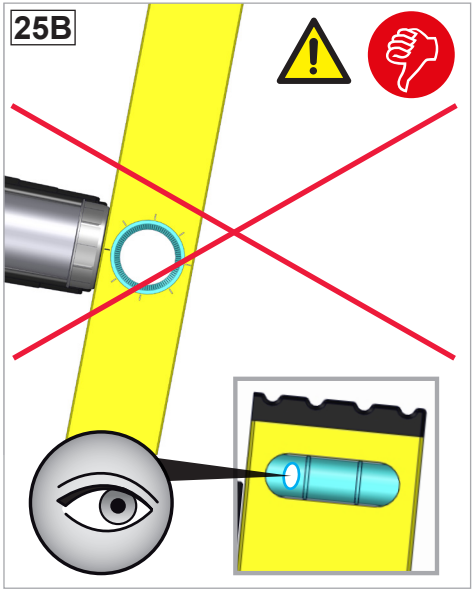
25B



- Mettere in pressione l'impianto per eliminare eventuali impurità
- Pressurize the system to remove any foreign matter
- Mettre l'installation sous pression pour éliminer les éventuelles impuretés.
- Die Anlage zur Beseitigung möglicher Verunreinigungen unter Druck setzen
- Someter a presión la instalación para eliminar eventuales impurezas

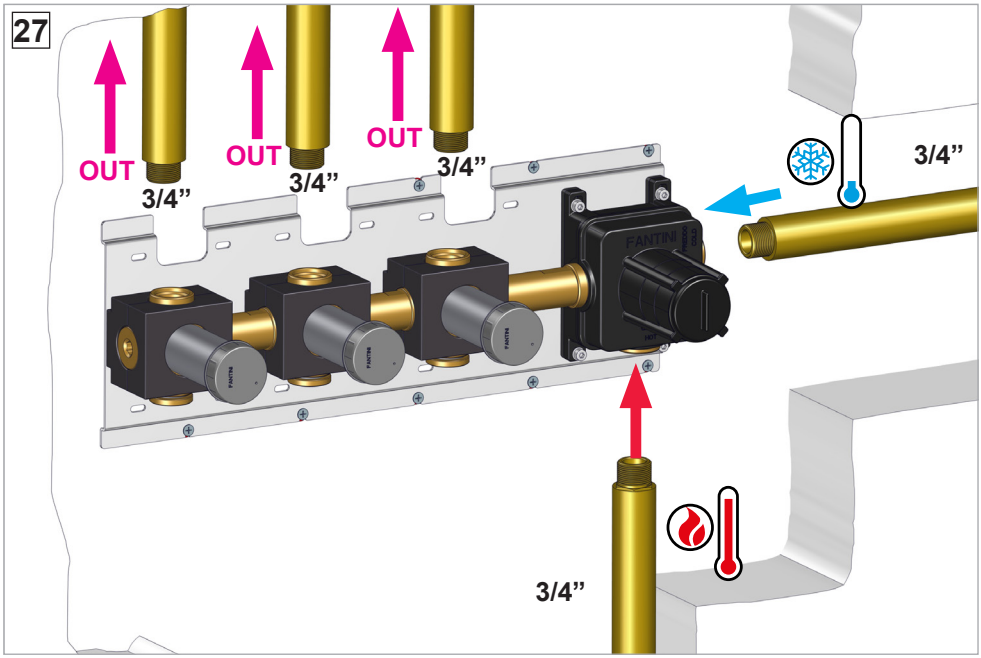

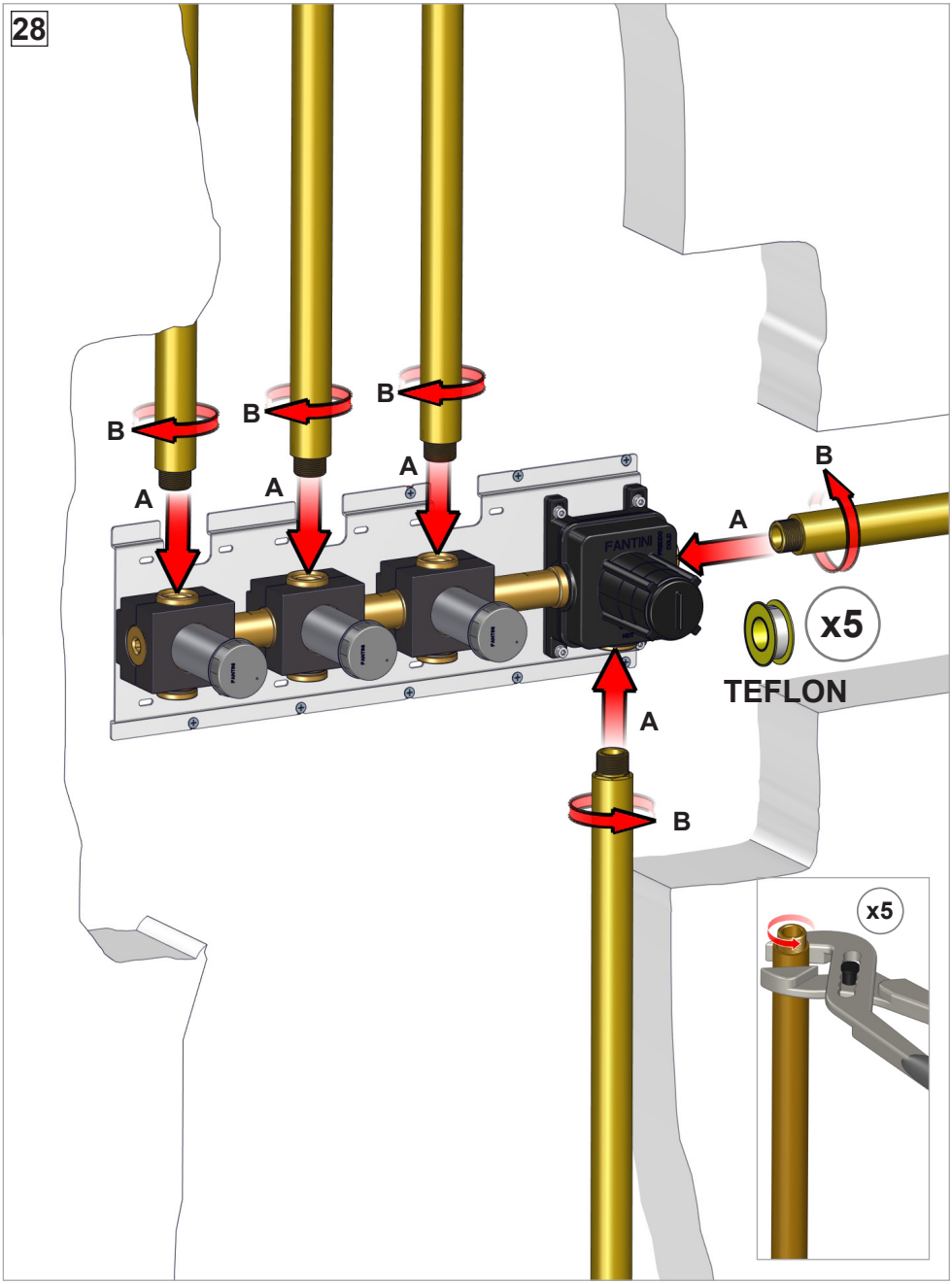
28
B
B
B
A
A
A
B
A
x5
TEFLON
A
B
x5

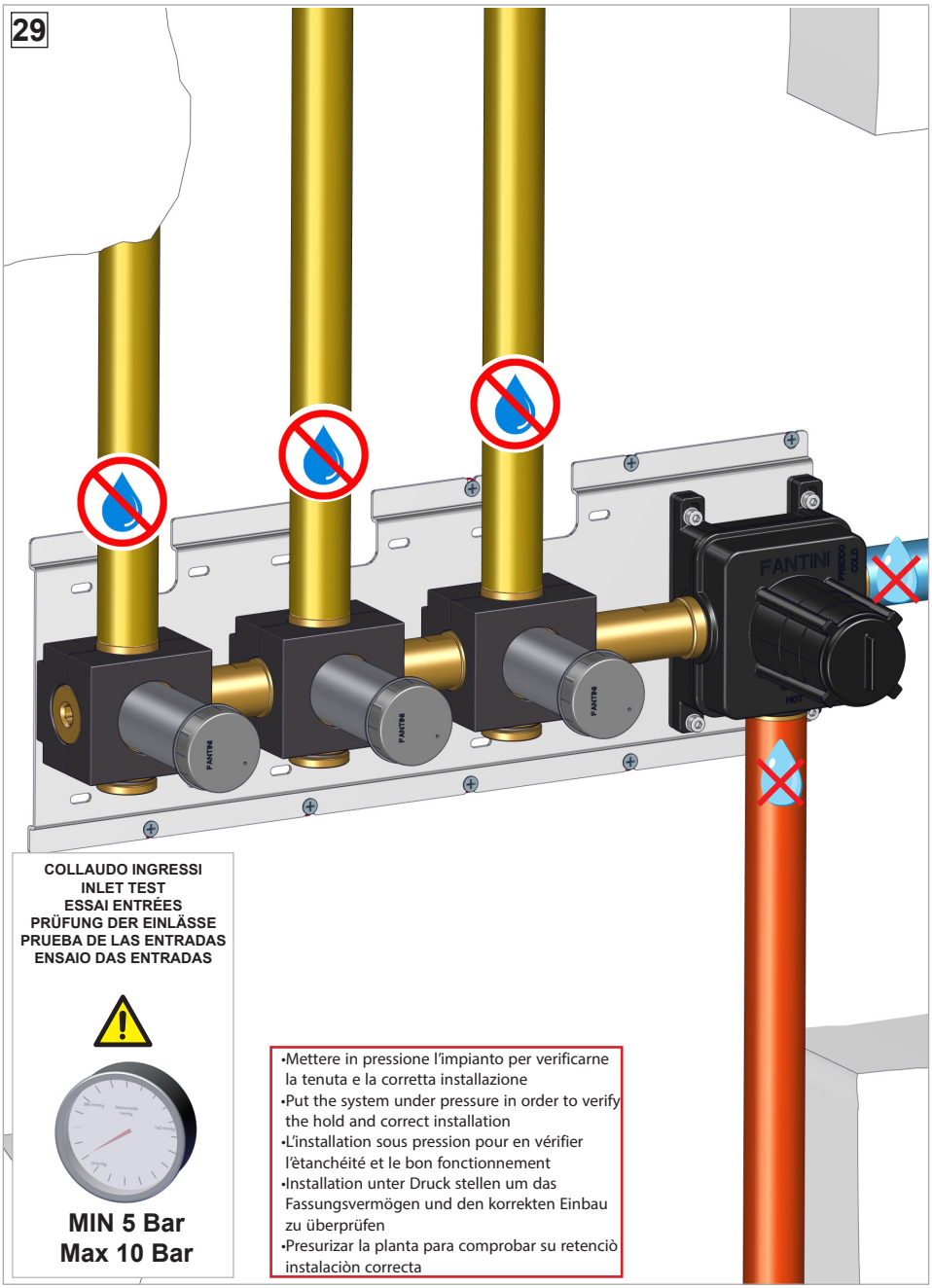
29
FANTINI
COLLAUDO INGRESSI
INLET TEST
ESSAI ENTRÉES
PRÜFUNG DER EINLÄSSE
PRUEBA DE LAS ENTRADAS
ENSAIO DAS ENTRADAS
MIN 5 Bar
Max 10 Bar
•Mettere in pressione l'impianto per verificarne la tenuta e la corretta installazione
•Put the system under pressure in order to verify the hold and correct installation
•L'installation sous pression pour en vérifier l'ètanchéité et le bon fonctionnement
•Installation unter Druck stellen um das Fassungsvermögen und den korrekten Einbau zu überprüfen
•Presurizar la planta para comprobar su retenciò instalaciòn correcta

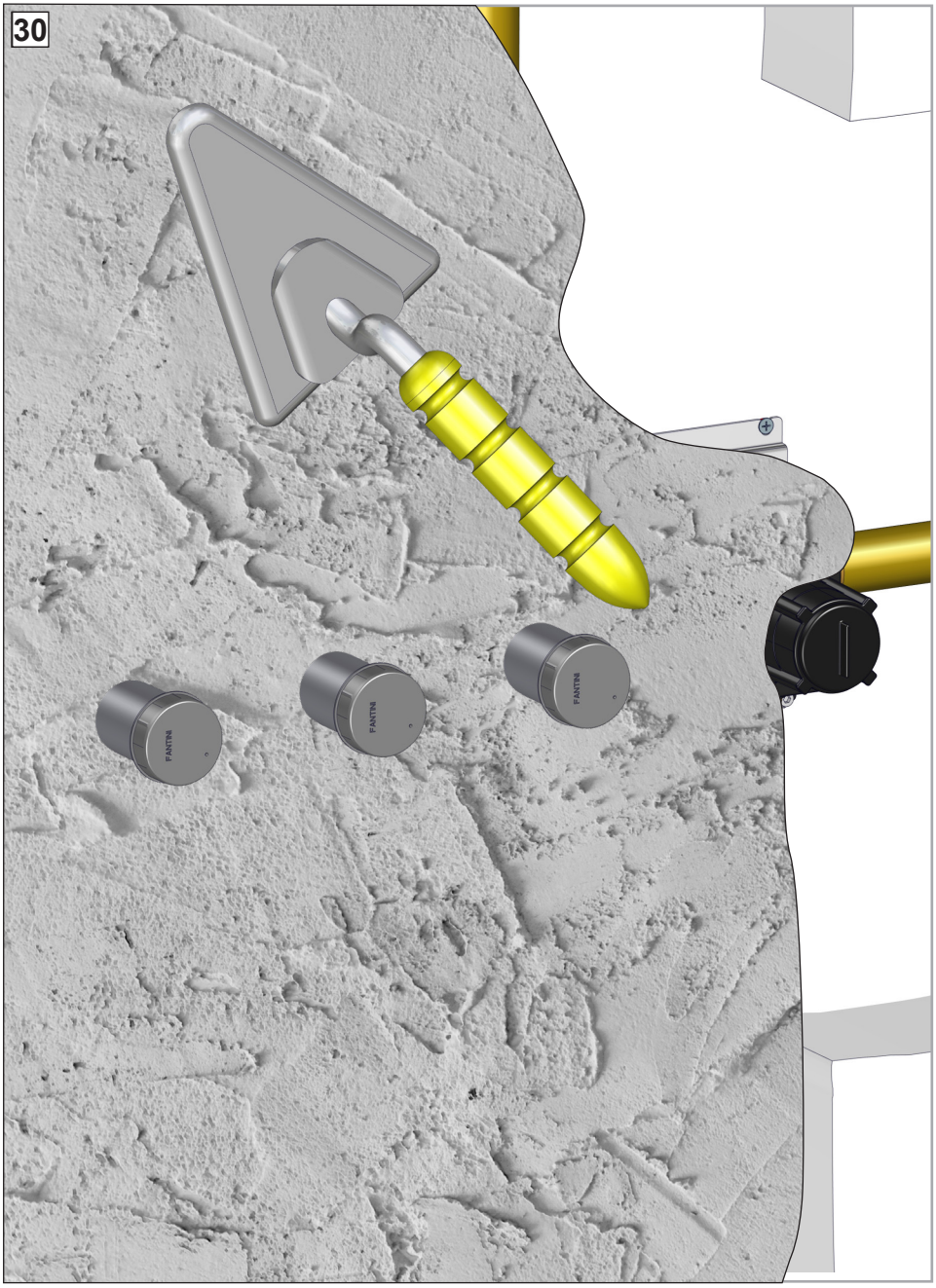
30
FANTINI
FANTINI
FANTINI

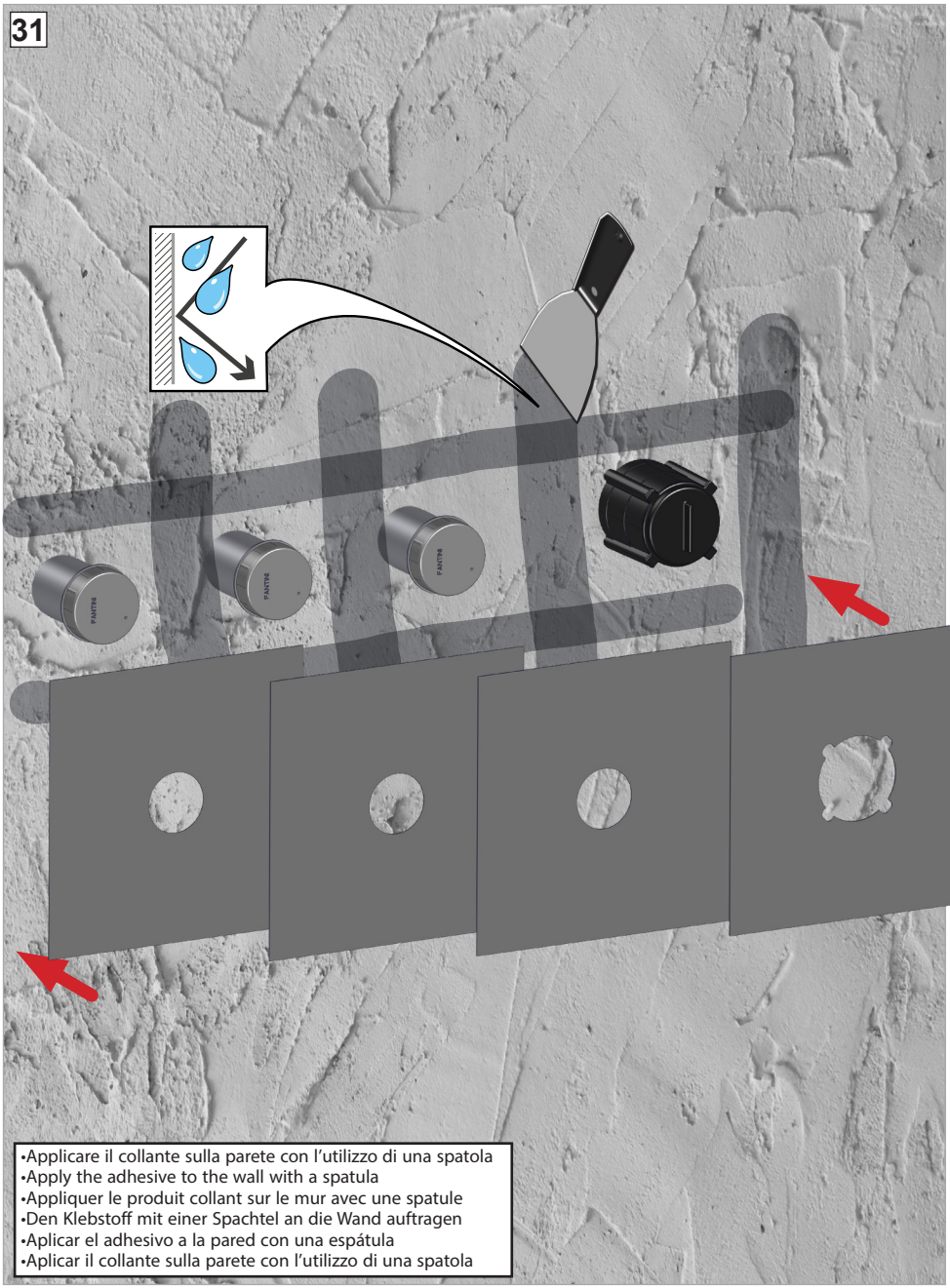
31
•Applicare il collante sulla parete con l'utilizzo di una spatola
•Apply the adhesive to the wall with a spatula
•Appliquer le produit collant sur le mur avec une spatule
•Den Klebstoff mit einer Spachtel an die Wand auftragen
•Aplicar el adhesivo a la pared con una espátula
•Aplicar il collante sulla parete con l'utilizzo di una spatola


32
•Applicare nuovamente il collante su tutta la guarnizione e nell'area adiacente
•Reapply the adhesive to all of the gasket and the surrounding area
•Applique de nouveau le produit collant sur tout le joint et autour
•Den Klebstoff auf die ganze Scheibe und den umgebenden Bereich wieder auftragen
•Volver a aplicar el adhesivo a toda la empaque y la zona circundante
•Candidate-se totalmente ao colante em toda a sua guarnização e na área adicente

In figura sono riportate le misure per il taglio delle piastrelle e interassi per pre-forare il rivestimento • Figure shows the measures for cutting tiles and distances to pre-drill the cover • Sur la figure sont indiques les dimensions pour la découpe des carreaux et entraxes pour percer le revêtement au préalable • Auf Abbildung befinden sich die für den Fliesenschnitt und Achsabstände für das Vorbohren der Verkleidung • En la figura se indican las medidas para el corte de los azulejos y la distancia entre los oreficios para perforar previamente el revestimiento • Na figura estão indicadas as medidas para o corte dos azulejos e inter-eixo para a pré-perfuração do revestimento.

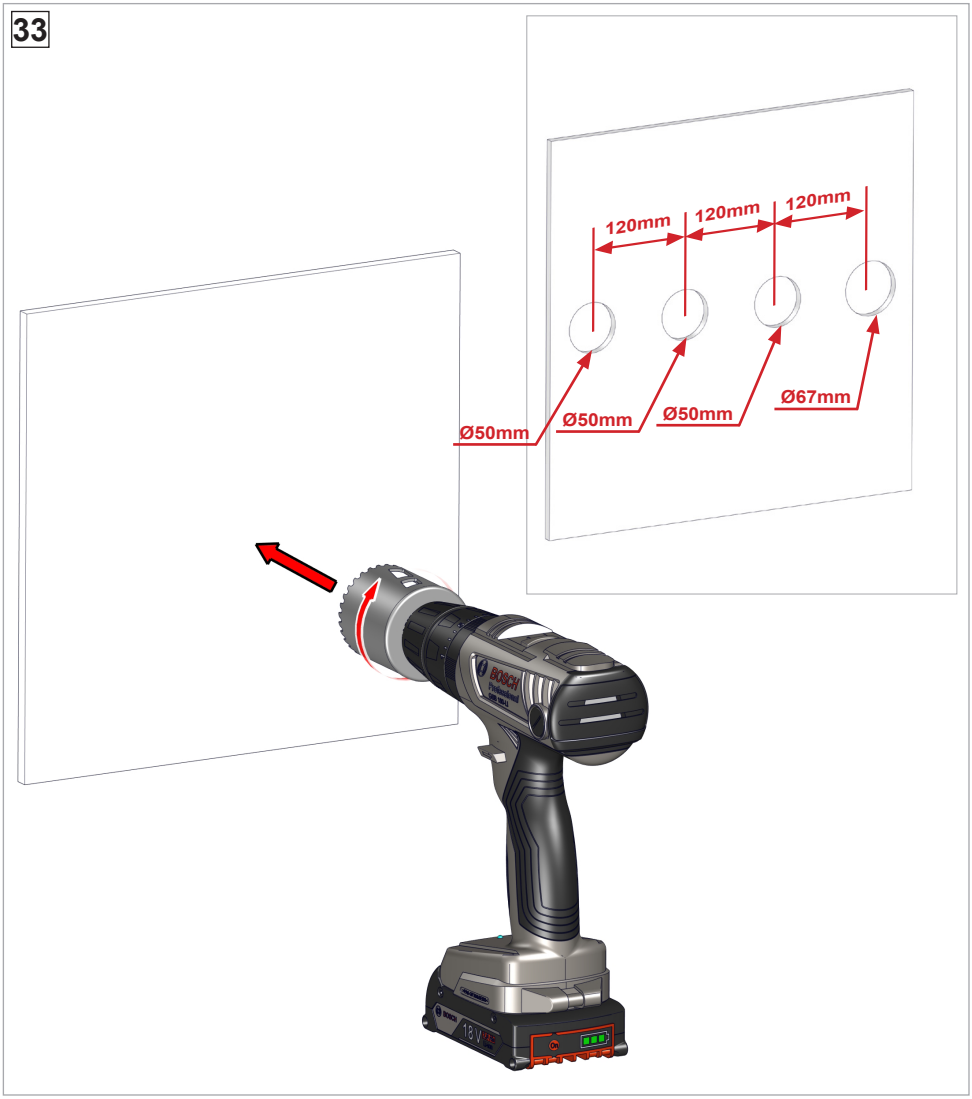

34

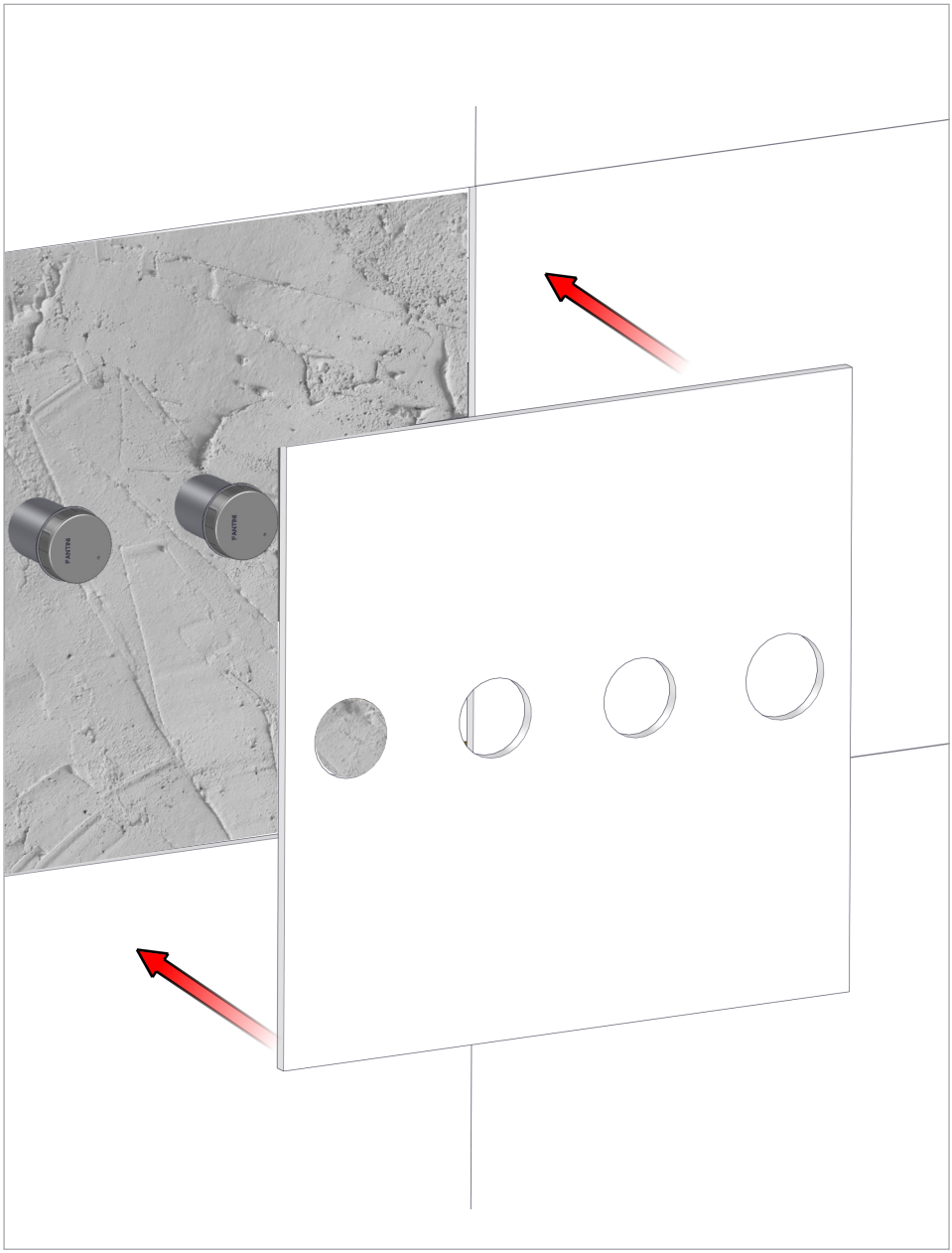

35



FANTINI
RUBINETTI

1191000210000000 Rev. 0

Fratelli Fantini Spa
via Buonarroti, 4
Pella (NO) Italia
T +39 0322 918411 r.a.
F +39 0322 969530
fantini@fantini.it
www.fantini.it