ICONA CLASSIC

ART. R504W - Miscelatore lavabo 2 fori / 2-hole washbasin mixer / Mitigeur lavabo 2 trous

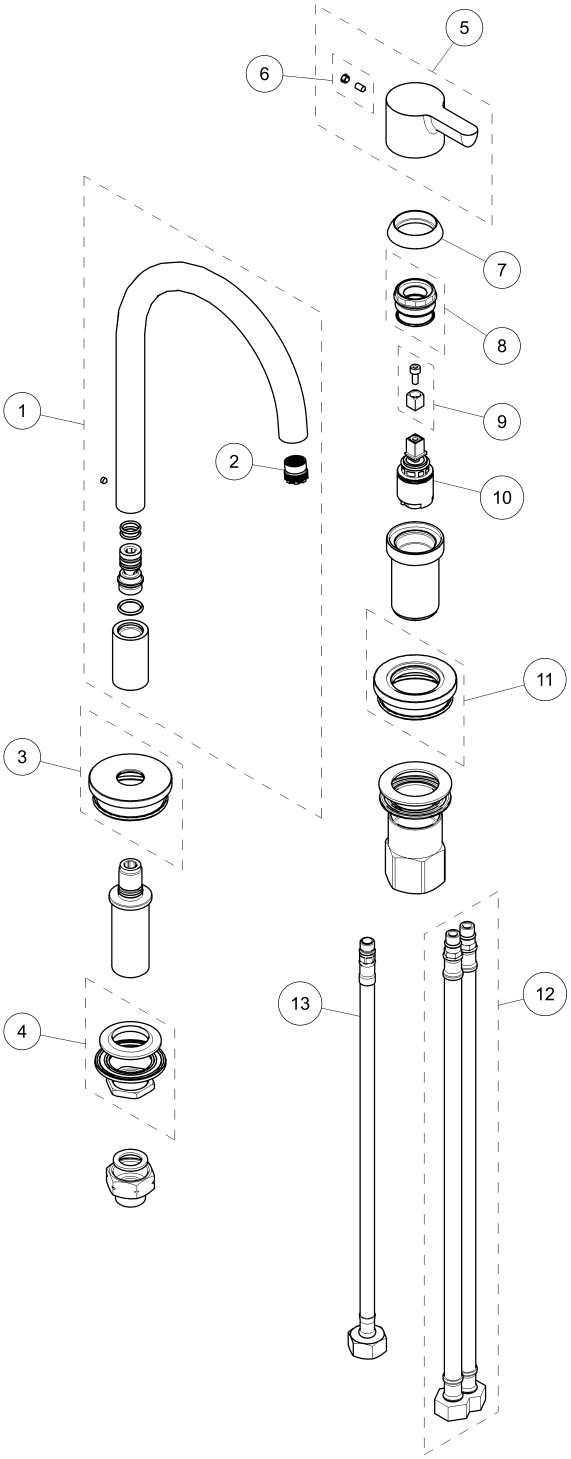

ART. R504W - Miscelatore lavabo 2 fori / 2-hole washbasin mixer / Mitigeur lavabo 2 trous

Nº	Codice / Code	Descrizione / Description / Dèsignaton
1	9002Q183	**Bocca lavabo completa** Complete washbasin spout Bec complet lavabo
2	90009855	**Aeratore M16,5x1 con chiave di smontaggio** M16,5x1 aerator with disassembly key Aérateur M16,5x1 avec clé pour demontage
3	90__Q057	**Rosone per bocca** Backplate for spout Rosace pour bec
4	9000Q043	**Kit di fissaggio** Fixing kit Kit de fixation
5	53__R448	**Maniglia comando miscelatore** Mixer handle Manette mitigeur
6	90__9533	**Kit di fissaggio** Fixing kit Kit de fixation
7	90__Q205	**Cappuccio coprighiera** Nut-ring cap Capouchon sous manette
8	9000Q206	**Ghiera bloccaggio per cartuccia** Locking ring for cartridge Écrou de serrage pour cartouche
9	9000Q221	**Vite e adattatore per cartuccia** Screw and adapter for cartridge Vis et adapteur pour cartouche
10	9000R470	**Cartuccia Ø 25 mm** Ø 25 mm cartridge Cartouche Ø 25 mm
11	90__Q214	**Anello base** Base ring Anneau base
12	90029331	**Coppia di flessibili di alimentazione M 10x1 x F 3/8" 40 cm** Pair of connecting hoses M 10x1 x F 3/8" 40 cm Paire de flexibles d'alimentation M 10x1 x F 3/8" 40 cm
13	90029109	**Flessibile di collegamento M10x1 F 1/2"** M10x1 x F1/2" connecting hose Flexible de connection M10x1 x F1/2"