Gerbeur électrique BUDGET-L

Pourquoi BUDGET-L ?

Le Pallit BUDGET-L présente un excellent rapport qualité/prix, ce qui en fait un modèle économique d'entrée de gamme dans le segment des gerbeurs électriques. Il est idéal pour les opérations courtes de transport et de préparation de commandes jusqu'à 1200 kg. Lors de l'opération de levage, le mât s'élève. La hauteur de levage maximale est de 3500 mm.

- Modèle d'entrée de gamme idéal grâce au rapport qualité/prix **avantageux**
- **L'unité de commande étanche** protège du froid, de la poussière et de l'humidité : **pour une intervention temporaire dans les chambres froides et les** ateliers de production.
- Poignée de timon ergonomique pour une commande conviviale
- Deux **batteries au gel 12V intégrées et sans entretien**
- **La recharge** s'effectue en branchant la batterie sur une **prise de courant classique de 230-V.**
- **Modèle maniable** pour les petites salles de stockage et de production
- **Les pneus en polyuréthane de manipulation aisée** sont résistants à l'abrasion et offrent une bonne adhérence au sol

Caractéristiques techniques

Gerbeur électrique BUDGET-L

DIMENSIONS

Longueur de la fourche	1150 mm	l
Largeur	795 mm	b1
Longueur	1755 mm	
Hauteur	2244 mm	
Hauteur totale, max.	3924 mm	h1
Largeur extérieure des fourches	570 mm	b5
Garde au sol	24 mm	
Distance entre les fourches	230 mm	
Hauteur à partir du sol	86 mm	
Hauteur du timon	1221 mm	
Largeur d'une fourche	160 mm	e
Centre de charge	600 mm	c
Rayon de giration	1366 mm	Wa
Largeur min. de l'allée entre les rayonnages (Europalettes EPAL1)	2034 mm	Ast

GÉNÉRALITÉS

Capacité	1200 kg
Matériau	Acier
Poids	477 kg
Type de frein	Électromagnétique
Niveau de pression acoustique selon EN 12053	70 db(A)

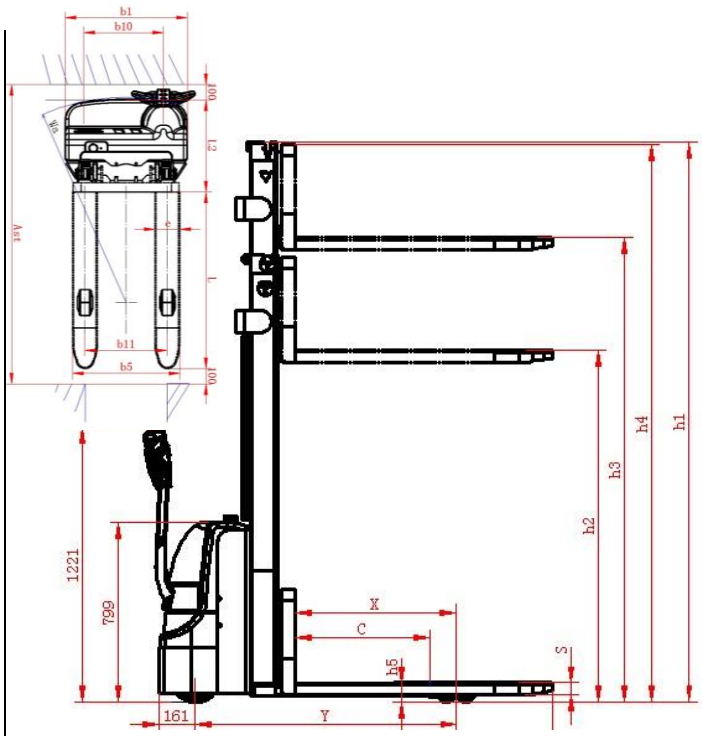

ENTRAINEMENT

Type de moteur d'entraînement	Moteur électrique
Capacité en pente, à vide	8 %
Capacité en pente, chargé	6 %
Puissance du moteur, entraînement	0,75 kW
Vitesse de déplacement, à vide	4,2 km

BATTERIE

Type de batterie	Gel
Temps de fonctionnement	4 h
Temps de charge	6 h
Poids de la batterie	54 kg
Capacité de la batterie	100 Ah
Tension de la batterie	12 V
Indicateur de charge des batteries	oui
Nombre de batteries	2
Information chargeur	Inclus, interne

LEVAGE

Hauteur de levage (h3)	3500 mm
Type d'élévateur	Hydraulique électrique
Vitesse de levage, à vide	0,13 m/s
Puissance du moteur, levage	2,2 kW

PNEUS

Matériau des roues	Polyuréthane
Galets	Tandem
Largeur des galets	70 mm
Diamètre des galets	80 mm
Largeur des roues	70 mm
Diamètre des roues	210 mm

Nous améliorons nos produits en permanence. Par conséquent, les caractéristiques techniques peuvent être modifiées sans préavis. Pour plus de détails sur notre garantie fabricant « Garantie de base », consultez notre déclaration de garantie Le transpalette est conforme aux règles de sécurité de l'UE.

Photos

Gerbeur électrique BUDGET-L

Photos

Gerbeur électrique BUDGET-L

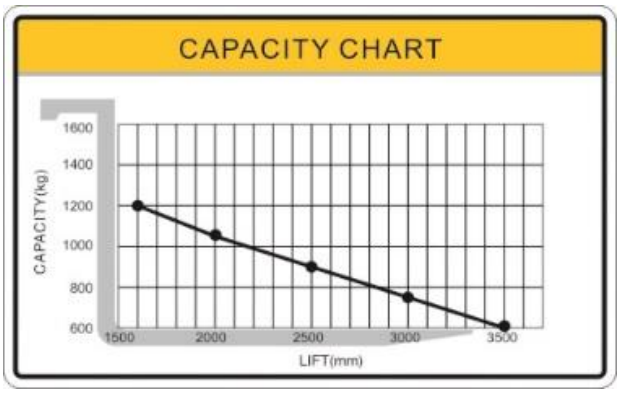

Pourquoi Pallit ?

- Livraison gratuite en 1-3 jours ouvrables
- Droit de retour de 100 jours
- Garantie de base de cinq ans sur tous les transpalettes
- Premiers secours par téléphone en cas de défaillance technique à vie
- Service de réparation sur place disponible

Des questions ? Parlez-en à nos experts produits.

✆ 0800 - 941 615