Argano per il settore edile

BUILD

Perché l'argano BUILD?

Con l'argano elettrico per il settore edile di alta qualità, i materiali da costruzione più pesanti possono essere trasportati ogni giorno verso l'alto in modo sicuro e semplice. Il dispositivo di sospensione con blocco di protezione facilita l'installazione, garantisce un lavoro sicuro e consente l'uso mobile dell'argano.

- **Dispositivo di sospensione:** si monta semplicemente su un tubo a sezione circolare senza bisogno di attrezzi aggiuntivi
- **Lunghezza della fune:** fune extra lunga di **30 m** di lunghezza per altezze di sollevamento particolarmente elevate
- **Funzionamento pratico:** controllo intuitivo delle funzioni tramite il telecomando; per una maggiore flessibilità è possibile installare un radiocomando in un secondo tempo
- Resistente alla polvere e agli spruzzi d'acqua ai sensi di **IP54**
- **Sicurezza:** la messa in funzione è possibile solo dopo un montaggio corretto! L'**interruttore di arresto d'emergenza** è integrato nel telecomando

Dati tecnici

BUILD

OPZIONI fra cui scegliere

	❶ | ❷
Capacità di carico del gancio singolo	200, 400 kg
Capacità di carico del gancio doppio	400, 800 kg
Potenza del motore	1000, 1300 W
Corrente nominale	4,3, 5,8 A

DIMENSIONI

Lunghezza del cavo del telecomando	1,5 m
Altezza di sollevamento del gancio singolo	30 m
Lunghezza del cavo di alimentazione	0,65 m
Diametro della fune	4, 5 mm
Lunghezza della fune	30 m
Distanza minima (fissaggio fino all'estremità del gancio)	930 mm

INDICAZIONI GENERALI

Norma	EN 14492-2
Colore	Blu oltremare
Materiale	Acciaio
Tipologia costruttiva	Argano per il settore edile
Peso	33, 35 kg

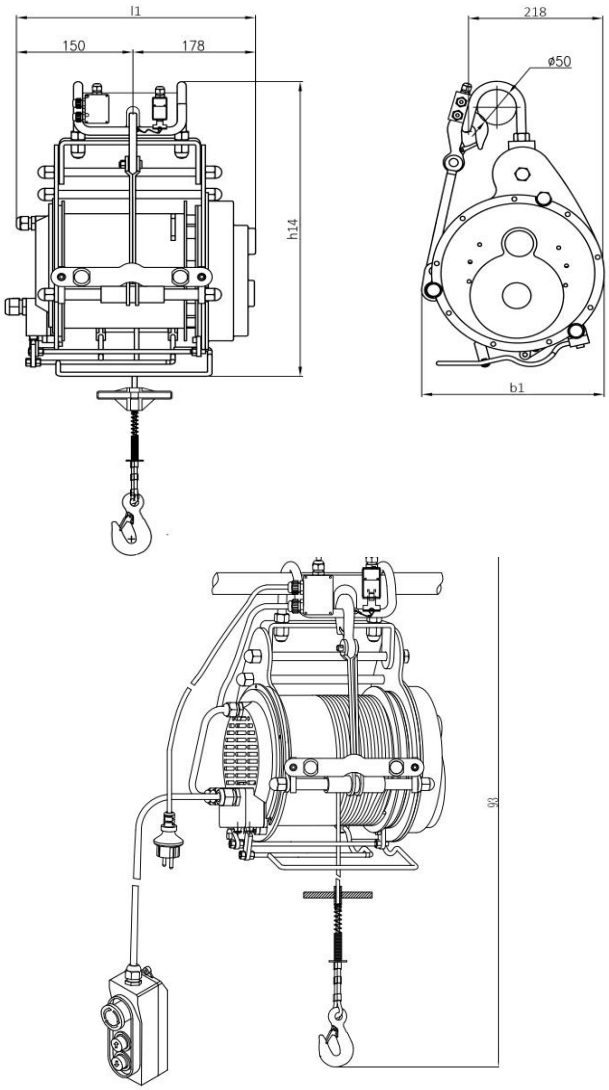

DATI TECNICI

Tipo di protezione	IP 54
Protezione da sovraccarico termico	Sì
Emissioni acustiche	71 db
Velocità di sollevamento a gancio singolo	4 m/min
Velocità di sollevamento a doppio gancio	8 m/min
Tensione del dispositivo	230 V
Classe di isolamento	B
Durata di accensione	S3-20%-10,
Dimensione della filettatura	M10
Resistenza alla trazione della fune	1870 N/mm^2
Gruppo di unità di propulsione	M1

Miglioriamo continuamente i nostri prodotti. Pertanto, i dati tecnici possono variare senza preavviso. Le immagini e i disegni dei prodotti possono variare a seconda della versione e dell'anno di produzione.

Immagini

BUILD

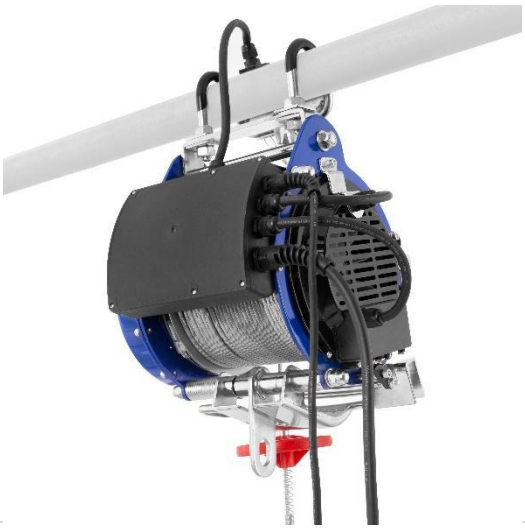

Perché Pallit?

- Consegna gratuita in 1-3 giorni lavorativi
- Diritto di reso entro 100 giorni
- Cinque anni di garanzia di base su tutti i carrelli elevatori
- Primo soccorso per le domande tecniche per tutta la durata del prodotto
- Servizio di riparazione disponibile in loco

Domande? Parlate con i nostri esperti sui prodotti.

✆ 800 – 683 803