Elektrohubwagen mit Standplattform RIDE

Warum der RIDE?

Dieser Elektrohubwagen mit Standplattform ist ideal für kräfteschonendes und effizientes Manövrieren und Bewegen von Europaletten in Lagerlogistik und Industrie. Die Standplattform ermöglicht dem Bediener dabei das Mitfahren auf dem Gerät während des Palettenhandlings, auch über langen Fahrtwegen hinweg.

- Für den Transport von Paletten bis 2000 kg im **Langstrecken-Einsatz** und **intensiven Anwendungen**
- **Klappbare Fahrerplattform mit Seitenschutzgeländer** garantiert die Sicherheit des Bedieners während der Fahrt
- Funktionen, wie Fahren und Heben und Senken der Gabelzinken, erfolgen bequem über den **multifunktionalen Deichselkopf**
- **Leistungsstarke Bleibatterie** mit Kapazität von 210 Ah wird ganz einfach über das integrierte Ladegerät an **einer 230V-Steckdose aufgeladen**
- Aufgrund einer max. Fahrgeschwindigkeit von 7,1 km/h (unbeladen) und der Standplattform ist für die Benutzung **ein Staplerschein notwendig**
- Bereifung besteht aus strapazierfähigem **Polyurethan (PU)** und sorgt für die nötige Stabilität

Technische Daten

Elektrohubwagen mit Standplattform RIDE

ABMESSUNGEN

Gabellänge	1150 mm	l
Breite	775 mm	b1
Länge	1760 mm	l1
Gabelbreite außen	550 mm	b5
Radstand	1261 mm	y
Bodenfreiheit	28 mm	m2
Abstand zwischen Gabeln	190 mm	
Höhe von Boden	82 mm	h13
Deichselhöhe	1430 mm	h14
Gabelbreite einzeln	180 mm	e
Lastschwerpunkt	600 mm	c
Wenderadius	1600 mm	Wa
Min. Regalgangbreite (EPAL1 Europaletten)	2010 mm	Ast

ALLGEMEIN

Tragkraft	2000 kg
Material	Stahl
Gewicht	720 kg
Bremsenart	Elektromagnetisch
Staplerschein	Ja
Schalldruckpegel nach EN 12053	70 db(A)

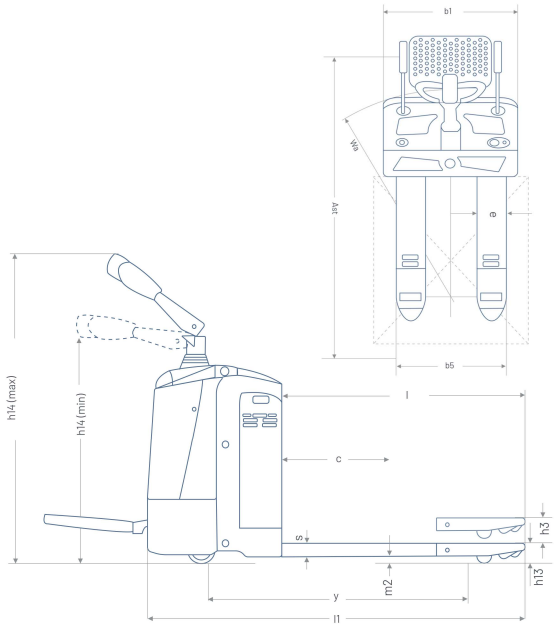

ANTRIEB

Antriebsart	Elektromotor
Steigfähigkeit, unbeladen	8 %
Steigfähigkeit, beladen	8 %
Motorleistung	1,2 kW
Fahrgeschwindigkeit, beladen	7,0 km/h
Fahrgeschwindigkeit, unbeladen	7,1 km/h

BATTERIE

Batterietyp	Blei
Gewicht der Batterie	196 kg
Batteriekapazität	210 Ah
Batteriespannung	24 V
Batteriestandsanzeige	ja
Anzahl Batterien	1
Ladegerät	Extern, inklusive

HUB

Hubhöhe (h3)	202 mm
Hubart	Elektrisch
Anhebegeschwindigkeit, beladen	0,039 m/s
Anhebegeschwindigkeit, unbeladen	0,056 m/s
Motorleistung	1,2 kW

BEREIFUNG

Material der Bereifung	Polyurethan (PU)
Laufrollen	Single
Breite Laufrollen	126 mm
Durchmesser Laufrollen	82 mm
Breite Lenkrollen	70 mm
Durchmesser Lenkrollen	250 mm

Wir verbessern unsere Produkte kontinuierlich. Deshalb können sich technische Daten ohne Vorankündigung ändern. Produktbilder und Skizzen können abweichen. Ausgenommen von unserer Herstellergarantie "Plus-Garantie" sind Verschleißteile, Akkus und Batterien - Details finden Sie in unserer Garantieerklärung. Der Hubwagen entspricht den Sicherheitsbestimmungen der EU.

Bilder

Elektrohubwagen mit Standplattform RIDE

Bilder

Elektrohubwagen mit Standplattform RIDE

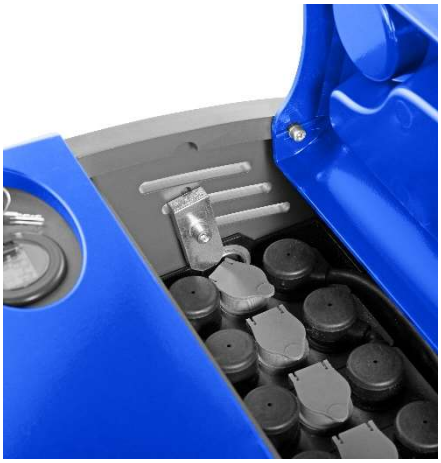

Warum Pallit?

- Kostenlose Lieferung in 1-3 Werktagen
- 100-Tage-Rückgaberecht
- Fünf Jahre Basis-Garantie auf alle Hubwagen
- Erste-Hilfe bei technischen Fragen auf Lebenszeit
- Vor-Ort-Reparaturservice verfügbar

Fragen? Sprechen Sie mit unseren Produkt-Experten.

✆ 0800 - 000 96 25