• 1.09.259F
• 9.4.2013
• Tyyppi 3510
© VALLOX

Vallox 75/95

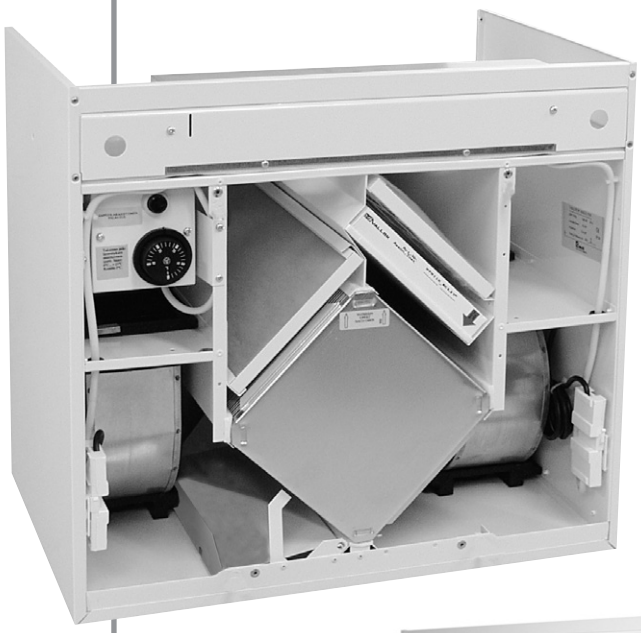

Tyyppi 3510

Mallit:

VALLOX 75 **VALLOX 95**
VALLOX 75 VKL **VALLOX 95 VKL**

- Huoneistokohtaiseen ilmanvaihtoon pien-, rivi- ja kerrostaloihin
- Tulo-/poistoilmanvaihto lämmöntalteenotolla
- Hyvä suodatus
- Sisäänrakennettu lämmöntalteenoton ohitus kesäilmanvaihtoon
- Monipuolinen ohjausvalikoima
- Kätevä kattoasennuslevy – yksinkertaiseen ja nopeaan asennukseen
- Huoltokytkin vakiovarusteena

Vallox 75/95 SILENT



VALLOX 75 SILENT **VALLOX 95 SILENT**
VALLOX 75 SILENT VKL **VALLOX 95 SILENT VKL**

- Suunniteltu 40-80m² (75 SILENT) ja 80-120m² (95 SILENT) kerros- ja rivitaloasuntoihin
- Koneen vaipan äänieristystä parannettu
- Puhallinkonstruktiota muutettu
- Kattoasennus estää äänen siirtymisen asunnon seinärakenteisiin
- Muut ominaisuudet = Vallox 75/95

Kaikkia malleja on saatavana R ja L -malleina

Tekniset tiedot

Puhaltimet	**VALLOX 75**	Tuloilma	105 W 65 dm³/s 90 Pa
		Poistoilma	105 W 75 dm³/s 130 Pa
Puhaltimet	**VALLOX 95**	Tuloilma	180 W 85 dm³/s 75 Pa
		Poistoilma	180 W 95 dm³/s 130 Pa
Puhaltimet	**VALLOX 75 SILENT**	Tuloilma	105 W 65 dm³/s 60 Pa
		Poistoilma	105 W 75 dm³/s 75 Pa
Puhaltimet	**VALLOX 95 SILENT**	Tuloilma	180 W 85 dm³/s 50 Pa
		Poistoilma	180 W 95 dm³/s 75 Pa
Lämmöntalteenotto			Levylämmönvaihdin, hyötysuhde n. 60 %
Lämmöntalteenoton ohitus			Kesä-/talvipelti
Jälkilämmitys			Sähkö, 500 W tai vesipatteri (VKL)
Suodattimet		Tuloilma	G4 + F 7
		Poistoilma	G4
Paino			36 kg, Silent-mallit 52 kg
Huoltokytkin			Ovikytkin
Tehon säätö			Liesikupu PTX/PTXP, ohjauskeskus 1992A / 1992A EK tai kaukovalvontakeskus 1993A YK
Liitäntätehot ja tiedot	**VALLOX 75/95**		230 V, IP 34
	VALLOX 75/75 SILENT		105 W, 0,9 A + jälkilämmitys 2,2 A yht. 3,1 A
	VALLOX 95/95 SILENT		180 W, 1,6 A + jälkilämmitys 2,2 A yht. 3,8 A
	VALLOX 75 VKL/75 SILENT VKL		105 W, 0,9 A
	VALLOX 95 VKL/95 SILENT VKL		180 W, 1,6 A

TEKNINENOHJE

© VALLOX • Pidätämme oikeuden muutoksiin ilman etukäteisilmoitusta

VALLOX 75/95

MITAT, SUORITUSARVOT, SFP – 75/95

Mitat ja kanavalähdöt

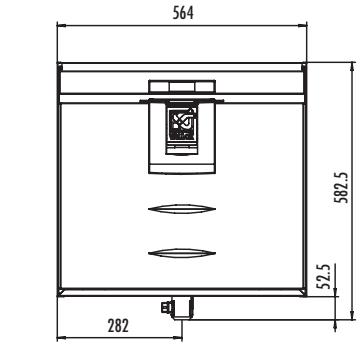

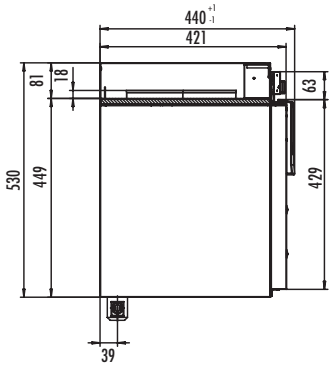

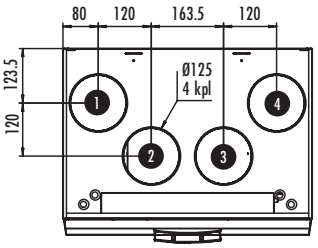

KANAVALÄHDÖT

Malli R

1. Tuloilma asuntoon
2. Poistoilma asunnosta
3. Ulkoilma koneeseen
4. Jäteilma ulos

Malli L

1. Jäteilma ulos
2. Ulkoilma koneeseen
3. Poistoilma asunnosta
4. Tuloilma asuntoon

Ilmamäärät / tehot ja SFP

VALLOX 75/puhallin 105 W

Vallox 75

Puhallinkäyrät
P = poistoilmapuhallin
T= Tuloilmapuhallin

PK ja TK ovat esimerkkejä tulo- ja poistokanaviston painehäviöistä

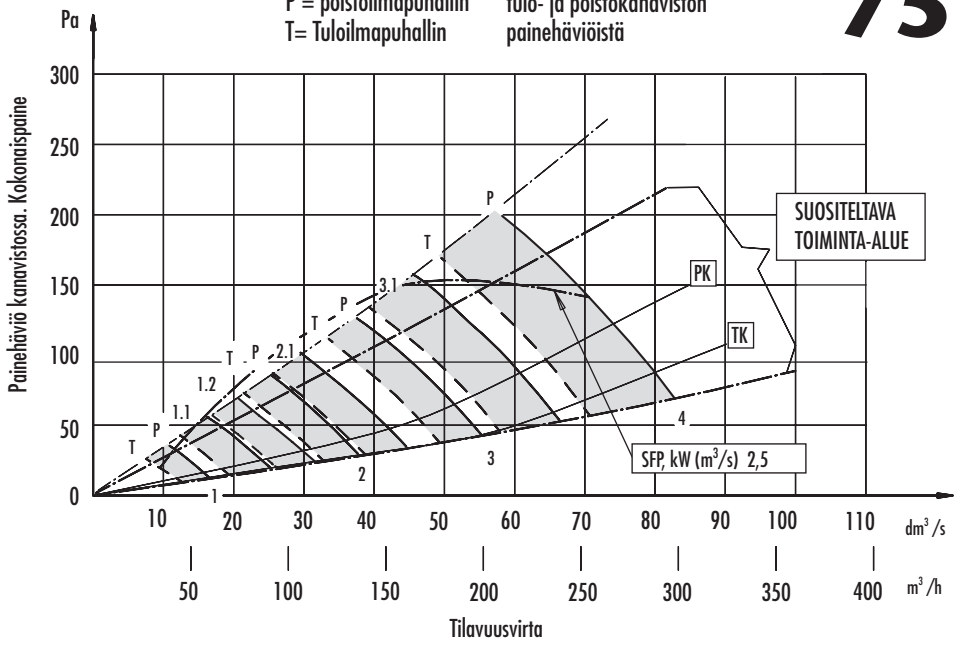

SFP-luku (Specific Fan Power)
suositusarvo <2,5 (kw/m³/s)

$$SFP = \frac{\text{Ottoteho (yht.) (W)}}{\text{Ilmavirta (max) (dm}^3\text{/s)}}$$

VALLOX 95/puhallin 180 W

Vallox 95

Puhallinkäyrät
P = poistoilmapuhallin
T= Tuloilmapuhallin

PK ja TK ovat esimerkkejä tulo- ja poistokanaviston painehäviöistä

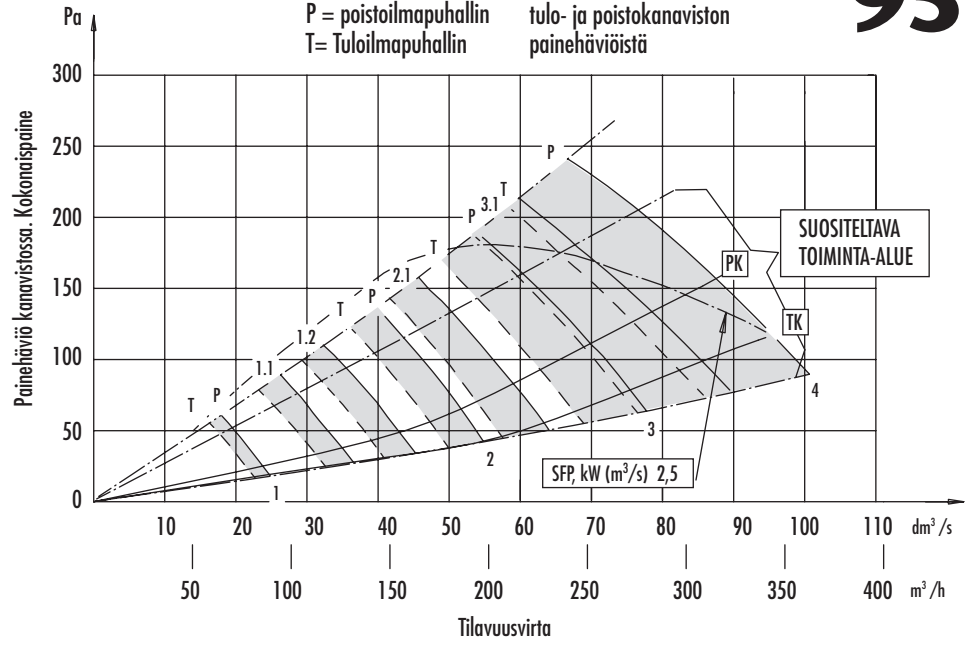

SFP-luku (Specific Fan Power)
suositusarvo <2,5 (kw/m³/s)

$$SFP = \frac{\text{Ottoteho (yht.) (W)}}{\text{Ilmavirta (max) (dm}^3\text{/s)}}$$

© VALLOX • Pidätämme oikeuden muutoksiin ilman etukäteisilmoitusta

VALLOX 75/95

ÄÄNIARVOT JA TEHOT – 75/95

Ääniarvot VALLOX 75, 105 W puhallin

		Koneesta tuloilmakanavistoon lähtevä äänitehotaso oktaavikaistoittain L_W, dB								Koneesta poistoilmakanavistoon lähtevä äänitehotaso oktaavikaistoittain L_W, dB							
		SÄÄTÖASENTO/ILMAVIRTA (dm³/s)								SÄÄTÖASENTO/ILMAVIRTA (dm³/s)							
	Hz	1 13	1.1 20	1.2 25	2 31	2.1 36	3 44	3.1 51	4 61	1 18	1.1 26	1.2 30	2 35	2.1 41	3 50	3.1 58	4 69
Oktaavikaistan keskitaajuus herzeinä	**63**	62	68	73	75	77	86	81	85	41	56	62	65	65	71	72	76
	125	47	53	56	59	62	66	71	74	41	48	52	55	57	63	67	69
	250	36	41	45	48	51	55	58	62	30	34	38	42	45	50	54	58
	500	28	35	39	41	43	47	49	53	24	28	31	34	36	40	43	46
	1000	27	35	42	46	50	52	55	58	15	24	30	34	37	40	42	44
	2000	17	29	35	38	41	46	50	57		17	23	27	30	35	38	43
	4000		19	28	31	34	40	43	47				17	20	25	29	33
	8000				19	25	33	38	43						17	25	
L_W, dB		62	68	73	75	78	86	82	86	44	56	62	65	66	72	73	77
L_{WA}, dB(A)		37	43	48	51	54	60	60	64	25	34	41	43	44	50	52	56

	Koneesta vaipan läpi tuleva äänenpainetaso huonetilassa, johon se on asennettu (10m² äänenpaineabsorptio)							
	SÄÄTÖASENTO/ILMAVIRTA (dm³/s)							
	1 14/18	1.1 21/25	1.2 25/30	2 31/36	2.1 36/42	3 44/52	3.1 52/60	4 61/71
L_{pA}, dB(A)	20	24	27	29	31	34	37	40

Vallox **75**

VALLOX 75 / 105 W

Ääniarvot VALLOX 95, 180 W puhallin

		Koneesta tuloilmakanavistoon lähtevä äänitehotaso oktaavikaistoittain L_W, dB								Koneesta poistoilmakanavistoon lähtevä äänitehotaso oktaavikaistoittain L_W, dB							
		SÄÄTÖASENTO/ILMAVIRTA (dm³/s)								SÄÄTÖASENTO/ILMAVIRTA (dm³/s)							
	Hz	1 24	1.1 34	1.2 40	2 49	2.1 56	3 65	3.1 72	4 78	1 26	1.1 37	1.2 45	2 53	2.1 60	3 71	3.10 79	4 87
Oktaavikaistan keskitaajuus herzeinä	**63**	69	75	77	79	83	84	85	86	57	63	67	69	68	73	77	75
	125	55	61	64	68	72	74	76	77	54	62	65	68	71	73	75	77
	250	44	49	54	56	58	62	64	66	39	46	50	54	57	61	63	65
	500	41	45	47	50	53	56	58	60	38	43	46	48	50	52	54	56
	1000	41	50	53	56	59	61	62	63	31	40	42	44	46	48	50	51
	2000	37	43	47	51	55	60	63	64	25	32	37	40	42	46	49	50
	4000	28	36	42	45	48	51	53	55	14	23	27	31	34	37	39	41
	8000		28	36	39	42	46	48	50				18	23	27	29	31
L_W, dB		70	75	77	79	83	85	86	87	59	66	69	72	73	76	79	79
L_{WA}, dB(A)		47	53	57	60	63	66	68	69	40	47	50	53	56	58	60	62

	Koneesta vaipan läpi tuleva äänenpainetaso huonetilassa, johon se on asennettu (10m² äänenpaineabsorptio)							
	SÄÄTÖASENTO/ILMAVIRTA (dm³/s)							
	1 23/26	1.1 33/37	1.2 40/45	2 48/53	2.1 56/62	3 65/72	3.1 71/80	4 78/87
L_{pA}, dB(A)	28	34	37	39	41	44	46	47

Vallox **95**

VALLOX 95 / 180 W

Mittauspisteet

VALLOX 75/VALLOX 95

Mittauspisteet lähtökauluksen jälkeen.
Puhallinkäyrät ilmoittavat kanavistohäviöihin käytettävissä olevan kokonaispaineen.

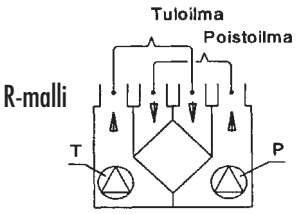

Tehot

Vallox **75**

VALLOX 75, 105 W puhaltimella

Ottotehoissa mukana muuntaja 0,85 A (PTX)

Puhallin-nopeudet	Puhaltimien ottoteho (2 puhallinta)	Säätö-jännite
*1	24 W	70V
1.1	37 W	90 V
1.2	50 W	110 V
*2	62 W	120 V
2.1	77 W	135 V
*3	102 W	160 V
3.1	129 W	180 V
*4	176 W	230 V

*) Tehtaalla valitut säätönopeudet

Vallox **95**

VALLOX 95, 180 W puhaltimella

Ottotehoissa mukana muuntaja 0,85 A (PTX)

Puhallin-nopeudet	Puhaltimien ottoteho (2 puhallinta)	Säätö-jännite
*1	41 W	70V
1.1	63 W	90 V
1.2	80 W	110 V
*2	102 W	120 V
2.1	122 W	135 V
*3	153 W	160 V
3.1	183 W	180 V
*4	228 W	230 V

*) Tehtaalla valitut säätönopeudet

© VALLOX • Pidätämme oikeuden muutoksiin ilman etukäteisilmoitusta

VALLOX 75/95 SILENT

VALLOX 75/95 SILENT

Mitat ja kanavalähdöt

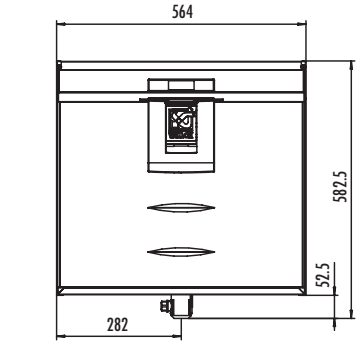

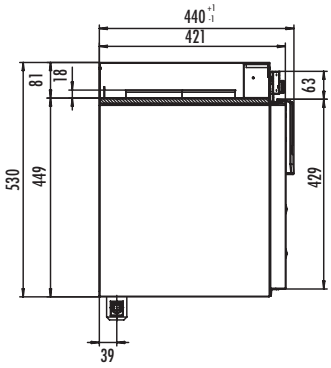

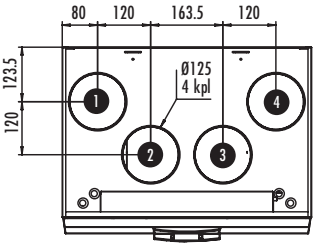

KANAVALÄHDÖT

Malli R

1. Tuloilma asuntoon
2. Poistoilma asunnosta
3. Ulkoilma koneeseen
4. Jäteilma ulos

Malli L

1. Jäteilma ulos
2. Ulkoilma koneeseen
3. Poistoilma asunnosta
4. Tuloilma asuntoon

Vallox SILENT -mallisto on suunniteltu erityisesti kerros - ja rivitalojen asuntokohtaiseen ilmanvaihtoon.



VALLOX 75 SILENT

40 – 80 m² kerros- ja rivitaloasuntoihin.

VALLOX 95 SILENT

80 – 120 m² kerros- ja rivitaloasuntoihin

- Koneen vaipan äänieristystä on parannettu
- Puhallinkonstruktiota muutettu
- Kattoasennus estää äänen siirtymisen asunnon seinärakenteisiin
- Koneen vaipan lisävaimennustarve vähenee merkittävästi

Puhaltimet	**VALLOX 75 SILENT**	Tuloilma	105 W	65 dm³/s	60 Pa
		Poistoilma	105 W	75 dm³/s	75 Pa
Puhaltimet	**VALLOX 95 SILENT**	Tuloilma	180 W	85 dm³/s	50 Pa
		Poistoilma	180 W	95 dm³/s	75 Pa
Lämmöntalteenotto			Levylämmönvaihdin, hyötysuhde n. 60 %		
Lämmöntalteenoton ohitus			Kesä-/talvipelti		
Jälkilämmitys			Sähkö, 500 W tai vesipatteri (VKL)		
Suodattimet	Tuloilma		G4 + F 7		
	Poistoilma		G4		
Paino			52 kg		
Huoltokytkin			Ovikytkin		
Tehon säätö			Liesikupu PTX/PTXP, ohjauskeskus 1992A / 1992A EK tai kaukovalvontakeskus 1993A YK		
Liitäntätehot ja tiedot			230 V, IP 34		
	VALLOX 75 SILENT		105 W, 0,9 A + jälkilämmitys 2,2 A yht. 3,1 A		
	VALLOX 95 SILENT		180 W, 1,6 A + jälkilämmitys 2,2 A yht. 3,8 A		
	VALLOX 75 SILENT VKL		105 W, 0,9 A		
	VALLOX 95 SILENT VKL		180 W, 1,6 A		

© VALLOX • Pidätämme oikeuden muutoksiin ilman etukäteisilmoitusta

Ilmamäärät / tehot ja SFP

VALLOX 75 SILENT/puhallin 105 W

Vallox 75 SILENT

Puhallinkäyrät
P = poistoilmapuhallin
T= Tuloilmapuhallin

PK ja TK ovat esimerkkejä tulo- ja poistokanaviston painehäviöistä

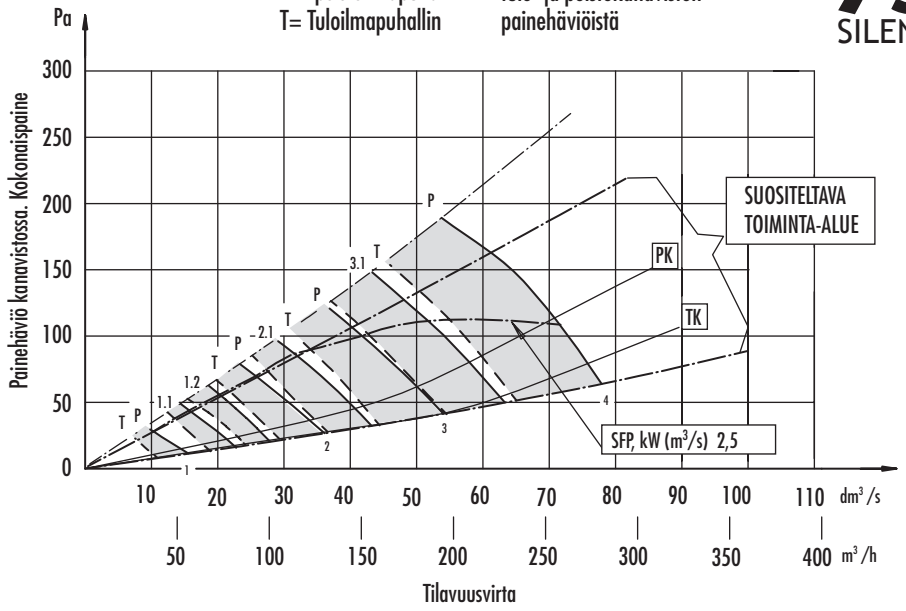

SFP-luku (Specific Fan Power)
suositusarvo <2,5 (kw/m³/s)

$$SFP = \frac{\text{Ottoteho (yht.) (W)}}{\text{Ilmavirta (max) (dm}^3\text{/s)}}$$

VALLOX 95 SILENT/puhallin 180 W

Vallox 95 SILENT

Puhallinkäyrät
P = poistoilmapuhallin
T= Tuloilmapuhallin

PK ja TK ovat esimerkkejä tulo- ja poistokanaviston painehäviöistä

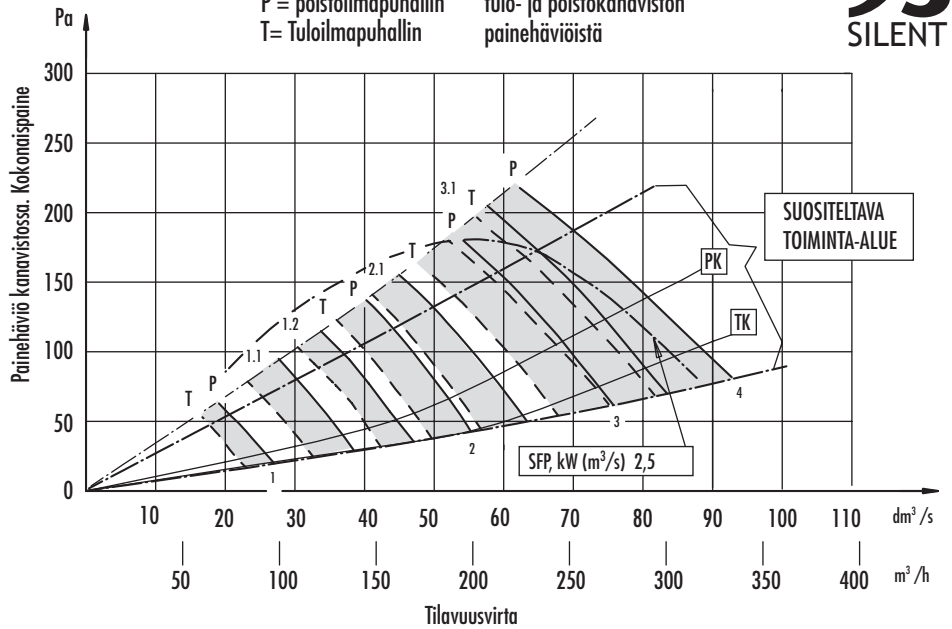

SFP-luku (Specific Fan Power)
suositusarvo <2,5 (kw/m³/s)

$$SFP = \frac{\text{Ottoteho (yht.) (W)}}{\text{Ilmavirta (max) (dm}^3\text{/s)}}$$

© VALLOX • Pidätämme oikeuden muutoksiin ilman etukäteisilmoitusta

VALLOX 75/95 SILENT

ÄÄNIARVOT JA TEHOT – 75/95 SILENT

Mittauspisteet

VALLOX 75/95 SILENT

Mittauspisteet lähtökauluksen jälkeen.
Puhallinkäyrät ilmoittavat kanavistohäviöihin käytettävissä olevan kokonaispaineen.

R-malli

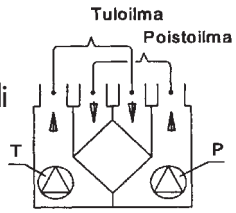

Tehot

Vallox **75** SILENT

105 W puhaltimella
Ottotehoissa mukana muuntaja 0,85 A (PTX)

Puhallin-nopeudet	Puhaltimien ottoteho (2 puhallinta)	Säätö-jännite
*1	25 W	70V
1.1	38 W	90 V
1.2	50 W	110 V
*2	63 W	120 V
2.1	78 W	135 V
*3	104 W	160 V
3.1	128 W	180 V
*4	182 W	230 V

*) Tehtaalla valitut säätönopeudet

Vallox **95** SILENT

180 W puhaltimella
Ottotehoissa mukana muuntaja 0,85 A (PTX)

Puhallin-nopeudet	Puhaltimien ottoteho (2 puhallinta)	Säätö-jännite
*1	42 W	70V
1.1	65 W	90 V
1.2	80 W	110 V
*2	104 W	120 V
2.1	122 W	135 V
*3	153 W	160 V
3.1	179 W	180 V
*4	221 W	230 V

*) Tehtaalla valitut säätönopeudet

Ääniarvot VALLOX 75 SILENT, 105 W puhallin

	Koneesta tuloilmakanavistoon lähtevä äänitehotaso oktaavikaistoittain L_W, dB								Koneesta poistoilmakanavistoon lähtevä äänitehotaso oktaavikaistoittain L_W, dB							
	SÄÄTÖASENTO/ILMAVIRTA (dm³/s)								SÄÄTÖASENTO/ILMAVIRTA (dm³/s)							
Hz	1 13	1.1 20	1.2 24	2 31	2.1 36	3 44	3.1 51	4 61	1 18	1.1 26	1.2 28	2 35	2.1 41	3 50	3.1 58	4 69
63	62	68	73	75	77	86	81	85	41	56	62	65	65	71	72	76
125	47	53	56	59	62	66	71	74	41	48	52	55	57	63	67	69
250	36	41	45	48	51	55	58	62	30	34	38	42	45	50	54	58
500	28	35	39	41	43	47	49	53	24	28	31	34	36	40	43	46
1000	27	35	42	46	50	52	55	58	15	24	30	34	37	40	42	44
2000	17	29	35	38	41	46	50	57		17	23	27	30	35	38	43
4000		19	28	31	34	40	43	47				17	20	25	29	33
8000				19	25	33	38	43							17	25
L_W, dB	62	68	73	75	78	86	82	86	44	56	62	65	66	72	73	77
L_{WA}, dB(A)	37	43	48	51	54	60	60	64	25	34	41	43	44	50	52	56

	Koneesta vaipan läpi tuleva äänenpainetaso huonetilassa, johon se on asennettu * (10m² äänenpaineabsorptio)							
	SÄÄTÖASENTO/ILMAVIRTA (dm³/s)							
	1 12/15	1.1 18/22	1.2 24/28	2 28/35	2.1 35/40	3 44/50	3.1 50/58	4 60/71
L_{pA}, dB(A)	<20	<20	21	23	26	29	32	35

Vallox **75** SILENT

VALLOX 75 SILENT/105 W

*) Lasketut arvot

Ääniarvot VALLOX 95 SILENT, 180 W puhallin

		Koneesta tuloilmakanavistoon lähtevä äänitehotaso oktaavikaistoittain L_W, dB								Koneesta poistoilmakanavistoon lähtevä äänitehotaso oktaavikaistoittain L_W, dB							
		SÄÄTÖASENTO /ILMAVIRTA (dm³/s)								SÄÄTÖASENTO/ILMAVIRTA (dm³/s)							
	Hz	1 24	1.1 34	1.2 40	2 49	2.1 55	3 63	3.1 69	4 74	1 28	1.1 37	1.2 45	2 54	2.1 61	3 70	3.1 76	4 82
	63	76	78	80	82	84	88	89	89	61	67	71	73	74	79	78	80
Oktaavikaistan	**125**	59	66	70	72	74	76	78	79	53	61	64	67	69	72	74	75
keskitaajuus	**250**	46	53	58	61	64	68	70	71	41	48	53	57	60	63	65	67
herzeinä	**500**	38	44	48	51	54	57	59	61	29	32	35	39	42	44	46	47
	1000	33	40	45	47	49	52	53	55	22	32	34	36	38	40	42	43
	2000	28	36	41	44	47	51	53	54	220	26	31	34	36	40	42	44
	4000	20	30	36	39	42	45	47	49		19	24	27	29	32	34	36
	8000		19	29	33	37	41	43	44					17	22	26	27
	LW, dB	76	79	80	83	85	89	90	89	62	68	72	74	75	80	80	81
	LWA, dB(A)	50	54	58	60	62	65	67	68	40	47	51	53	56	59	60	62

	Koneesta vaipan läpi tuleva äänenpainetaso huonetilassa, johon se on asennettu (10m² äänenpaineabsorptio)							
	SÄÄTÖASENTO /ILMAVIRTA (dm³/s)							
	1 23/27	1.1 34/38	1.2 40/45	2 48/54	2.1 56/61	3 64/70	3.1 71/77	4 74/83
L_{pA}, dB(A)	21	26	30	33	36	39	41	42

Vallox **95** SILENT

VALLOX 95 SILENT/180 W

© VALLOX • Pidätämme oikeuden muutoksiin ilman etukäteisilmoitusta

VALLOX 75/95

OHJAUSVAIHTOEHDOT

ERILLINEN OHJAUSKESKUS 1992A 0,85 A

Syvyys: 90 mm
Korkeus: 140 mm
Leveys: 110 mm

- 4-portainen säätö
- ON/OFF-kytkin



ERILLINEN OHJAUSKESKUS 1992A EK 0,85 A

Syvyys: 90 mm
Korkeus: 140 mm
Leveys: 110 mm

- Erillinen 4-portainen nokkakytkin
- ON/OFF-kytkin



LIESIKUPU X-LINE PTX/PTXP(A) 500/600 0,85 A

Syvyys: 500 mm
Korkeus: 140 mm
Leveys: 498/598 mm

- Pestävä rasvasuodatin, helppo irroittaa
- Voimakas, pitkäikäinen loisteputkivalo
- Kumirenkaallinen lähtökaulus



KAUKO-OHJAUSKESKUS VALLOX YK2A (1993)

Syvyys: 100 mm
Korkeus: 180 mm
Leveys: 255 mm

- On/off-kytkin
- Suodatinvahdin merkkilamppu (ei käytössä Vallox 75/95), tai käyttötilatieto kaukovalvontaan
- Muuntaja kahdeksalla jännitevaihtoehdolla, joista kaksi + yksi esivalittu tehtaalla
- Voidaan ohjata esim. kellolla tai kaukovalvonnasta

LÄMMÖNTALTEENOTON OHITUS

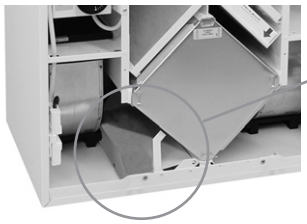

Talvikäytössä VALLOX 75:n ja VALLOX 95:n lämmöntalteenottokenno ottaa talteen asunnosta lähtevästä ilmasta lämpöä ja lämmittää sillä ulkoa tulevaa ilmaa.

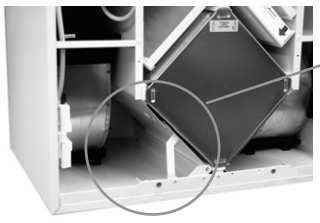

Kesäkäytössä lämmöntalteenottokenno ohitetaan VALLOX 75:ssä ja VALLOX 95:ssä sisäänrakennetulla vaihtopellillä.

Kesäasennossa ilmavirta kennon läpi estyy ja lämmöntalteenoton ohitus avautuu.

JÄLKILÄMMITYS

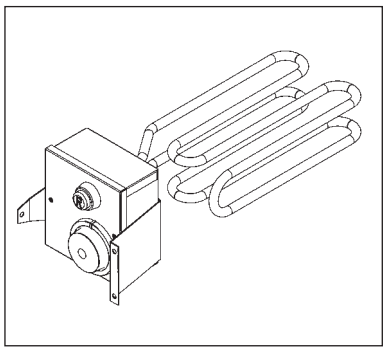

Sähköpatteri

VALLOX 75/95 koneissa on 500 W:n jälkilämmityspatteri.
Tuloilman lämpötilaa säädetään koneen sisällä olevan termostaatin säätimestä.
Säätö on rajoitettu alueelle 0…25°C.

© VALLOX • Pidätämme oikeuden muutoksiin ilman etukäteisilmoitusta

JÄLKILÄMMITYS

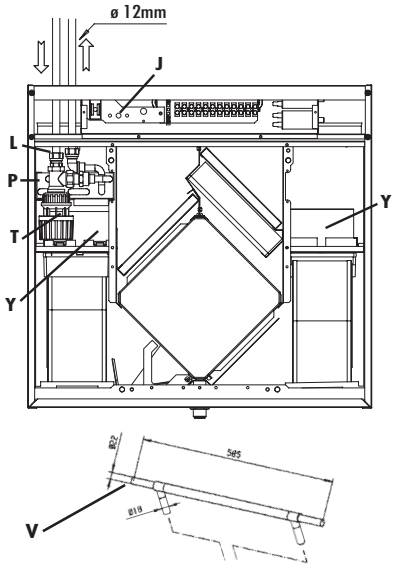

Jälkilämmityspatteri

Vesipatteri (VKL-malli)

VKL-malleissa on vakiona vesipatteri (P). Koneesta lähtevän ilman lämpötilaa säätää omavoimainen termostaattiventtiili (T). Koneeseen tulevat lämpöjohdot kytketään koneen sisällä 12 mm puserrusliittimillä (L) patteriin.

Vesipatterin jäätymisen esto

Jälkilämmityspatterin (P) jäätymissuojatermostaatti (J) pysäyttää koneen, vesipatterin lämpötilan alittaessa raja-arvon, estäen vesipatterin jäätymisvaaran. Tällöin myös omavoimaiset yksisuuntapellit (Y) sulkeutuvat estäen ulkoilman virtaamisen koneeseen. Koneen käynnistys on automaattinen jäätymisvaaran mennessä ohi. Jäätymisvaaran rajalämpötila on aseteltavissa termostaatista (J).

Vaikka VALLOX 75/95 VKL koneissa on tehokas patterin jäätymissuoja niin ainakin omakotitaloissa tulisi vesipatterille rakentaa oma lämmityspiiri, johon lämmönsiirtoaineeksi laitetaan vesi-glykoosiseos (tai joku muu jäätymätön neste). Järjestelmään on saatavissa tarvittaessa lisävarusteena lämmönvaihdin (V). Ilman jäätymätöntä vesi-glykoliseosta jälkilämmityspatterilla on jäätymisriski, koska se on suoraan yhteydessä ulkoilmaan.

VALLOX 75/95 VKL-patterin suorituskäyrät

VKL-vesipatterin painehäviö

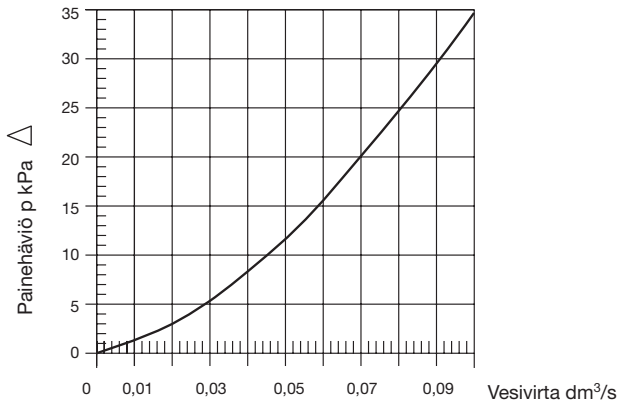

VKL-vesipatterin teho

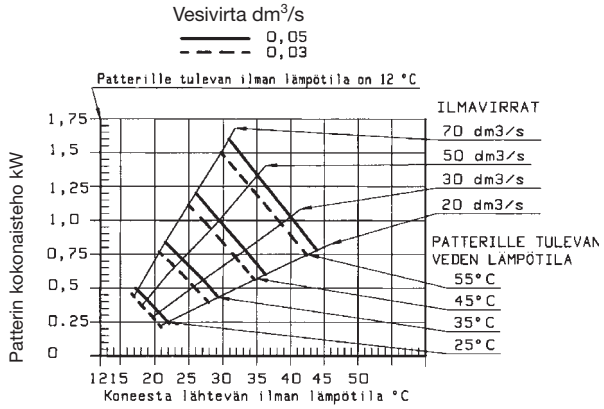

Venttiilin painehäviö

(venttiili Danfoss RA-N 10 kulma)

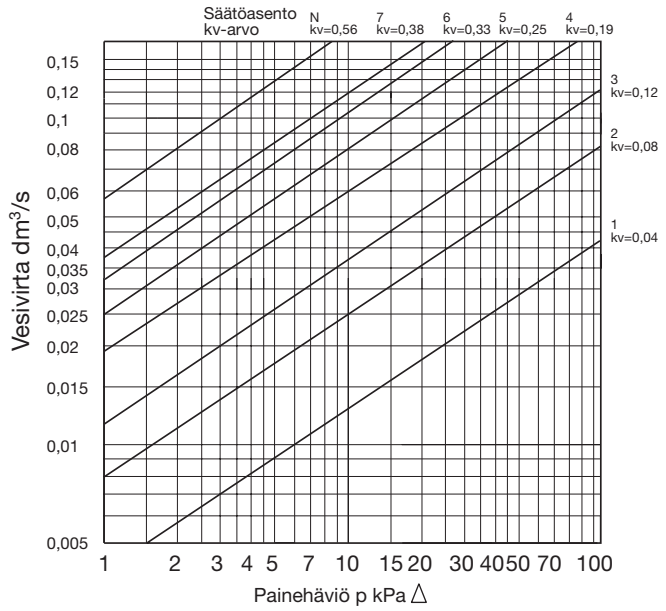

Veden jäähtymä patterissa

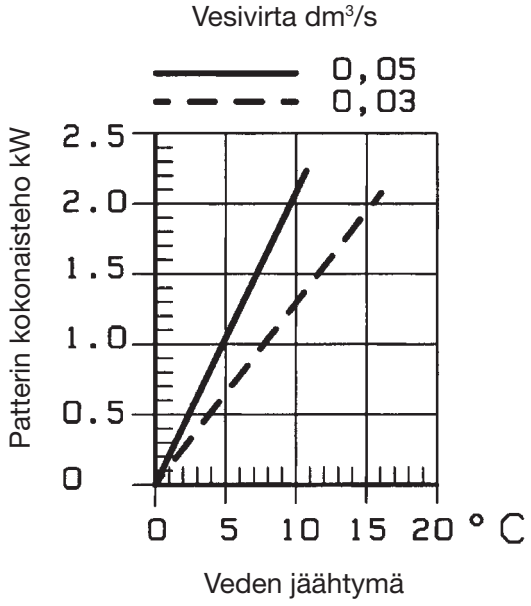

© VALLOX • Pidätämme oikeuden muutoksiin ilman etukäteisilmoitusta

Omavoimaisen venttiilin termostaattiosan irroitus ja kiinnitys

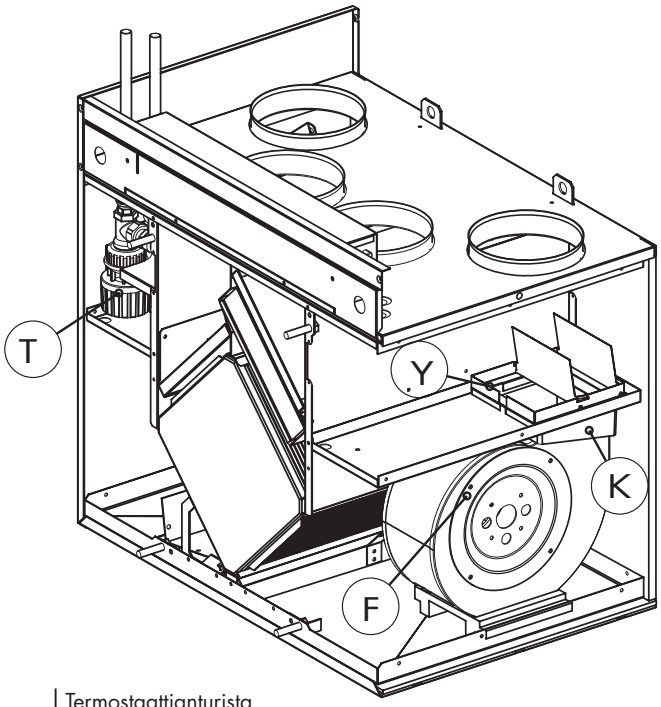

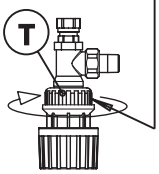

Termostaattianturista
on poistettu lukitus.
Anturi irroitetaan kääntämällä
kaulusta nuolen suuntaan.

Takaisin asennettaessa käännä kaulusta nuolen suuntaan jotta kiinnityskynnet lukittuu auki-asentoon, tarkista että vihreä merkkinasta on näkyvissä, paina termostaattianturi kiinni venttiilin runkoon.

Omavoimaisen yksisuuntapellin (alipainepellin) irrotus ja kiinnitys

A Aseta pellin (Y) reunan koukku puhaltimen (F) kiinnityskauluksen (K) takareunan alle ja paina peltiä alaspäin siten, että venttiilin ohjausreunat menevät kumikauluksen sisään.

B Työnnä kauluksen etureunaa sormella.

C Aseta pellin etureunan koukku kauluksen etureunan alle.

Pellin irrotus tapahtuu päinvastaisessa järjestyksessä.

Omavoimaiset yksisuuntapellit ovat vain VKL-mallin koneissa.

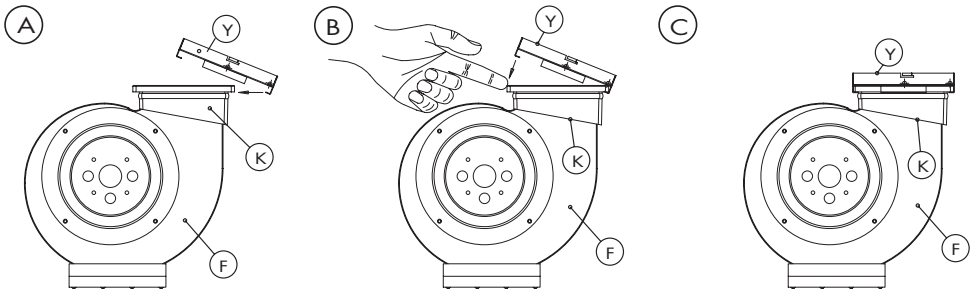

© VALLOX • Pidätämme oikeuden muutoksiin ilman etukäteisilmoitusta

SÄÄTÖKAAVIO JA TOIMINTASELOSTUS VALLOX 75/95 SÄHKÖPATTERI

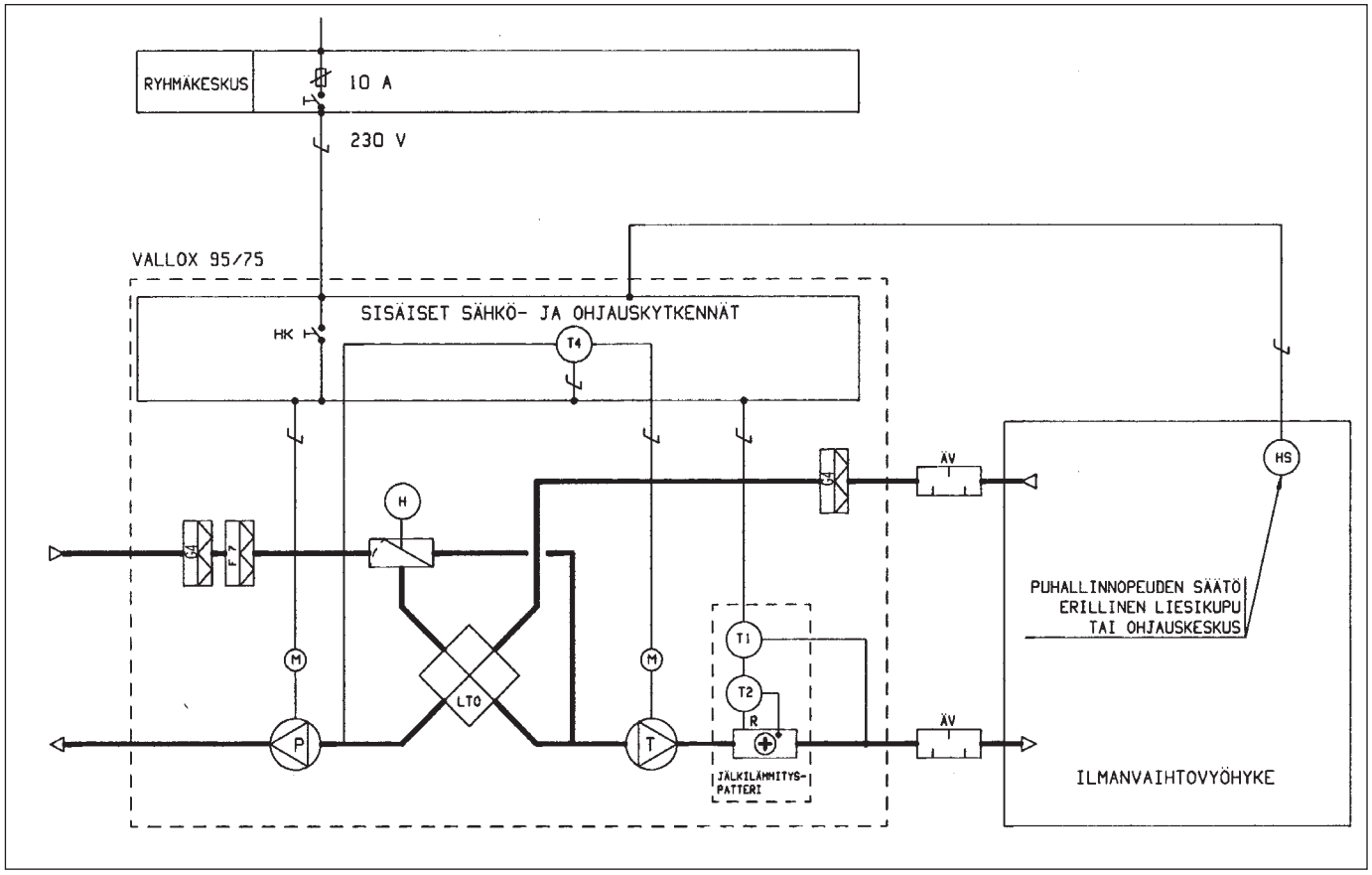

Toimintaselostus VALLOX 75/VALLOX 95

Käynnin ohjaus

Koneen sähkönsyöttöä ohjataan ryhmäkeskuksen 0/1 - kytkimen kautta. Koneen sisällä on lisäksi huoltokytkin **HK**.

Puhallinnopeuden säätö

Koneen puhaltimien **T** ja **P** käyntiä ohjataan käyttötilanteiden mukaan ilmanvaihtovyöhykkeellä sijaitsevan 4-portaisen (1, 2, 3 ja 4) erillisen ohjauskeskuksen **HS** avulla tai liesikuvulla.

Tuloilman lämpötila

Säätötermostaatti **T1** ohjaa sähköpatterin **R** toimintaa siten, että koneelta lähtevän tuloilman lämpötila pysyy asetteluarvossaan.

Lämmöntalteenoton ohitus

Lämmöntalteenottokennon **LTO** kesäaikainen ohitus tapahtuu käsitoimisesti kääntämällä **LTO**-pelti **H** kesäajaksi ohitusasentoon.

Lämmöntalteenoton jäätymisen esto

LTO-kennon jäätymisvaaratermostaatti **T4** pysäyttelee tuloilmapuhallinta **T** estäen **LTO**-kennon jäätymisvaaran. Puhaltimen käynnistys on automaattinen jäätymisvaaran mennessä ohi. Jäätymisvaaran rajalämpötila aseteltavissa termostaatista **T4**.

Sähköpatterin ylikuumenemissuoja

Patterin **R** ylikuumenemissuoja **T2** laukeaa ja sähkönsyöttö patterille katkeaa, jos termostaatin lämpötila ylittää + 80 °C.

Ylilämpösuojan kuittaus on käsitoiminen.

Osaluettelo VALLOX 75 / VALLOX 95

Tunnus	Nimitys	Tekniset arvot	Varustus
G3	Suodatin, poistoilma ja tuloilma	G4	Vakio
F7	Hienosuodatin, tuloilma väh. F7	F7	Vakio
H	LTO-ohituspelti	Käsitoiminen	Vakio
HS	Nopeuden säätö	Erillinen ohjauskeskus tai liesikupu	Lisävaruste
R	Jälkilämmityspatteri	Sähköpatteri 0,5 kW	Vakio
LTO	Lämmöntalteenottokenno	Hyötysuhde n. 60 %	Vakio
T	Tuloilmapuhallin / **VALLOX 75**	105 W, 65 l/s (50 Pa)	Vakio
	Tuloilmapuhallin / **VALLOX 95**	180 W, 80 l/s (75 Pa)	Vakio
HK	Huoltokytkin	Ovikytkin	Vakio
T1	Säätötermostaatti	0… 40 °C	Vakio
T2	Ylikuumenemissuoja 2 kpl	80°C, Käsipalautteinen	Vakio
T4	LTO-jäätymisenestotermostaatti	Tehdasasetus + 4 °C	Vakio
P	Poistoilmapuhallin / **VALLOX 75**	105 W, 75 l/s (80 Pa)	Vakio
	Poistoilmapuhallin / **VALLOX 95**	180 W, 95 l/s (100 Pa)	Vakio

© VALLOX • Pidätämme oikeuden muutoksiin ilman etukäteisilmoitusta

VALLOX 75/95

SÄÄTÖKAAVIO JA TOIMINTASELOSTUS VALLOX 75/95 VESIPATTERI

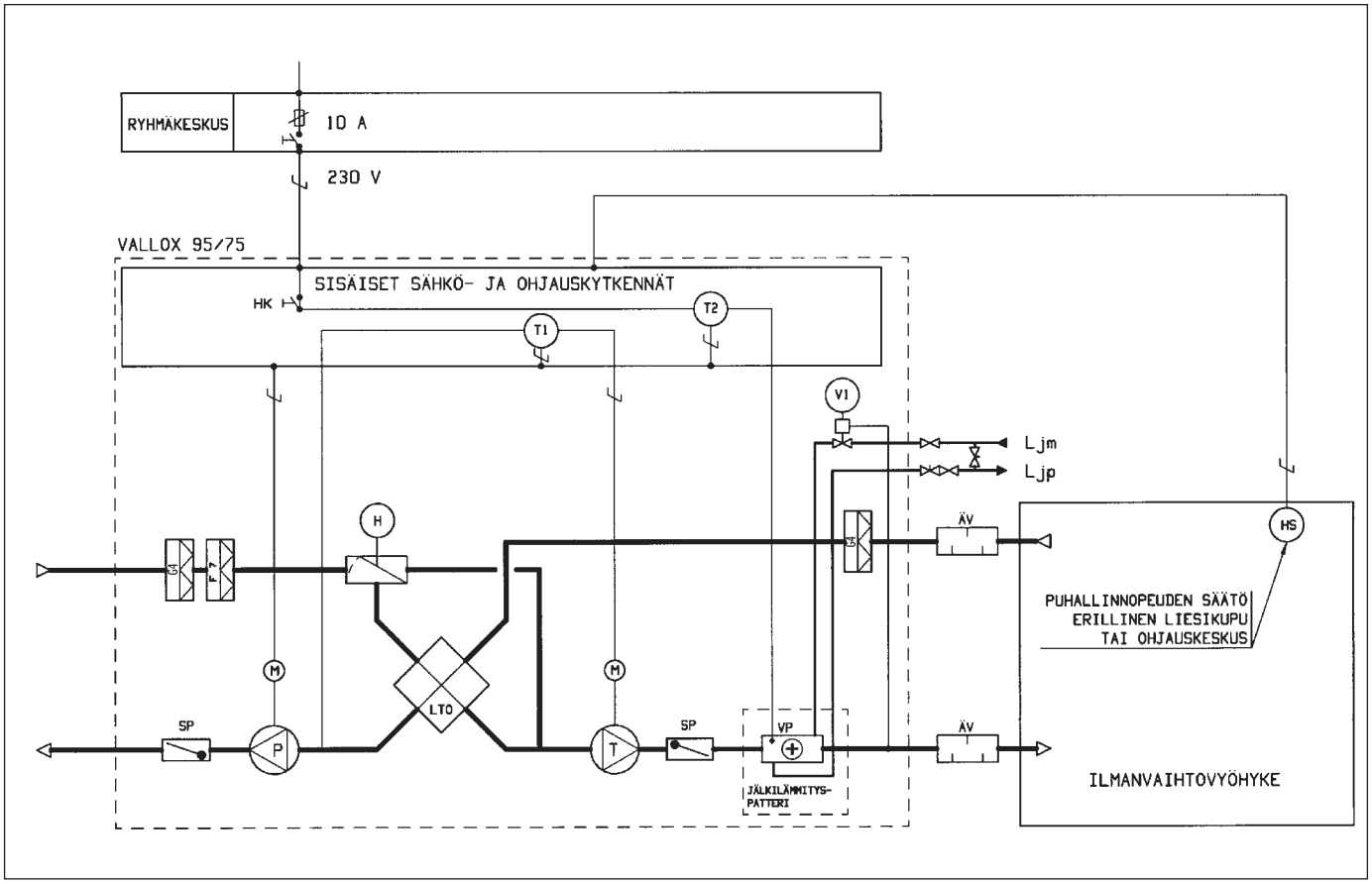

Toimintaselostus VALLOX 75/95 VKL

Käynnin ohjaus

Koneen sähkönsyöttöä ohjataan ryhmäkeskuksen 0/1 - kytkimen kautta. Koneessa on lisäksi huolto- / turvakytkin **HK**, joka katkaisee sähkönsyötön kun koneen ovi avataan.

Puhallinnopeuden säätö

Koneen puhaltimien **T** ja **P** käyntiä ohjataan käyttötilanteiden mukaan ilmanvaihtovyöhykkeellä sijaitsevan erillisen ohjauskeskuksen **HS** avulla tai liesikuvulla.

Tuloilman lämpötila

Omavoimainen säätöventtiili **V1** ohjaa jälkilämmityspatterin **VP** toimintaa siten, että koneelta lähtevän tuloilman lämpötila pysyy asetteluarvossaan.

Lämmöntalteenoton ohitus

Lämmöntalteenottokennon **LTO** kesäaikainen ohitus tapahtuu käsitoimisesti kääntämällä **LTO**-pelti **H** kesäajaksi ohitusasentoon.

Lämmöntalteenoton jäätymisen esto

LTO-kennon jäätymisvaaratermostaatti **T1** pysäyttelee tuloilmapuhallinta **T** estäen **LTO**-kennon jäätymisvaaran. Puhaltimen käynnistys on automaattinen jäätymisvaaran mennessä ohi. Jäätymisvaaran rajalämpötila aseteltavissa termostaatista **T1**.

Vesipatterin jäätymisen esto

Jälkilämmityspatterin **VP** jäätymissuojatermostaatti **T2** pysäyttää koneen vesipatterin lämpötilan alittaessa raja-arvon estäen vesipatterin jäätymisvaaran. Tällöin myös omavoimaiset yksisuuntapellit **SP** sulkeutuvat estäen ulkoilman virtaamisen koneeseen. Koneen käynnistys on automaattinen jäätymisvaaran mennessä ohi. Jäätymisvaaran rajalämpötila on aseteltavissa termostaatista **T2**.

Osaluettelo VALLOX 75/95 VKL

Tunnus	Nimitys	Tekniset arvot	Varustus
G4	Suodatin, poistoilma ja tuloilma	G4	Vakio
F7	Hienosuodatin, tuloilma	F7	Vakio
H	LTO-ohituspelti	Käsitoiminen	Vakio
HS	Nopeuden säätö	Erillinen ohjauskeskus tai liesikupu	Lisävaruste
R	Jälkilämmityspatteri	Vesipatteri 0,5 kW	Vakio
LTO	Lämmöntalteenottokenno	Hyötysuhde n. 60 %	Vakio
T	Tuloilmapuhallin / **VALLOX 75**	105 W, 65 l/s (50 Pa)	Vakio
	Tuloilmapuhallin / **VALLOX 95**	180 W, 80 l/s (75 Pa)	Vakio
HK	Huolto- / turvakytkin	Ovikytkin	Vakio
T1	LTO-jäätymisenestotermostaatti	0… 40 °C	Vakio
P	Poistoilmapuhallin / **VALLOX 75**	105 W, 75 l/s (80 Pa)	Vakio
	Poistoilmapuhallin / **VALLOX 95**	180 W, 95 l/s (100 Pa)	Vakio
V1	Säätötermostaatti	Omavoimainen + 5…21 °C	Vakio
T2	Vesipatterin jäätymisenestotermost.	Tehdasasetus + 5 °C	Vakio
SP	Yksisuuntapelti, 2 kpl	Ilmavirtatoiminen	Vakio

© VALLOX • Pidätämme oikeuden muutoksiin ilman etukäteisilmoitusta

SÄHKÖKYTKENNÄT / SÄHKÖPATTERI

VALLOX 75/95, malli 3510, sisäinen sähkökytkentä

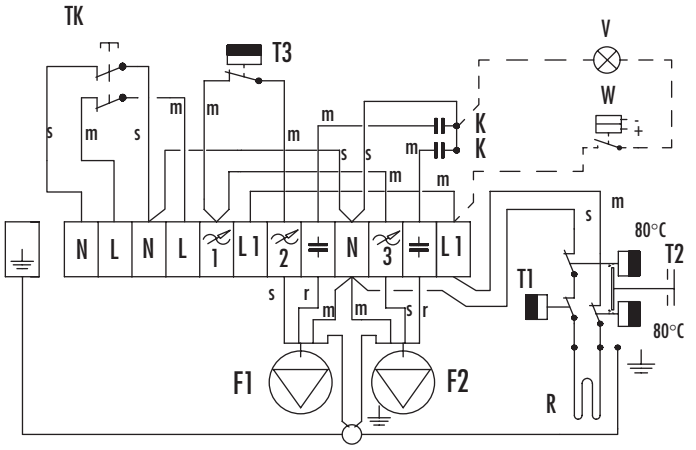

F1 Tuloilmapuhallin
F2 Poistoilmapuhallin
T1 Jälkilämmityspatterin säätötermostaatti 0...+25°C (Rajoitus)
T2 Ylikuumenemissuoja +80°C
T3 Jäätymissuojatermost. +4°C
R Jälkilämmityspatteri
K Kondensaattori
TK Turvakytkin
W Suodatinvahti (lisävaruste)
V Suodatinvahdin merkkivalo
Johtojen värit:
m musta
r ruskea
s sininen

VALLOX 75/95, malli 3510, ulkopuolinen sähkökytkentä liesikuvulla PTX 27983 tai PTXP(A) 27983

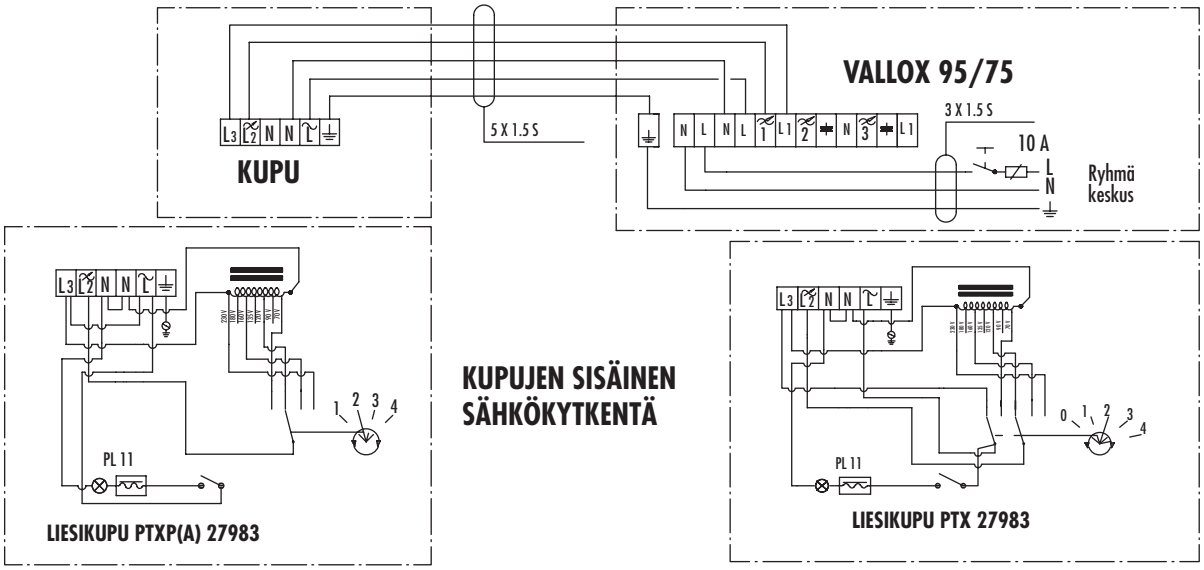

VALLOX 75/95, malli 3510, ulkopuolinen sähkökytkentä ohjauskeskuksella

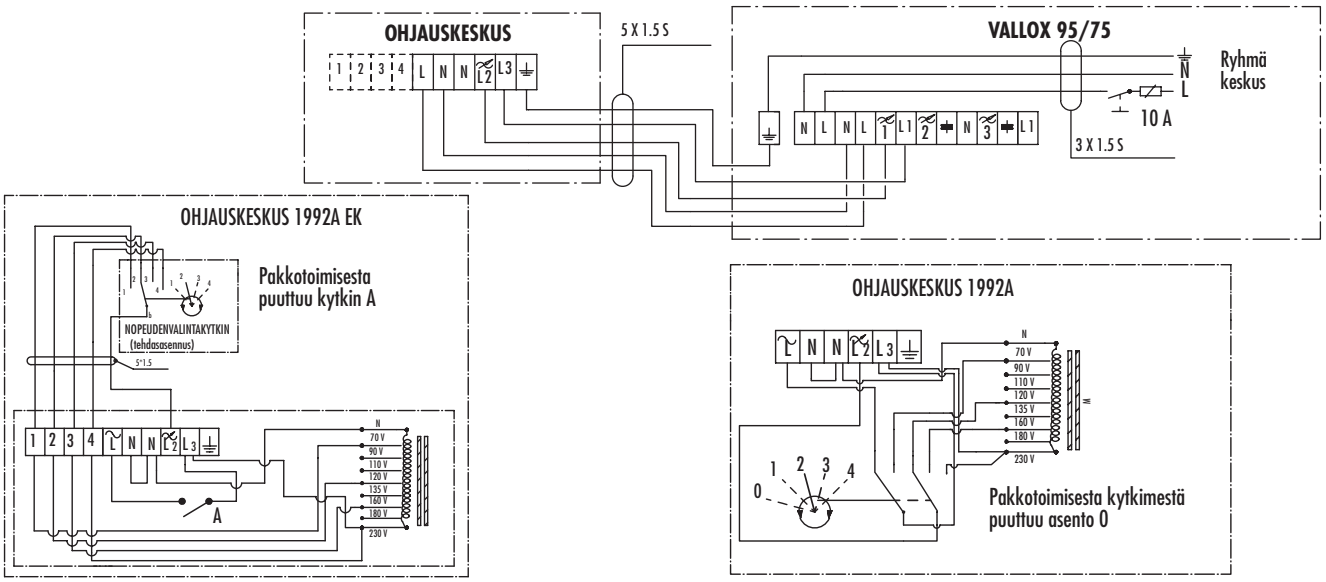

© VALLOX • Pidätämme oikeuden muutoksiin ilman etukäteisilmoitusta

VALLOX 75/95 VKL, malli 3510, sisäinen sähkökytkentä

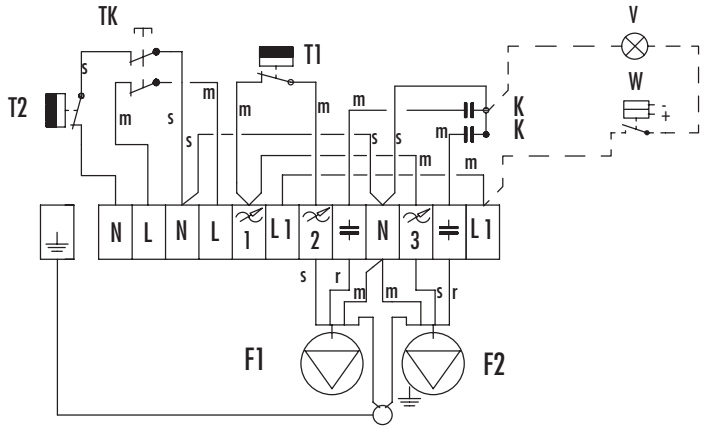

F1 Tuloilmapuhallin
F2 Poistoilmapuhallin
T1 Jäätymissuojatermost. +4°C
T2 Jäätymissuojat. patteri +5°C
K Kondensaattori
TK Turvakytkin
W Suodatinvahti (lisävaruste)
V Suodatinvahdin merkkivalo

Johtojen värit:
m musta
r ruskea
s sininen

VALLOX 75/95 VKL, malli 3510, ulkopuolinen sähkökytkentä liesikuvulla PTX 27983 tai PTXP(A) 27983

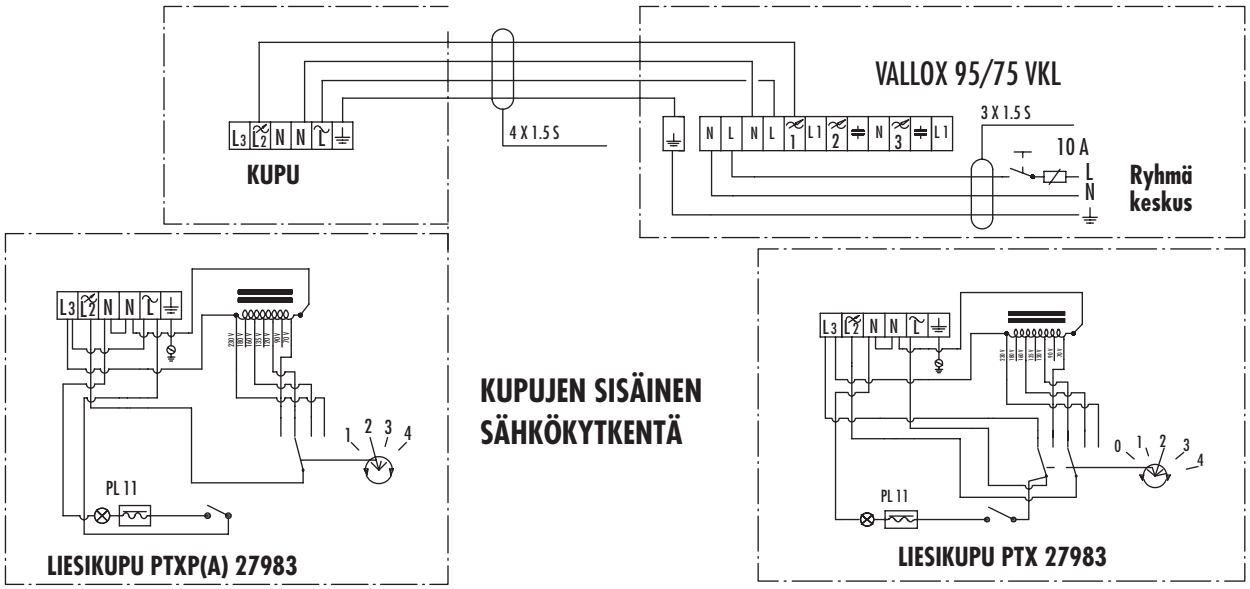

VALLOX 75/95 VKL, 3510, ulkopuolinen sähkökytkentä ohjauskeskuksella

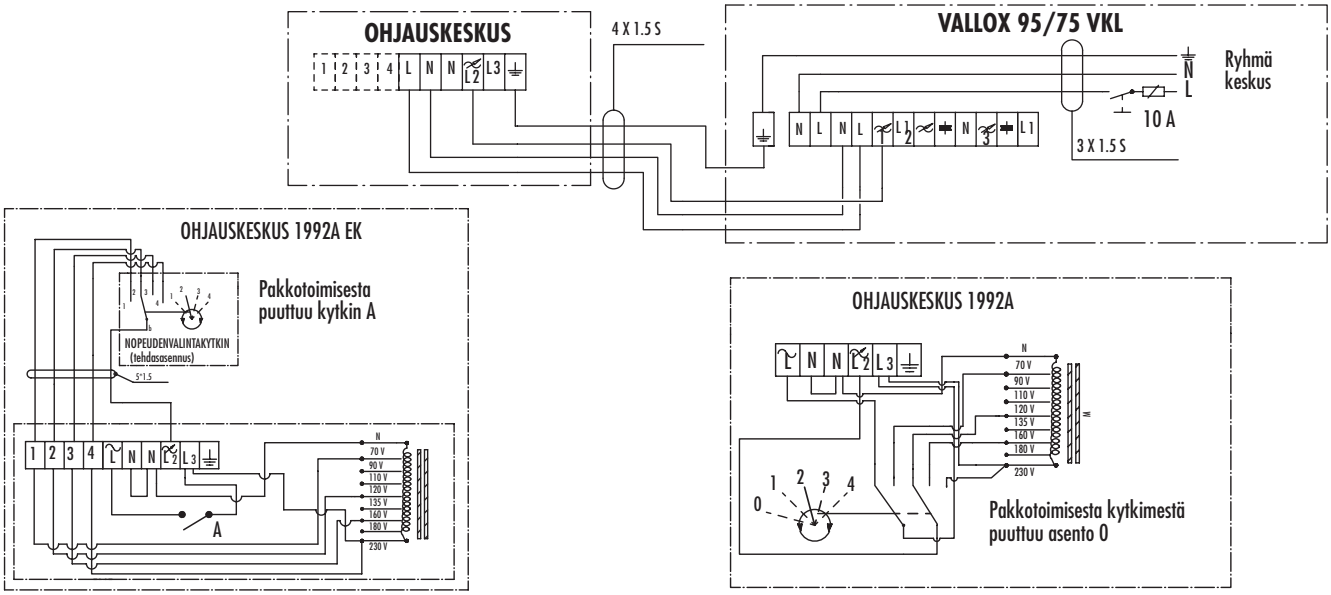

© VALLOX • Pidätämme oikeuden muutoksiin ilman etukäteisilmoitusta

SÄHKÖKYTKENNÄT

VALLOX 75/95, ohjaus kaukovalvonnasta ohjauskeskuksella 1993A YK/2A

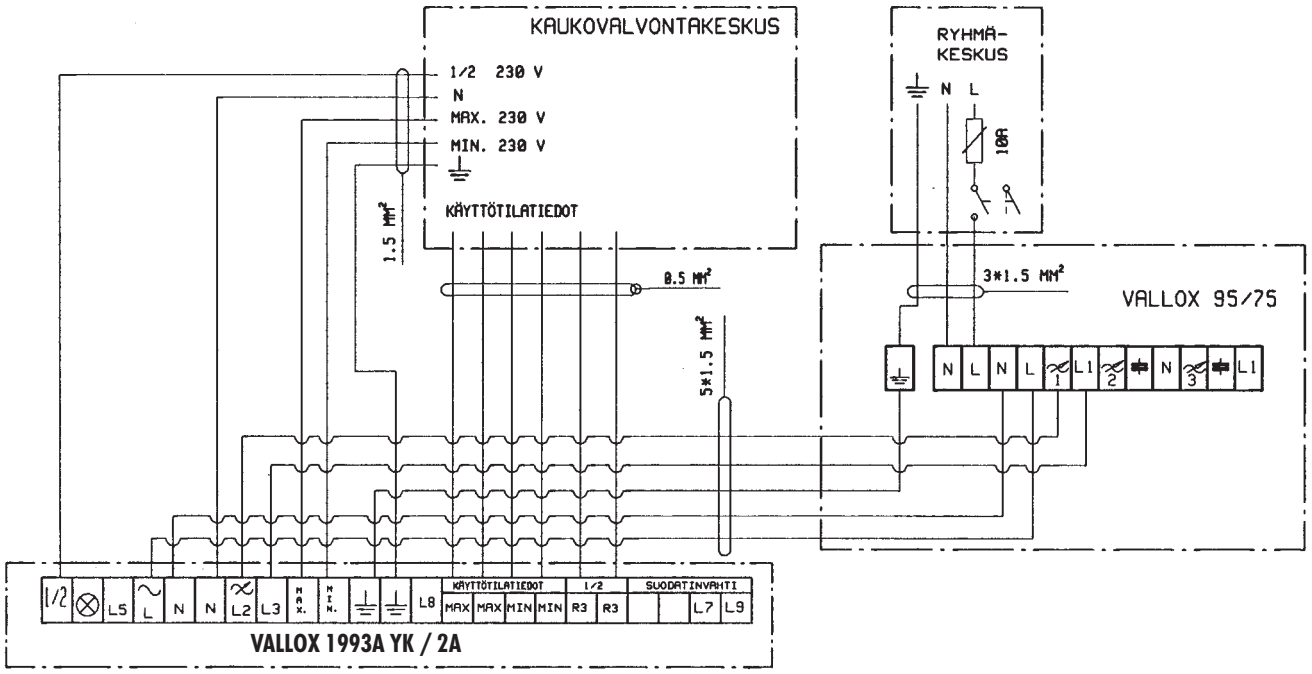

VALLOX 75/95 sijoitus

VALLOX 75/95 asennetaan paikkaan jonka lämpötila on **yli +10°C**. Kone tulee sijoittaa tilaan, jossa sen käyntiääni ei häiritse ja täyttää Suomen rakentamismääräyskokoelman osien D2 ja C1 vaatimukset. Äänivaatimukset tulee toteutua käyttöajan ilmavirroilla. Jos ilmanvaihtoa voidaan tehostaa henkilökohtaisesti käyttöajan ohjearvoja suuremmiksi, voidaan äänitason ohjearvo ylittää +10dB. Tarvittaessa kone tulee koteloida.



KATTOKIINNITYS

VALLOX 75 / 95 koneeseen on saatavissa lisävarusteena helppokäyttöinen kattokiinnityslevy (pat. hak.). Kattokiinnityslevy kiinnitetään kattoon M8 kierretangoilla. Tangot on kiinnitettävä siten, että ne kestävät koneen painon, noin 40 kg.

Kattokiinnityslevy on kiinnitettävä vaakasuoraan, sillä se määrää koneen suoruuden. Ulkoilmakanava on kondessivesieristettävä myös koneen ja katto-asennuslevyn välistä.

Asennus

Kone nostetaan suoraan ylös, kunnes kiinnityslevyn sivuissa olevat siivekkeet lukkiutuvat koneen sivulevyihin. Kone voidaan irrottaa kiinnityslevystä vapauttamalla siivekkeet sivulevyistä.

Liukasteen esim. rengasrasvan käyttö kaulusten tiivisteissä helpottaa asennusta.

Asennustarvikkeisiin kuuluu vaimennuskumit,

aluslevyt ja mutterit.

Kierretangot eivät kuulu toimitukseen.

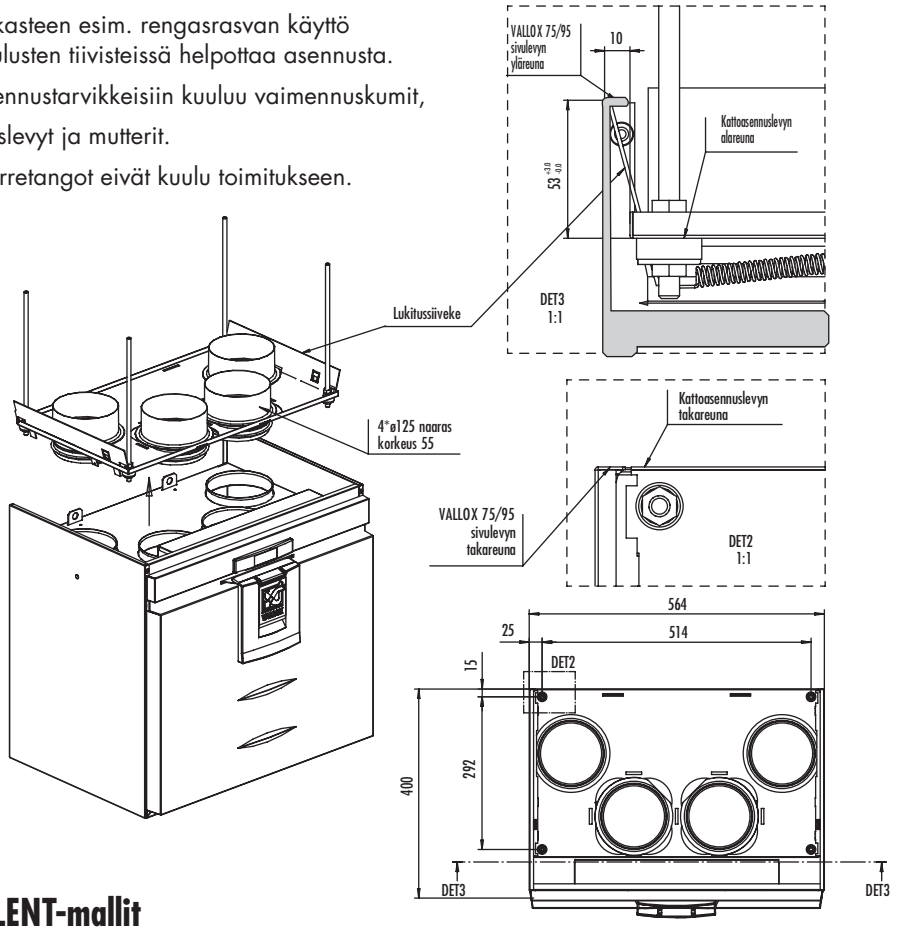

SILENT-mallit

SILENT-malleissa käytetään **vain kattokiinnitystä** jolla estetään koneen käyntiäänen johtumista seinärakenteisiin. Eristetyt mansetit koneen ja kattoasennuslevyn väliin kuuluvat toimitukseen.

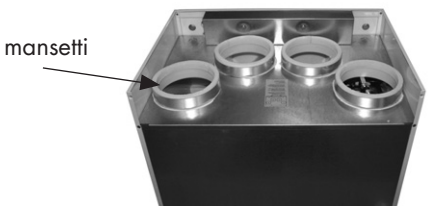

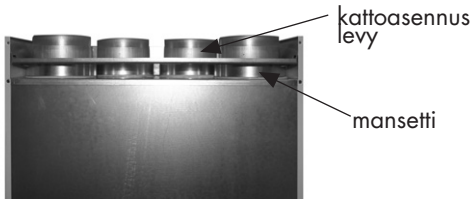

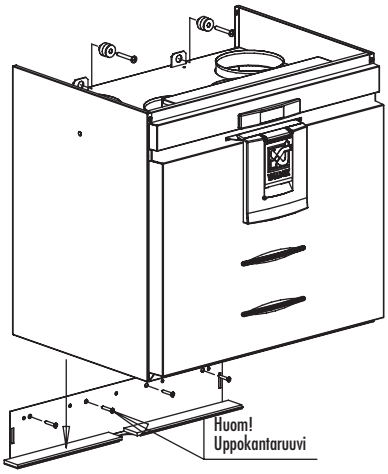

VALLOX 75/95 seinäkiinnitys (SILENT-mallit vain kattoasennukseen)

SEINÄKIINNITYS

VALLOX 75/95 konetoimitukseen kuuluu seinäkiinnitystarvikkeet ruuveja lukuunottamatta.
Kone on asennettava vaaka- ja pystysuoraan. VALLOX 75/95 SILENT vain kattoasennukseen.

Seinärakenne

Kiinnitys huomioitava seinärakenteessa. Asennusta kaikupohjaiseen onttoon väliseinään ja makuuhuoneen seinään on äänen johtumisen takia vältettävä tai äänen johtuminen estettävä.

© VALLOX • Pidätämme oikeuden muutoksiin ilman etukäteisilmoitusta

VALLOX 75/95

ASENNUS

Toimitukseen kuuluu Silent Klick –vesilukko, johon liitettävällä putkella voidaan poistoilmasta tiivistyvä vesi johtaa lattiakaivoon (ei suoraan viemäriin). Silent Klick–vesilukko estää veden aiheuttaman äänen vesilukon kuivuttua. Putki ei saa olla nouseva vesilukon jälkeen.

Kondenssiveden poistoyhde sijaitsee koneen keskellä takareunassa, minkä vuoksi kone on asennettava vaakasuoraan.

Huom! Jos koneen yläreunan ja katton väli listoitetaan on aina tarkistettava että oven saa helposti avattua ja suljettua.

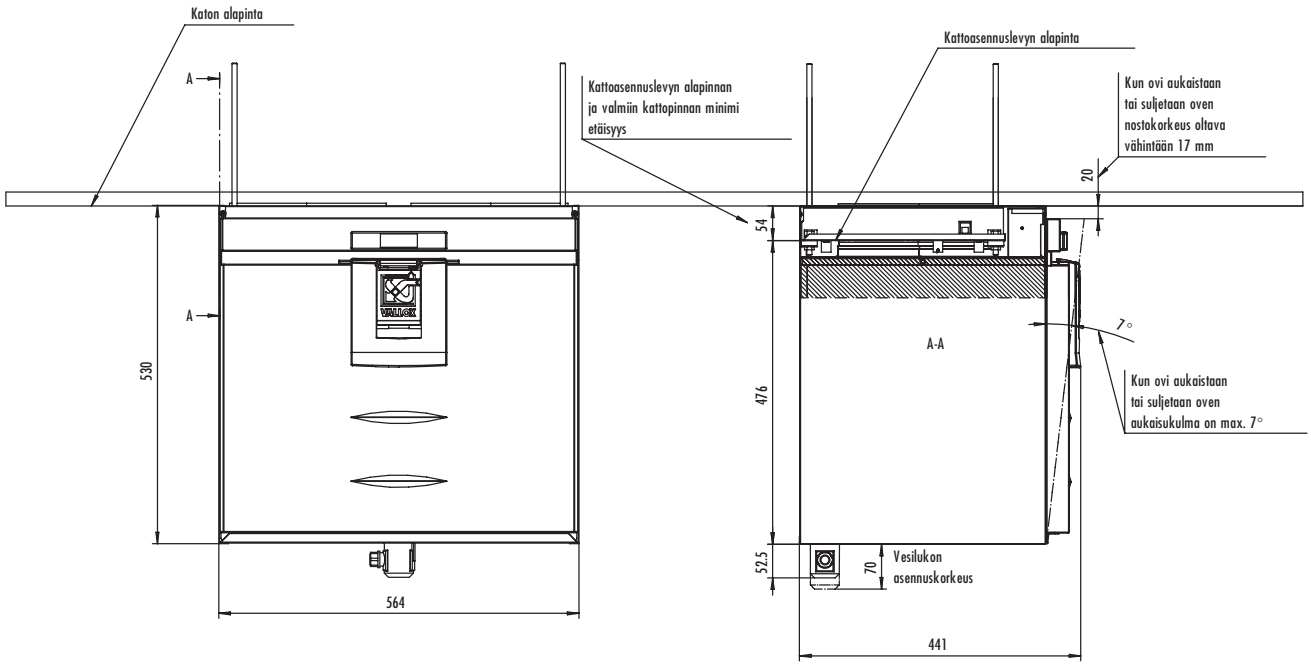

VALLOX

Vallox Oy • Myllykyläntie 9-11 • 32200 Loimaa • Puh. 010 7732 200 • www.vallox.com

11.09.259F/9.4.2013/PDF

© VALLOX • Pidätämme oikeuden muutoksiin ilman etukäteisilmoitusta