Modell	Dokument
Vallox 110 MV	D11919
Typ	**Gäller fr.o.m.**
A3702	15.10.2021
	Uppdaterad
	28.09.2026

MyVALLOX 110 MV

Manual

Innehållsförteckning

1. Introduktion **3**

1.1. Säkerhet **3**

1.1.1. Säkerhetssymboler som används i instruktionerna 3

1.2. Avsedd användning **4**

1.3. Varningar **4**

1.4. Systembeskrivning **5**

1.5. Garanti **5**

1.6. Bortskaffande av ventilationsaggregatet **6**

1.7. Huvuddelar **7**

2. Installation **8**

2.1. Montering på väggen **9**

2.2. Montera ventilationsaggregatet i taket **9**

2.3. Mätning och justering av aggregatets luftflöden **12**

2.4. Kondensvattnets avrinning **13**

3. Ventilationsaggregatets styralternativ **14**

3.1. Ansluta ventilationsaggregatet till molntjänsten **14**

3.2. Att koppla ventilationsaggregatet till datorn **15**

3.3. Registrera Vallox ventilationsaggregat i MyVallox Cloud-tjänsten: **16**

4. Underhåll **20**

4.1. Byte av filter **21**

4.2. Rengöring av värmeväxlaren **22**

4.3. Rengöring av fläktar **23**

4.3.1. Rengöring av tilluftsfläkten 23

4.3.2. Rengöring av frånluftsfläkten 27

4.4. Kondensvatten **28**

4.5. Uppdatering av aggregatets programvara (MyVallox Control) **28**

4.6. Felsökning **30**

5. Tekniska uppgifter **31**

5.1. Tillufts-/frånluftsmängder och upptagna effekter **32**

5.2. Ljudvärden **33**

5.3. Intern elkoppling **34**

5.4. Extern elkoppling **36**

5.5. Extern elektrisk anslutning för styrning av MLV-kanalbatteri **38**

5.6. Funktion hos kanalbatteri **39**

5.7. Mått och kanalstosar **42**

5.8. Mätställen för luftflödet **44**

6. Sprängskiss och reservdelsförteckning **45**

7. Försäkran om överensstämmelse **47**

1. INTRODUKTION

Tack för att du valde denna Vallox-produkt. För optimal prestanda bör du läsa instruktionerna noggrant före installation, drift eller underhåll.

1.1. Säkerhet

En säker och korrekt hantering kräver att du känner till de grundläggande säkerhetsföreskrifterna och ventilationssystemets avsedda användningsområde. Läs denna bruksanvisning innan du tar ventilationsaggregatet i bruk. Spara bruksanvisningen för framtida bruk. Om du tappar bort bruksanvisningen kan du ladda ner den från vår webbplats.

Dessa instruktioner innehåller all den information som behövs för en säker användning av aggregatet. Alla som installerar, använder och underhåller ventilationsaggregatet måste följa de givna instruktionerna. Dessutom måste alla lokala bestämmelser om förebyggande av olyckor iakttas.

Installation

Installation och inställningar bör endast utföras av kvalificerade sakkunniga. Elinstallationer och anslutningar får endast utföras av en elektriker och i enlighet med lokala bestämmelser

OBS: För mer information, se https://www.vallox.com

1.1.1. Säkerhetssymboler som används i instruktionerna

⚠ **FARA:**	Pekar på en fara som orsakar dödsfall eller allvarlig skada om den inte undviks.
⚠ **VARNING:**	Pekar på en fara som kan orsaka dödsfall eller allvarlig skada om den inte undviks.
⚠ **OBS:**	Pekar på en fara som kan orsaka en liten eller måttlig skada om den inte undviks.
VIKTIGT:	Pekar på en fara som kan orsaka skada på egendom eller förlust av data om den inte undviks.
OBS:	Anger viktig information om produkten.

TIPS: Ger tilläggsinformation om användningen av produkten och dess fördelar.

1.2. Avsedd användning

Alla Vallox-ventilationsaggregat har konstruerats för att tillhandahålla en lämplig och kontinuerlig ventilation, så att de inte utgör någon hälsorisk och bidrar till att hålla byggnaderna i gott skick.

⚠ **VARNING:**
Se till att luftintaget till den öppna spisen är tillräckligt. Användningen av vissa funktioner hos spisfläktar, centraldammsugare och ventilationsaggregat kan skapa undertryck i inomhusluften. Då kan öppna spisen släppa ut förbränningsgaser i inomhusluften.
Följande faktorer kan orsaka undertryck inomhus:

- Spisfläkten eller centraldammsugaren är igång när du har en brasa i öppna spisen
- Tilluftsfläkten stängs av medan ventilationsaggregatet avfrostas
- Ventilationsaggregatets forcerade avfrostningsfunktion är i gång

Ett undertryck kan förhindra luftintaget till öppna spisen, vilket kan leda till att förbränningsgaser släpps ut i inomhusluften.

VIKTIGT: Ventilationen måste vara på hela tiden för att säkerställa att inomhusluften inte är skadlig för hälsan och att den hålls optimal även för byggnadens struktur. Det rekommenderas att ventilationen är på även under längre semestrar. Detta gör att inomhusluften är frisk och förhindrar fukt från att kondenseras i ventilationskanalerna och strukturerna Risken för fuktskador är också mindre.

VIKTIGT:
Ett långvarigt övertryck kan skada strukturerna i byggnaden.

1.3. Varningar

⚠ **VARNING:** Aggregatet får inte användas av barn under 8 år eller av personer med nedsatt sensorisk, fysisk eller mental förmåga, eller av personer som inte har tillräcklig kunskap och erfarenhet att använda aggregatet på ett säkert sätt. Dessa personer kan använda aggregatet under övervakning eller genom att följa anvisningarna från en person som är ansvarig för deras säkerhet. Barn måste övervakas och får inte leka med aggregatet.

- Ventilationsaggregatet är väldigt tungt.
- Dörren till ventilationsaggregatet är tung.
- Timern i Anpassat-läget kan endast stängas av när den externa braskaminsbrytaren har en timer.
- Fläktinställningarna ska göras av en auktoriserad expert i enlighet med

ventilationshandlingen. Om du ändrar inställningarna ska du se till att de överensstämmer med ventilationshandlingen.

- Säkerhetsbrytaren stänger automatiskt av strömmen när dörren på ventilationsaggregatet öppnas i samband med underhållsåtgärder. **Koppla alltid loss ventilationsaggregatet från elnätet** innan underhållsarbeten påbörjas.
- Om värmningsmotståndet måste avlägsnas från aggregatet i samband med underhållsåtgärder, se till att reläet inte är varmt innan du drar ut det ur aggregatet.
- Anslut kablarna så att de inte kommer i kontakt med motståndet.

1.4. Systembeskrivning

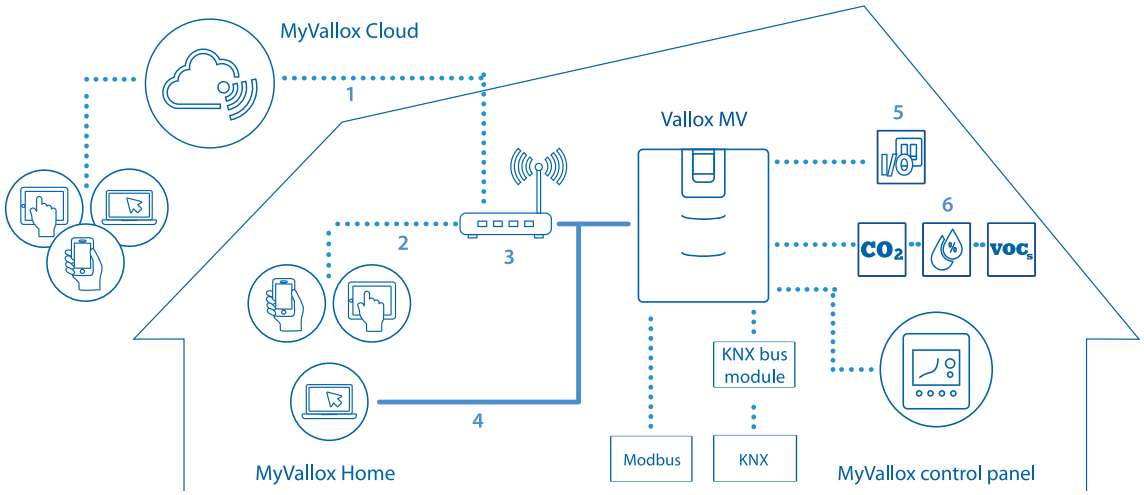

1	Internet
2	WLAN
3	Router
4	WLAN/LAN
5	Extra brytare
6	Givare

1.5. Garanti

Garantin och ansvaret inkluderar inte skador på grund av:

- Felaktig användning av ventilationsaggregatet eller kontrollpanelen
- Felaktig eller olämplig installation, inställning eller användning
- Underlåtenhet att följa anvisningarna för transport, installation, drift eller underhåll
- Strukturella eller elektroniska modifieringar eller ändringar av programvaran

1.6. Bortskaffande av ventilationsaggregatet

Sätt inte elektroniska apparater i hushållsavfallet. Följ lokala lagar och bestämmelser när det gäller säkert och ekologiskt bortskaffande av produkten.

Se återvinningsanvisningarna för MyVallox-ventilationsaggregatet på: https://res.cloudinary.com/vallox/image/upload/v1704800151/FileStock/ValidManuals/Recycling_Instructions_Vallox_Ventilation_units.pdf.

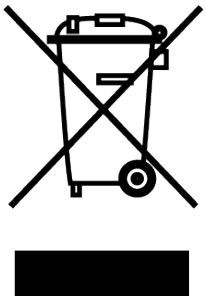

1.7. Huvuddelar

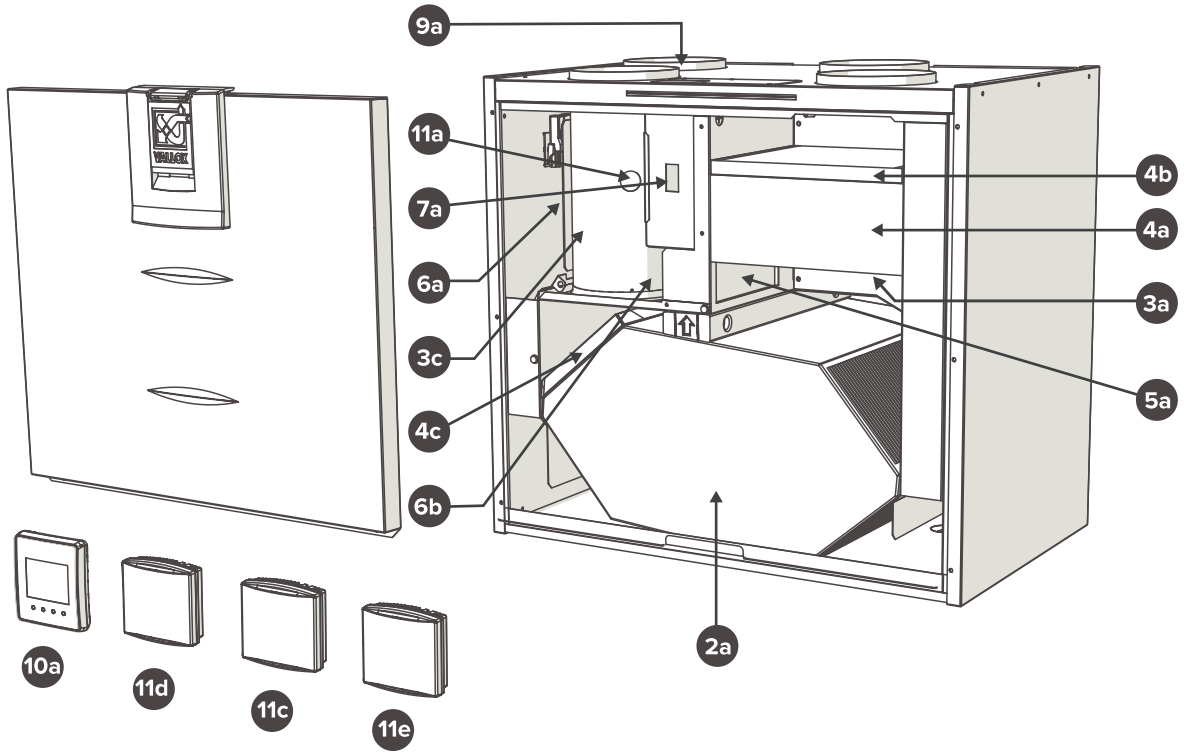

R-modellen i figuren. I L-modellen är delarna spegelvända.

Nr	Del	Nr	Del
2a	Värmeväxlare	6b	Tilläggsvärmningsmotstånd (bakom frånluftskanalen)
3a	Frånluftsfläkt (bakom skyddskåpan)	7a	Säkerhetsbrytare
3c	Tilluftsfläkt (bakom skyddskåpan)	9a	Bussning för sladdgenomföring till taket
4a	Tilluftens finfilter	10a	Kontrollpanel
4b	Tilluftens grovfilter	11a	Intern koldioxid- och fuktighetsgivare
4c	Frånluftens grovfilter	11c	Koldioxidgivare (tillvalsutrustning)
5a	Värmeväxlarens bypass-spjäll	11d	Fuktighetsgivare (tillvalsutrustning)
6a	Eftervärmningsmotstånd (bakom frånluftskanalen)	11e	VOC-givare (tillvalsutrustning)

2. INSTALLATION

I detta kapitel beskrivs installationen av Vallox ventilationsaggregatet.

Endast en behörig tekniker får installera och ställa in enheten. Elektrisk installation och anslutning måste utföras av en elektriker i enlighet med lokala föreskrifter.

Kontrollera innehållet i förpackningen före installationen och se till att alla delar är i gott skick. Förvara produkten på en torr plats (inomhus).

Kontrollera produktens mått och vikt i aggregatets tekniska specifikationer.

Ventilationsaggregatet måste installeras på en torr plats där temperaturen inte sjunker under +10 °C. Vid installation utan kåpa ska aggregatet placeras på en plats där dess driftljud inte är störande, till exempel i ett förråd, en tvättstuga eller i ett undertak.

Det är normalt att frost och is bildas inuti ventilationsaggregatet när det är kallt. Detta kräver inga åtgärder av användaren.

Om den relativa luftfuktigheten är hög och uteluftens temperatur väldigt låg kan fukten kondenseras på aggregatets yta. Detta kräver inga åtgärder av användaren. Man bör alltid ta hänsyn till risken för kondens när man väljer inredning och fasta tillbehör som ska placeras i närheten av aggregatet.

Undvik att montera ventilationsaggregatet på en ihålig mellanvägg eller en sovrumsvägg, eller förhindra att ljud leds genom väggen.

OBS:
Hela uteluftskanalen ända till aggregatet och avluftskanalen från aggregatet måste isoleras med isolering med sluten cellstruktur. Kanalkomponenter som går genom varma utrymmen ska isoleras med isolering med slutna celler.

OBS:
Ventilationsaggregatet måste installeras så att det kan anslutas till en LAN-kabel. LAN-kabeln måste kunna anslutas till en router.

2.1. Montering på väggen

OBS: Installera ventilationsaggregatet på en plats där temperaturen inte sjunker under +10 °C.

OBS:
Undvik att montera aggregatet på ihåliga mellanväggar med resonans och väggar som gränsar till sovrum eftersom ljud leds, eller förhindra att ljudet leds vidare.
Mellanrummet mellan aggregatet och en färdig takyta ska vara minst 30 mm. Notera att aggregatet när det monteras kommer 10 mm högre upp än vad den slutliga höjden blir.

OBS: Serviceutrymmet framför aggregatet ska vara minst 450 mm.

Ventilationsaggregatet ska monteras på väggen med ett väggbeslag enligt bilderna nedan. Kontrollera att aggregatet ligger vågrätt efter monteringen.

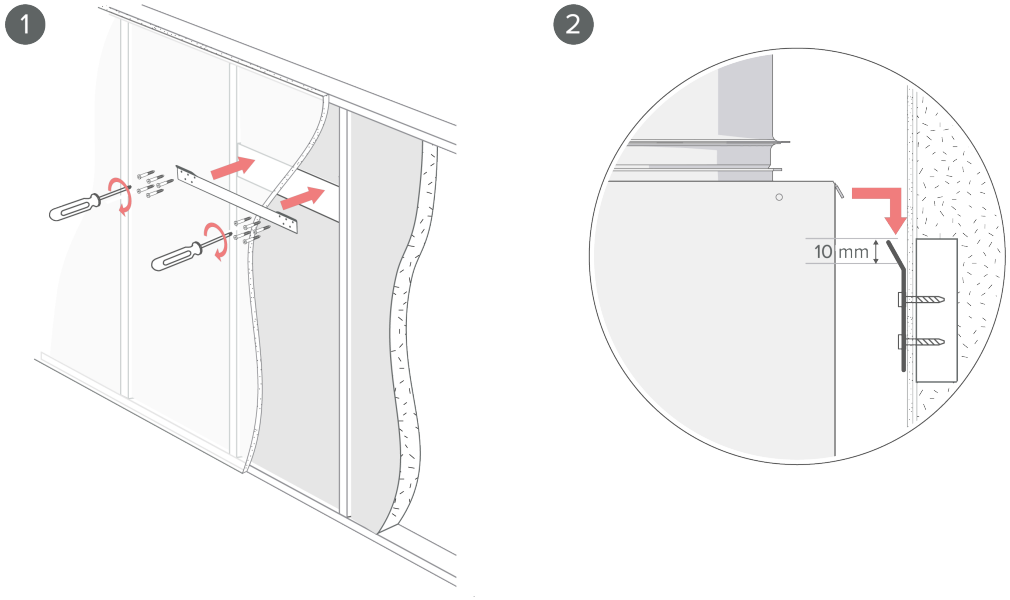

2.2. Montera ventilationsaggregatet i taket

Vallox 110 MV har en takmonteringsplatta som tillvalsutrustning. Fäst takmonteringsplattan enligt följande:

- I takstolarna eller någon annan stomkonstruktion med M8-gängstänger så att de håller aggregatets vikt.
- Kontrollera att monteringsplattan ligger vågrätt, eftersom den bestämmer aggregatets position.
- Den övre kanten av takmonteringsplattans vita täcklist kan monteras mot taket. Takmonteringsplattan kan också fällas in och då kan taket ligga 20 mm djupare än den vita

täcklistens övre kant.

OBS: När du installerar enheten ska du reservera minst 450 mm framför enheten för serviceändamål.

OBS: Installera ventilationsaggregatet på en plats där temperaturen inte sjunker under +10 °C.

Isolera kanalerna mot kondensvatten också mellan apparaten och takmonteringsplattan.

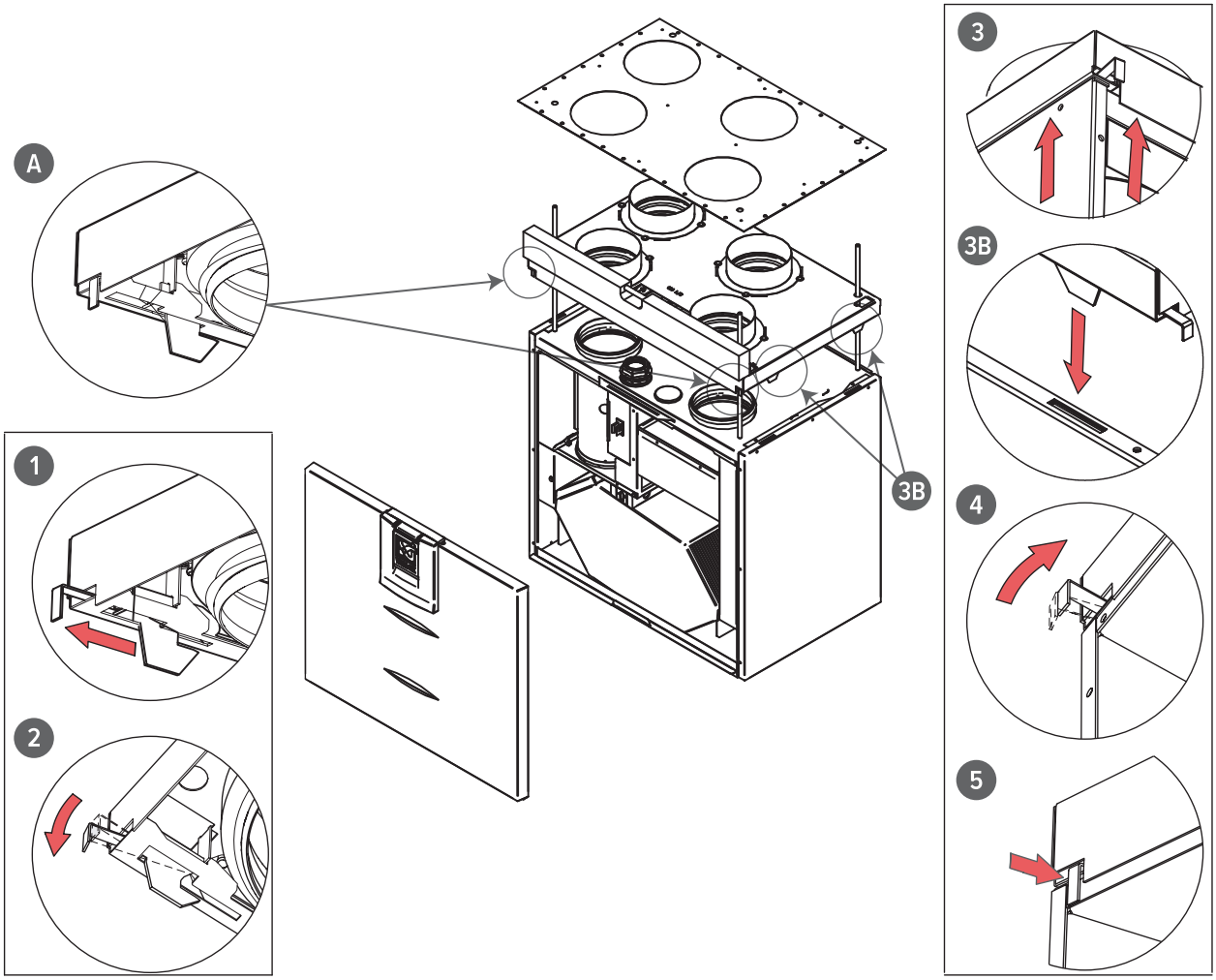

1. Fäst M8-gängstängerna i takstolarna eller någon annan stomkonstruktion och skruva på muttrarna.
2. Lyft därefter takmonteringsplattan på plats.
3. Skjut ett dämpningsgummi och en karosseribricka på varje gängstång.

4. Justera takmonteringsplattan med hjälp av muttrarna så att den ligger vågrätt.

> **OBS:** Gängstängernas ändar nertill får vara på högst 5 mm avstånd från muttrarna. Skruva inte åt takmonteringsplattan alltför hårt mot taket. Ovanför takmonteringsplattan ska det finnas muttrar som hindrar takmonteringsplattan från att höjas i samband med monteringen av aggregatet. Kontrollera att glidskenorna rör sig och går tillbaka till sin ursprungliga position genom att öppna manöverspakarna (**A**) och sedan stänga dem.

Den övre kanten av takmonteringsplattan kan monteras mot taket. Takmonteringsplattan kan också fällas in och då kan taket ligga 30 mm lägre än den övre kanten.

5. Kontrollera att kondensisoleringsringarna (minst avluft och uteluft kanal) är på plats på stoserna nedanför takmonteringsplattan.
6. Dra ut manöverspakarna (**A**) (**bild 1**) och vrid dem mot skivans yttersidor så att de förblir öppna (**bild 2**).
7. Ta loss dörren innan du monterar aggregatet på takmonteringsplattan.
8. Lyft upp aggregatet i närheten av takmonteringsplattan och för anslutningsledningarna och kopplingsboxen genom öppningen i takmonteringsplattan så att de kommer ovanför taket.

> **OBS:** Kom ihåg att göra en servicelucka i taket, så att du kommer åt ledningarna och kopplingsboxen. Serviceluckans avstånd från takmonteringsplattan ska vara ca 500 mm.

Alternativt kan ledningarna dras mellan takmonteringsplattan och ventilationsaggregatet till bakväggen.

9. Lyft ventilationsaggregatet mot takmonteringsplattan (**bild 3**). Vid behov skjut takmonteringsplattans fästkrokar (**3B**) i fårorna på aggregatets sidoplattor. Vrid manöverspakarna så att de stänger sig (**bild 4**) och låser aggregatet på takmonteringsplattan (**bild 5**). När manöverspakarna är stängda och aggregatet har låsts adekvat på takmonteringsplattan är spakarna på samma nivå med den främre kanten av takmonteringsplattan.
10. Aggregatet kan lösgöras från takmonteringsplattan vid behov. Lösgör aggregatets dörr och lyft aggregatet lite uppåt och dra ut båda manöverspakarna (**A**) (**bild 1**) och vrid dem mot skivans yttersidor så att de förblir öppna (**bild 2**).

> **OBS:** Dra åt den övre muttern i gängstängerna tillräckligt hårt så att takmonteringsplattan inte kan höja sig.

Genomföringsplatta för övre bjälklag

Genomföringsplattan för övre bjälklag är en tillvalsutrustning. När du använder en isolerad genomföringsplatta för övre bjälklag ska du kontrollera att ångspärren är tät.

Minimiavståndet mellan genomföringsplattan och den bakre väggen är 5 mm. Minimiavståndet mellan övre bjälklaget och sidoväggarna är 15 mm.

2.3. Mätning och justering av aggregatets luftflöden

Med aggregatet levereras 4 st mätstosar som mäter luftflödet och som kan monteras i kanalerna för att underlätta justeringen av ventilationen.

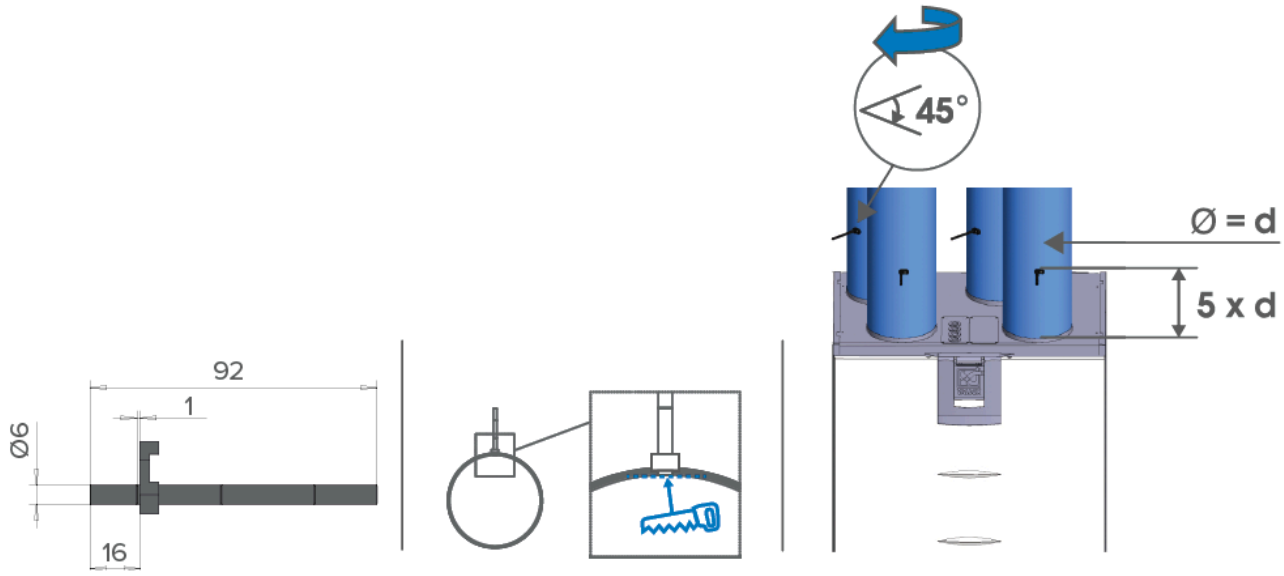

2.4. Kondensvattnets avrinning

OBS: Med aggregatet levereras ett Vallox Silent Klick-vattenlåspaket. Se vattenslåsets monteringsanvisning i den medföljande manualen eller på adressen https://www.vallox.com. När du använder en alternativ kondensvattenstos, flytta tätningsringen och låsningsdelen till röranslutningen som monteras på väggen.

Figur 1. Dimensioneringsfigurer för Vallox Silent Klick-vattenlås och utrymme som behövs för montering

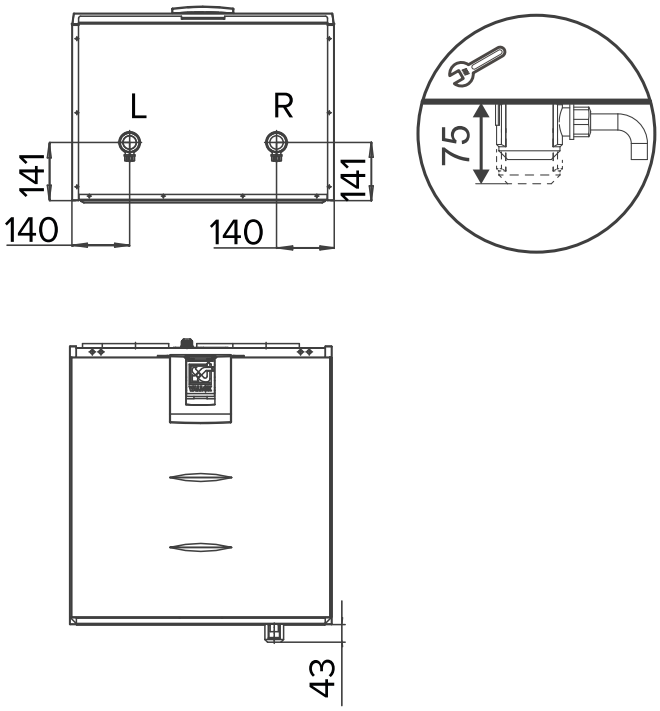

Figur 2. Utrymme som behövs för alternativ montering (vinkelkoppling) av Vallox Silent Klick-vattenlås

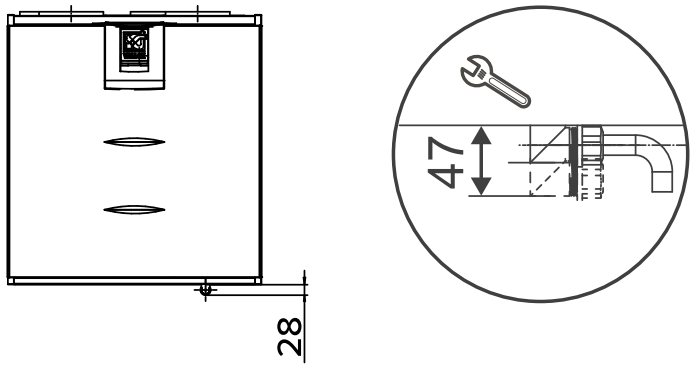

3. VENTILATIONSAGGREGATETS STYRALTERNATIV

Vallox ventilationsaggregatet kan styras på följande sätt:

- Via MyVallox-kontrollpanelen som är installerad i byggnaden
- Via MyVallox Home -LAN-anslutningen och MyVallox Home/Cloud -användargränssnittet
- Via tjänsten MyVallox Cloud och användargränssnittet MyVallox Home/Cloud
- Via ett fjärrövervaknings- eller byggnadsautomationssystem som använder styrsignaler eller Modbus-meddelanden.

Fuktighets- och koldioxidgivarna som är integrerade i ventilationsaggregatet styr ventilationen automatiskt vid behov. Ventilationen kan också justeras automatiskt med hjälp av en valfri koldioxid-, fuktighets- eller VOC-givare (luftkvalitet). När dessa givare används hålls ventilationen optimal även när bostaden är obebodd. Standardutrustningen och den tillvalsutrustning som är tillgänglig varierar från land till land.

Ventilationsaggregatets inbyggda fuktighets- och koldioxidgivare justerar ventilationen automatiskt efter behov. Dessutom kan ventilationen automatiseras med hjälp av valfria koldioxid-, fuktighets- och luftkvalitetsgivare (VOC).

TIPS:
MyVallox kontrollpanelen växlar automatiskt till viloläge när den förinställda Vilotid har förflutit. Tryck på vilken knapp som helst för att återaktivera MyVallox kontrollpanelen.

3.1. Ansluta ventilationsaggregatet till molntjänsten

Du kan ansluta ventilationsaggregatet till MyVallox Cloud-tjänsten. I molntjänsten kan du styra ventilationen på distans med till exempel en smartphone eller surfplatta. Aggregatets programvara uppdateras automatiskt via molntjänsten. För att ansluta till molntjänsten måste ventilationsaggregatet vara kopplat till internet via LAN och registrerat i molntjänsten. När du registrerar aggregatet skapar du ett MyVallox Cloud-konto åt dig själv. Läs mer om tjänsten på https://cloud.vallox.com.

Registrera ett Vallox-ventilationsaggregat i MyVallox Cloud-tjänsten:

1. Anslut den ena änden av nätverkskabeln till Vallox ventilationsaggregatets grå kopplingsstycke och den andra änden till routern.

2. Öppna datorns nätverksinställningar genom att välja Starta → Min dator → Nätverk. Du kan se en datorikon med texten Vallox och en serie siffror. Öppna MyVallox Home-användargränssnittet genom att dubbelklicka på ikonen. Användargränssnittet MyVallox Home öppnas.
   ELLER

   På MyVallox kontrollpanelen väljer du Servicemeny → Diagnostikskärm → IP address. Skriv in IP addressen och tryck på Enter. Då öppnas MyVallox Home användargränssnittet.

3. Välj Specialfunktioner.
4. Området MyVallox Cloud öppnas och du kan se om du är inloggad i molntjänsten.
5. Välj Anslut.
6. Registreringssidan för molntjänsten MyVallox Cloud öppnas, Ventilationsaggregatets ID det vill säga aggregatets unika identifikationsnummer genereras automatiskt i fältet.
7. Fyll i följande uppgifter i formuläret:
   - Ventilationsaggregatets namn — Skriv in namnet på det valda ventilationsaggregatet i det här fältet.
   - Språk — Välj önskat språk i menyn.
   - Land — Välj önskat land i menyn.
   - Välj användarnamn — Skriv in önskat användarnamn i detta fält.
   - E-post — Skriv in den valda e-postadressen i det här fältet.
   - Lösenord — Skriv in önskat lösenord i detta fält.
   - Skriv in ditt lösenord på nytt — Skriv in ditt lösenord på nytt i detta fält.
8. Markera rutan Jag vill få meddelanden relaterade till mitt ventilationsaggregat om du vill få e-postmeddelanden som rör ditt ventilationsaggregat.
9. Läs igenom användningsvillkoren för tjänsten och välj Jag har läst och godkänt användningsvillkoren för molntjänsten MyVallox Cloud. Användningen av tjänsten förutsätter att användaren har godkänt villkoren.
10. Välj Skapa MyVallox Cloud konto. Ventilationsaggregatet genererar en unik identifieringskod och skickar den till tjänsten. Nästa gång du loggar in i molntjänsten känner tjänsten igen aggregatet.
11. Ett bekräftelsemeddelande kommer att skickas till din e-postadress. Klicka på länken i meddelandet för att bekräfta din e-postadress och logga in i molntjänsten för första gången.
12. När du har loggat in öppnas MyVallox Cloud-tjänsten och MyVallox Cloud-kontots huvudsida visas i din webbläsare.

3.2. Att koppla ventilationsaggregatet till datorn

Om du vill använda en dator som en andra styrenhet vid sidan av MyVallox kontrollpanelen, ansluter du datorn direkt till Vallox ventilationsaggregatet.

Innan du börjar, se till att du har:

- En dator med en webbläsare som stöder dataöverföring via Web Sockets. Följande webbläsare stöds:
    - Firefox, version 31 eller senare.
    - Internet Explorer, version 10 eller senare.
    - Opera, version 25 eller senare.
    - Firefox, version 31 eller senare.
    - Safari, version 7 eller senare.
- En internetanslutning till Vallox ventilationsaggregatet med en nätkabel (RJ-45).

Så här använder du Vallox ventilationsaggregatet via MyVallox Home användargränssnittet:

1. Starta datorn.
2. Anslut den ena ändan av nätkabeln till datorns Ethernet-port och den andra till den grå Ethernet-porten på Vallox ventilationsaggregatet.

   OBS:
   Du kan också ansluta Vallox ventilationsaggregatet till en router. Då kan Vallox ventilationsaggregatet anslutas till MyVallox Cloud-tjänsten. Du kan också använda ett WLAN-nätverk genom att ansluta Vallox ventilationsaggregatet till en dator.

3. Välj följande på datorn: Start → My Computer → Network.
4. Vänta tills du ser en datorikon med texten Vallox och en serie siffror. Dubbelklicka på ikonen för att öppna MyVallox Home-användargränssnittet i din webbläsare. Ventilationsaggregatet är nu anslutet till datorn.
   ELLER

   Du kan hoppa över steg 3 och 4 och:

   a. Välj följande på MyVallox kontrollpanelen Servicemeny → Aggregatets uppgifter → IP-address. Användargränssnittet MyVallox Home öppnas i din webbläsare.
   b. Skriv in IP addressen och tryck på Enter

3.3. Registrera Vallox ventilationsaggregat i MyVallox Cloud-tjänsten:

I detta avsnitt beskrivs hur du registrerar ditt Vallox ventilationsaggregat i tjänsten MyVallox Cloud .

När ventilationsaggregatet är anlutet till MyVallox Cloud-tjänsten kan du styra ventilationen på distans med till exempel en smartphone eller surfplatta. Aggregatets programvara uppdateras automatiskt via molntjänsten. För att ansluta till molntjänsten måste ventilationsaggregatet vara kopplat till internet via LAN och registrerat i molntjänsten. När du registrerar aggregatet skapar du ett MyVallox Cloud-konto åt dig själv.

Registrera ett Vallox-ventilationsaggregat i MyVallox Cloud-tjänsten:

1. Anslut nätverkskabelns ena ände till den grå kontakten på Vallox ventilationsaggregat och den andra änden till routerns LAN-port (vanligtvis numrerad 1,2,3,4). LAN-porten får inte vara överbryggad, dvs. den måste dela privata IP-adresser (adresser som börjar med 10.x.x.x, 172.x.x.x eller 192.168.x.x).

   TIPS:
   Om ventilationsaggregatet avvisar IP-adressen och det inte går att ansluta aggregatet till intranätet går du till routerns inställningar och kontrollerar att DHCP-servern är påslagen och att den delar privata IP-adresser (adresser som börjar med 10.x.x.x, 172.x.x.x eller 192.168.x.x).

2. Öppna datorns nätverksinställningar genom att välja Starta > Min dator > Nätverk. Du kan se en datorikon med texten Vallox och en serie siffror.
   ELLER

   Välj på kontrollpanelen för MyVallox Control Servicemeny > Aggregatets uppgifter > IP-address. Ange IP-adressen och tryck Enter.

3. Dubbelklicka på ikonen för att öppna MyVallox Home-användargränssnittet.

4. Välj Specialfunktioner.
5. Under Molntjänst kan du se om du är inloggad på MyVallox Cloud-tjänsten.

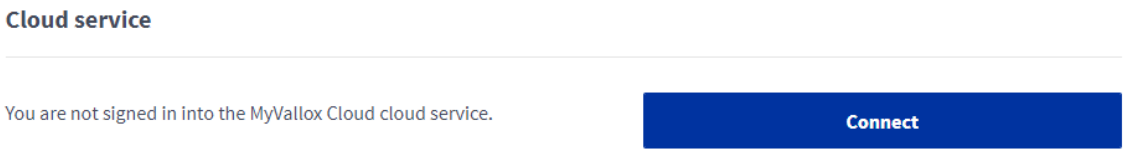

6. Välj Anslut.
7. Registreringssidan för MyVallox Cloud-tjänsten öppnas.
   Ventilationsaggregatets ID, dvs. enhetens unika identifierare, genereras automatiskt i fältet.

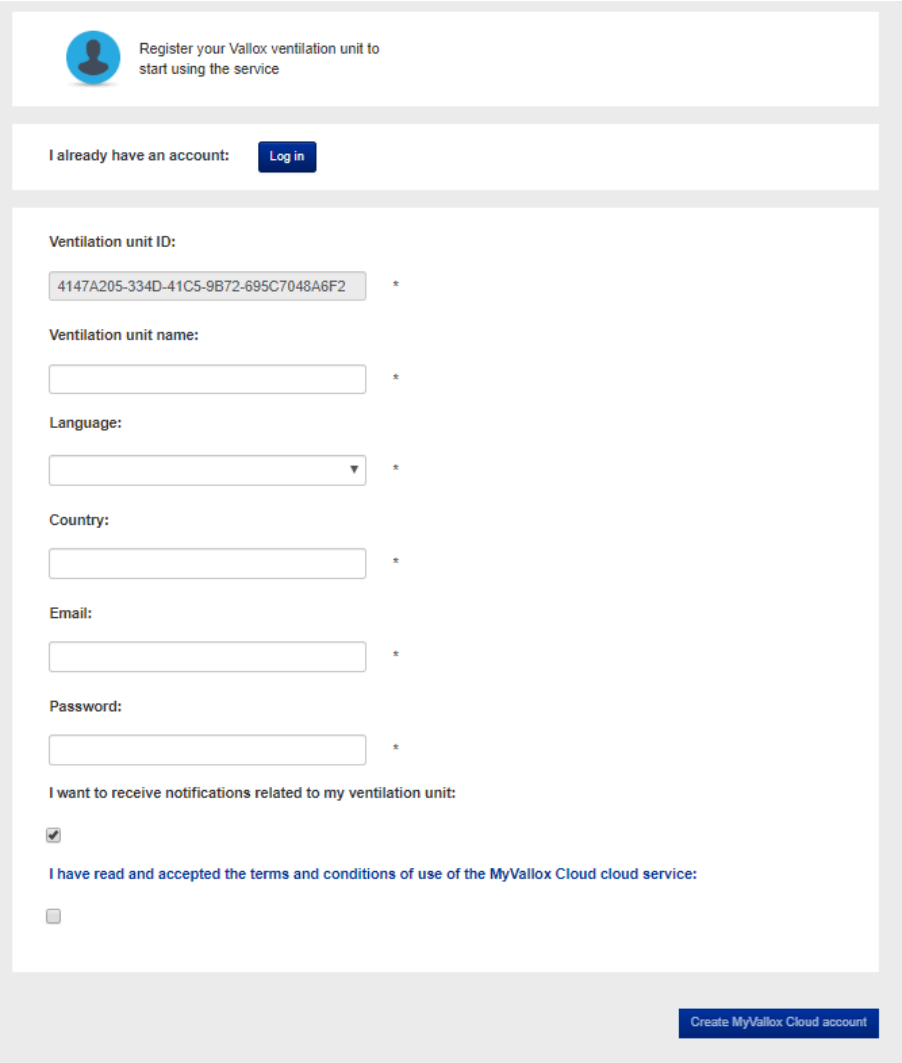

8. Fyll i följande uppgifter i formuläret:
   - Ventilationsaggregatets namn — Skriv in det valda ventilationsaggregatetets namn i det här fältet.
   - Språk — Välj önskat språk.
   - Land — Välj önskat land.
   - E-post — Skriv in den valda e-postadressen i det här fältet. E-postadressen är ditt användarnamn.
   - Lösenord — Skriv in önskat lösenord i detta fält.
9. Markera rutan Jag vill få meddelanden relaterade till mitt ventilationsaggregat om du vill få e-postmeddelanden som rör ditt ventilationsaggregat.
10. Välj Jag har läst och godkänt användningsvillkoren för molntjänsten MyVallox Cloud och läs villkoren för användning av tjänsten. Användning av tjänsten förutsätter att användaren har godkänt villkoren.
11. Välj Skapa MyVallox Cloud konto. Ventilationsaggregatet genererar en unik identifieringskod och skickar den till tjänsten. Nästa gång du loggar in i molntjänsten känner tjänsten igen aggregatet.

12. Ett bekräftelsemeddelande kommer att skickas till din e-postadress. Klicka på länken i meddelandet för att bekräfta din e-postadress och logga in i molntjänsten för första gången.
13. När du har loggat in öppnas MyVallox Cloud-tjänsten och MyVallox Cloud-kontots huvudsida visas i din webbläsare.

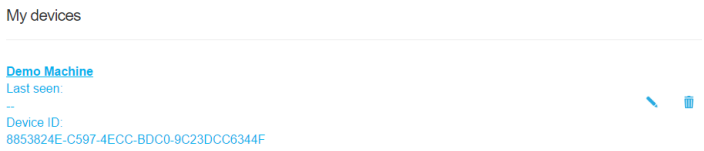

4. UNDERHÅLL

I detta avsnitt beskrivs underhållet av Vallox ventilationsaggregat.

⚠ **VARNING:** Säkerhetsbrytaren stänger automatisk av elen när Vallox ventilationsaggregatets övre dörr öppnas. **Frånkoppla alltid** Vallox ventilationsaggregatet från elnätet innan du påbörjar underhållsarbeten.

⚠ **VARNING:**
Om du använder vatten för att rengöra aggregatets delar ska du vara försiktig så att vattnet inte kommer i kontakt med de elektriska delarna.

VIKTIGT:
Om nätsladden är skadad måste tillverkaren, dennes serviceombud eller en annan person med liknande kvalifikationer byta ut den för att undvika fara.

OBS:
Vallox ventilationsaggregaten finns i två modeller: en vänsterhänt (L) och en högerhänt (R). Bilderna nedan visar den högerhänta modellen.
I den högerhänta modellen kommer uteluften in i aggregatet från höger sida om mittlinjen, såsom visas i denna anvisning. I den vänsterhänta modellen kommer uteluften in i aggregatet från vänster. På motsvarande sätt är placeringen av filter, bypass-spjället för värmeväxlaren och värmningsmotståndet omvänd.

I tabellen nedan anges de rekommenderade underhållsintervallen för olika delar av Vallox ventilationsaggregatet.

Tabell 1. Rekommenderade underhållsintervaller för Vallox ventilationsaggregatets delar

	År 1				År 2			
Del	Vår	Sommar	Höst	Vinter	Vår	Sommar	Höst	Vinter
Filter	x		x		x		x	
Värmeväxlare							x	
Fläktar	x		x		x		x	
Vattenlås			x				x	
Allmän rengöring och visuell kontroll			x				x	

4.1. Byte av filter

⚠ **VARNING:** Säkerhetsbrytaren stänger automatisk av elen när Vallox ventilationsaggregatets övre dörr öppnas. **Frånkoppla alltid** Vallox ventilationsaggregatet från elnätet innan du påbörjar underhållsarbeten.

När servicetimern aktiveras ska du kontrollera att filtren är rena och byta ut dem vid behov.

Vallox-ventilationsaggregatet har tre luftfilter:

- Tilluftens grovfilter filtrerar insekter, tungt pollen och andra relativt stora främmande föremål ur uteluften.
- Tilluftens finfilter filterar mikroskopiskt pollen och dammpartiklar ur tilluften.
- Frånluftens grovfilter filtrerar frånluften och håller värmeväxlaren ren.

Filterbytesintervallet beror på partikelhalten i den omgivande luften. Vi rekommenderar att filtren byts varje vår och höst, eller åtminstone en gång om året.

OBS:
Genom att använda Vallox originalfilter säkerställer du att ventilationsaggregatet hålls i toppskick och ger bästa möjliga resultat. Val och beställning av filterpaket: filters.vallox.com

VIKTIGT: Om elledningen är skadad ska tillverkaren, dess servicerepresentant eller någon annan med motsvarande behörighet byta ut den så att faror förebyggs.

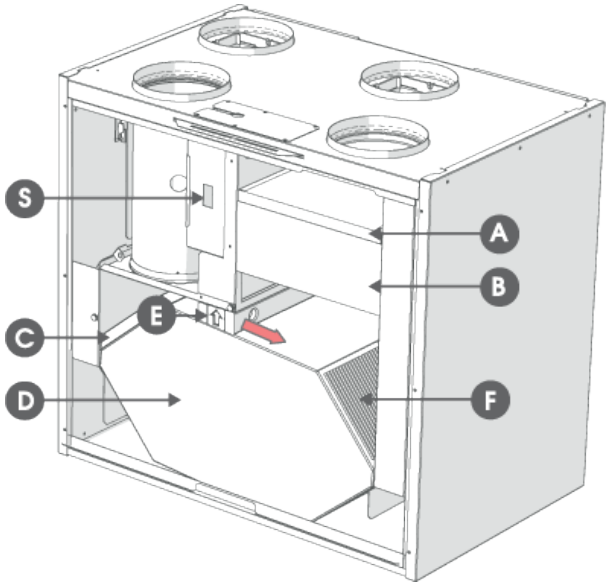

När du vill byta filter:

1. Ta loss ventilationsaggregatets stickpropp.
2. Lyft spärren för att öppna dörren på ventilationsenheten.

3. Lyft bort dörren.

   ⚠ **OBS:** Dörren är tung.

4. Avlägsna de gamla filtren (**A**, **B**, **C**) och släng dem.
5. Installera de nya filtren (**A**, **B**, **C**).
6. Stäng ventilationsaggregatets dörr. Säkerställ att dörrens säkerhetskoppling **(S)** går till dörrkontakten och möjliggör apparatens strömtillförsel.
7. Koppla stickproppen tillbaka till vägguttaget.

Filtren har nu bytts.

4.2. Rengöring av värmeväxlaren

⚠ **VARNING:** Säkerhetsbrytaren stänger automatisk av elen när Vallox ventilationsaggregatets övre dörr öppnas. **Frånkoppla alltid** Vallox ventilationsaggregatet från elnätet innan du påbörjar underhållsarbeten.

Kontrollera att värmeväxlaren är ren ungefär en gång per år eller när filtren byts ut. Rengör genom att tvätta vid behov.

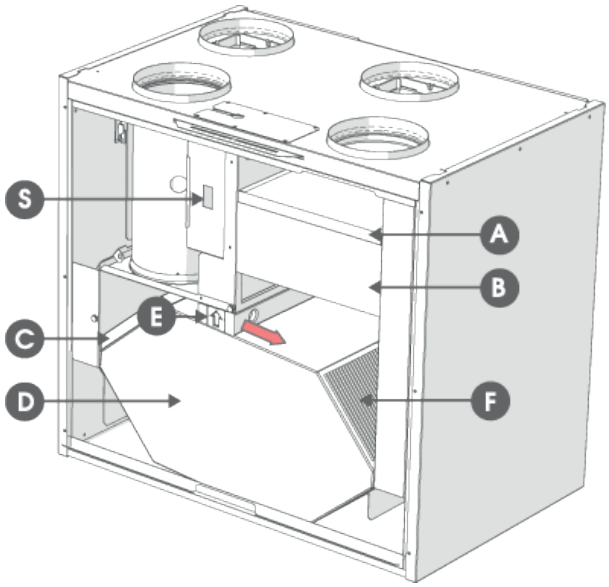

När du vill kontrollera och rengöra värmeväxlaren:

1. Ta loss ventilationsaggregatets stickpropp.
2. Öppna Vallox-ventilationsaggregatets dörr genom att lyfta upp regeln och sänk den lite tillbaka nedåt.

3. Lyft bort dörren.

   ⚠ **OBS:** Dörren är tung.

4. Lösgör filtren **(A, B, C)**.
5. Lösgör tätningslisten ovanför värmeväxlaren **(E)** i pilens riktning.
6. Lyft och dra värmeväxlaren **(D)** ut ur aggregatet.

   VIKTIGT: Hantera värmeväxlaren varsamt! Lyft till exempel inte värmeväxlaren i lamellerna. Lamellerna är mycket tunna och skadas lätt.

7. Om värmeväxlaren är smutsig kan du rengöra den genom att doppa den i varmt vatten med en liten mängd milt rengöringsmedel.
8. Skölj värmeväxlaren ren med en vattenstråle. Använd inte högtryckstvätt.
9. När vattnet har runnit bort mellan lamellerna, montera ventilationsaggregatet i motsatt ordning.
10. Stäng dörren. Säkerställ att dörrens säkerhetskoppling **(S)**, går till dörrkontakten och möjliggör apparatens strömtillförsel.
11. Koppla stickproppen tillbaka till vägguttaget.

Värmeväxlaren är nu kontrollerad och rengjord.

4.3. Rengöring av fläktar

⚠ **VARNING:** Säkerhetsbrytaren stänger automatisk av elen när Vallox ventilationsaggregatets övre dörr öppnas. **Frånkoppla alltid** Vallox ventilationsaggregatet från elnätet innan du påbörjar underhållsarbeten.

Kontrollera fläktarnas renhet vid underhåll av filter och värmeväxlare. Rengöra fläktarna vid behov.

Du kan rengöra fläktarnas hjul med tryckluft (använd skyddsglasögon) eller genom att borsta dem försiktigt.

VIKTIGT:
Fläktarna är extremt känsliga för yttre stötar.
Hantera fläktbladen varsamt. Avlägsna eller flytta inte balanseringsvikterna på fläktbladen. Vi rekommenderar att fläktarna rengörs på plats, dvs. utan att man försöker ta bort dem.

4.3.1. Rengöring av tilluftsfläkten

När du vill rengöra tilluftsfläkten:

1. Ta loss ventilationsaggregatets stickpropp.
2. Öppna Vallox-ventilationsaggregatets dörr genom att lyfta upp regeln.

3. Lyft bort dörren.

> ⚠ **OBS:** Dörren är tung.

4. Avlägsna frånluftsfiltret **(C)**, värmeväxlarens övre stöd **(E)** och värmeväxlaren **(D)**. Se Byte av filter och Rengöring av värmeväxlaren.

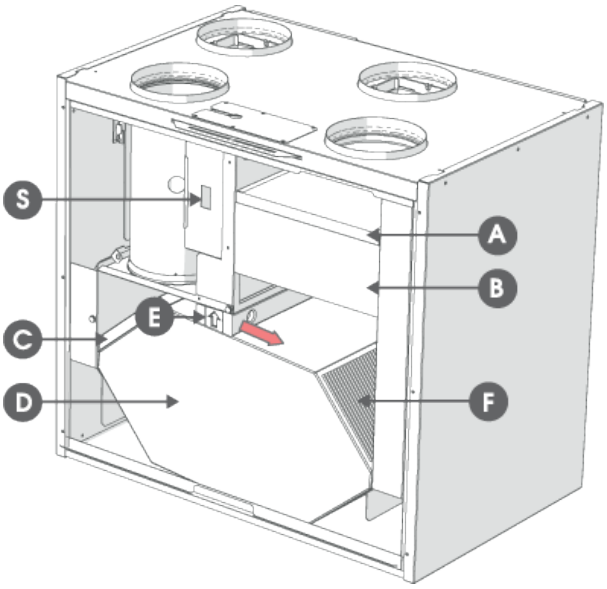

5. Dra loss temperaturgivaren (**bild 1**) i den övre delen av frånluftskanalen (**G**). Ta bort stoppskruven (**I**) från kanalens nedre kant. Nu kan frånluftskanalen lösgöras genom att vrida och samtidigt trycka den neråt (**bild 2 och 3**).

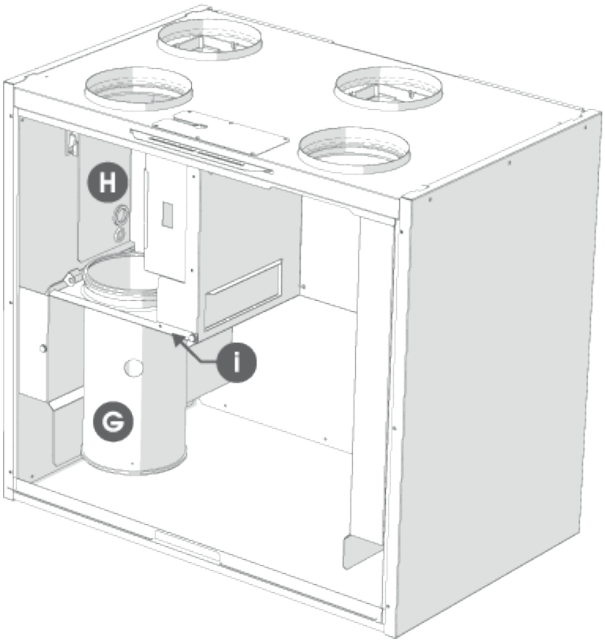

6. Ta loss temperaturgivaren från motståndsstödet (**bild 4**).
7. Ta loss stödet för tilläggs- och eftervärmningsmotstånden som är fäst med två vingmuttrar nerifrån (**bild 5**).

8. Dra ut motstånden och stöden ur aggregatet (**bild 6 och 7**) och ta loss snabbkopplingen för motståndens ledningar.

   ⚠ **VARNING:**
   Säkerställ att motståndet inte är hett innan du drar det ut ur aggregatet.

9. Nu kan fläkten rengöras på plats. Vi rekommenderar att du rengör fläkten på plats.
10. När du vill ta loss fläkten för rengöring:
    a. Vid behov ta loss växlingsarmens stödaxel. Pressa stödaxeln rak med tång, så att den är lättare att installera tillbaka senare.
    b. Tryck fläkten lätt uppåt (**bild 9**).
    c. Böj fläktens plastlås till höger till exempel med en skruvmejsel (**bild 10**).
    d. Fläkten faller neråt.
    e. Dra ut fläkten ur apparaten (**bild 11**).
    f. Ta loss snabbkopplingen för fläktens ledningar (**bild 12**). Du har nu tagit loss fläkten för rengöring.
11. Installera delarna tillbaka i ventilationsaggregatet i motsatt ordning.

    TIPS:
    När du installerar tillbaka temperaturgivaren, installera spetsen snett uppåt så att den inte blir emellan värmeväxlarens bypass-spjäll eller stödjer sig mot värmarens stomme.

12. Stäng dörren. Säkerställ att dörrens säkerhetskoppling går till dörrkontakten.
13. Koppla stickproppen tillbaka till vägguttaget.

Fläkten är nu kontrollerad och rengjord.

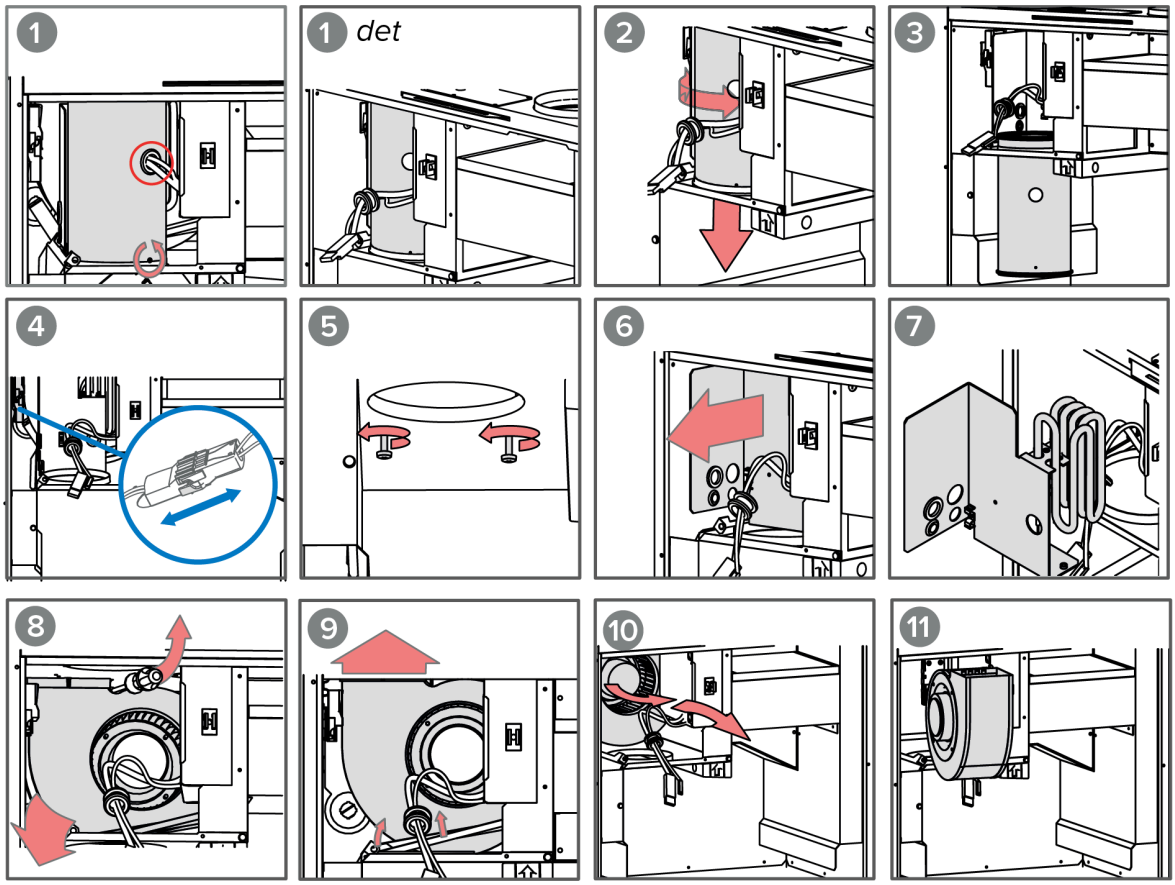
1
1 det
2
3
4
5
6
7
8
9
10
11

4.3.2. Rengöring av frånluftsfläkten

När du vill rengöra frånluftsfläkten, gör så här:

1. Ta loss ventilationsaggregatets stickpropp.
2. Lyft spärren för att öppna dörren på ventilationsenheten.
3. Lyft bort dörren.

   ⚠ **OBS:** Dörren är tung.

4. Avlägsna filtren (**C**), värmeväxlarens övre stöd (**E**) och värmeväxlaren (**D**). Se Byte av filter och Rengöring av värmeväxlaren.

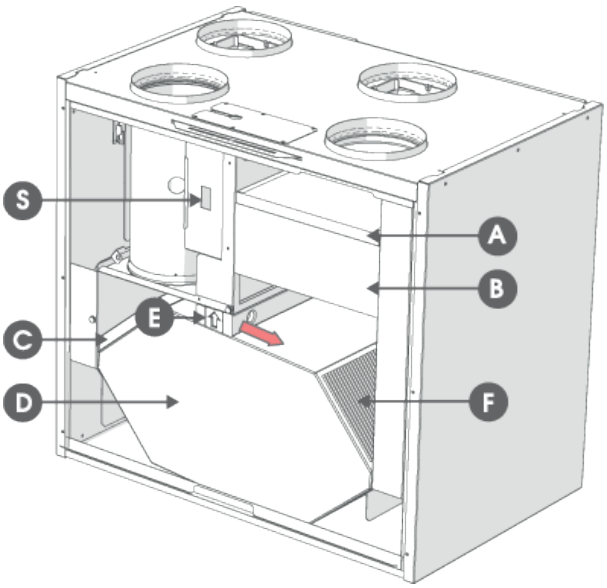

5. Öppna de fyra skruvarna i frånluftsfläktens skyddslock (**bild 1**) och avlägsna locket (**bild 2**).
6. Nu kan fläkten rengöras på plats.
7. När du vill ta loss fläkten för rengöring:
   a. Tryck fläkten lätt uppåt (**bild 3**).
   b. Böj fläktens plastlås till höger till exempel med en skruvmejsel (**bild 4**).
   c. Fläkten faller neråt (**bild 5**).
   d. Dra ut fläkten ur aggregatet.
   e. Ta loss snabbkopplingen för fläktens ledningar (**bild 6**).
8. Rengör fläkten.
9. Installera delarna tillbaka i ventilationsaggregatet i motsatt ordning.
10. Stäng ventilationsaggregatets dörr. Säkerställ att dörrens säkerhetskoppling (**S**), går till dörrkontakten och möjliggör apparatens strömtillförsel.
11. Koppla stickproppen tillbaka till vägguttaget.

Frånluftsfläkten är nu kontrollerad och rengjord.

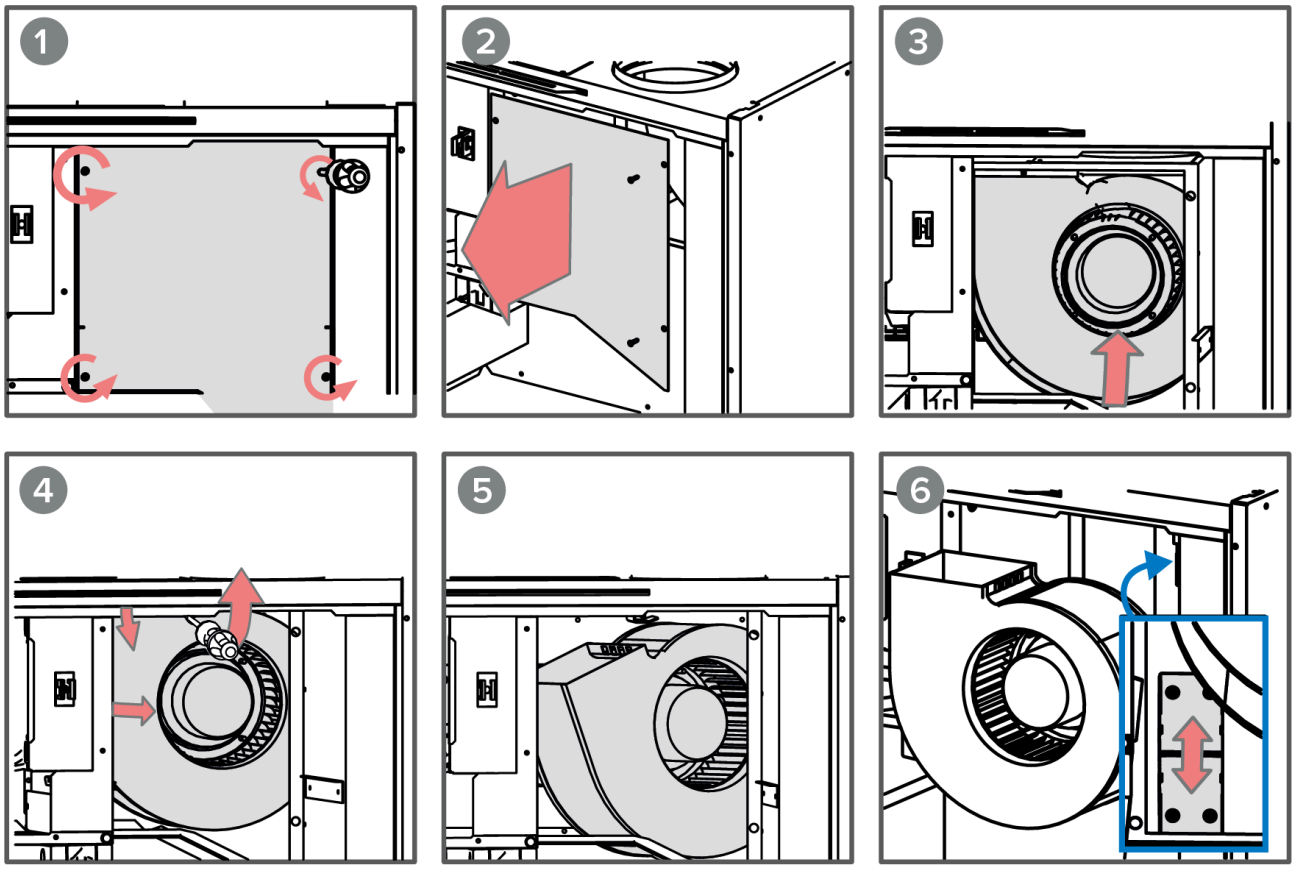

4.4. Kondensvatten

Under uppvärmningssäsongen kondenseras fukten i frånluften till kondensvatten. Vattenbildningen kan vara riklig i nybyggen. Kondensvattnet ska kunna rinna bort ur apparaten obehindrat.

OBS:
Det kan finnas lite kondensvatten i aggregatets bottendel. Detta är helt normalt och du behöver inte vidta några åtgärder.

Säkerställ i samband med serviceåtgärderna, t.ex. på hösten före uppvärmningssäsongens början, att vattenlåset eller bottendelens kondensvattenstos inte är tilltäppt. Du kan kontrollera detta genom att hälla lite vatten i karet. Rengör vid behov.

VARNING:
Se till att elsystemet inte utsätts för vatten.

4.5. Uppdatering av aggregatets programvara (MyVallox Control)

Så här uppdaterar du programvaran för ventilationsaggregatet via kontrollpanelen MyVallox:

1. Ladda ner det senaste uppdateringspaketet till din dator från hemsidan för MyVallox Cloud tjänsten https://cloud.vallox.com. Du hittar den senaste uppdateringen på Senaste version av den fasta programvaran.

   OBS: Namnet på uppdateringsfilen måste alltid vara detsamma: HSWUPD.BIN. Om du har laddat ner en äldre uppdateringsfil till din dator bör du radera den innan du laddar ner den nya uppdateringen, för att undvika att filnamnet ändras.

2. Anslut datorn till ventilationsaggregatets kontrollpanel med ett USB Micro-B-kopplingsstycke.

   OBS:
   - MyVallox-kontrollpanelen kan inte användas när den är ansluten till datorn. En USB-ikon visas på kontrollpanelen.
   - Om datorn inte kan hitta ventilationsaggregatet använder du troligen en laddningskabel. Prova med en annan USB Micro-B-kabel.

3. När ventilationsaggregatet slås på visas kontrollpanelen som en extern enhet i datorns resurshantering.
4. Kopiera det nya uppdateringspaketet HSWUPD.BIN och klistra in det i kontrollpanelen, det vill säga i roten på den externa enheten.

   VIKTIGT: Ändra inte filnamnet.

5. Se till att uppdateringspaketet har överförts helt till kontrollpanelen genom att välja ”Ta försiktigt bort USB-kabeln”. Detta är en funktion som är specifik för operativsystemet.
6. Koppla ur USB-kabeln.
7. Kontrollpanelen laddar uppdateringen en liten stund (du kan följa processen på panelen) och börjar överföra uppdateringspaketet till ventilationsaggregatet i bakgrunden. Detta tar ungefär 4–5 timmar.
8. När uppdateringen är klar startar aggregatet den nya programvaran och startar om automatiskt.

   OBS: Ventilationsaggregatet måste vara igång under hela uppdateringsprocessen. Om strömmen till ventilationsaggregatet bryts under processen, börjar överföringstiden på 4–5 timmar om från början.

   OBS: Om en röd felmeddelandeskärm visas på kontrollpanelen måste uppdateringen laddas ner på nytt. Gå tillbaka till steg 1.

När uppdateringen är klar borde den programvaruversion som visas på skärmen Aggregatets uppgifter stämma överens med versionen på https://cloud.vallox.com.

4.6. Felsökning

I tabellen nedan finns anvisningar för felsökning och reparation.

VIKTIGT:
Vi rekommenderar att du alltid använder den senaste programvaruversionen. Du kan kontrollera vilken som är den senaste versionen på https://cloud.vallox.com.

OBS:
Felmeddelanden visas på kontrollpanelen och i tjänsterna MyVallox Home och MyVallox Cloud.

Fel	Orsak	Följ dessa steg
Felmeddelande: Frånluftsfläkt	Frånluftsfläkten har stannat.	Kontrollera att fläkten verkligen har stannat. Kontrollera fläktens ledningar och funktion. Vid behov måste fläkten bytas ut. Kontakta servicecentret.
Felmeddelande: Tilluftsfläkt	Tilluftsfläkten har stannat.	Kontrollera att fläkten verkligen har stannat. Kontrollera fläktens ledningar och funktion. Vid behov måste fläkten bytas ut. Kontakta servicecentret.
Felmeddelande: Temperaturgivare 1/2/3/4/5	Den temperaturgivare som anges av användargränssnittet är skadad.	Kontrollera installationen av givaren. Vid behov måste givaren bytas ut. Kontakta servicecentret.
Felmeddelande: Tilluftens temperatur är hög	Tilluftens temperatur är för hög.	Kontrollera funktionen hos eftervärmnings- och extra värmningsmotstånd. Kontrollera att motstånden är påslagna i användargränssnittet. Kontakta servicecentret om det behövs.
Felmeddelande: Tilluftens temperatur är låg	Tilluftens temperatur är för låg.	Kontrollera funktionen hos eftervärmnings- och extra värmningsmotstånd. Kontrollera att motstånden är påslagna i användargränssnittet. Kontakta servicecentret om det behövs.
Felmeddelande: Bussfel	Problem vid dataöverföringen.	Kontrollera att kontrollpanelen och eventuella externa givare är anslutna och fungerar korrekt.
Varken ventilationsaggregatet eller kontrollpanelen fungerar.	Strömförsörjningen till aggregatet har brutits eller säkerhetsbrytarens spak på dörren rör inte vid säkerhetsbrytaren.	Kontrollera: • Säkringen i säkringspanelen • Aggregatets glasrörssäkring. Kontakta servicecentret. • Tryck in säkerhetsbrytaren och kontrollera om aggregatet startar. Om aggregatet startar, se till att säkerhetsbrytarens spak på dörren trycker på säkerhetsbrytaren.
Ventilationsaggregatet fungerar, men kontrollpanelen fungerar inte.	Kontrollpanelens 24 VDC-matning har brutits, det är problem med dataöverföringen eller så är kontrollpanelen skadad.	• Kontrollera sladdarna mellan aggregatet och kontrollpanelen. • Koppla ur aggregatet och starta om det. • Uppdatera programvaran i aggregatet. • Kontakta servicecentret.

5. TEKNISKA UPPGIFTER

Objekt	Vallox 110 MV
Produktnamn	Vallox 110 MV R Vallox 110 MV L
Typkod	A3702
Elkoppling	230 V, 50 Hz, 8,5 A stickpropp
Kapslingsklass	IP34
Fläktar	• Tilluft — 0,119 kW, 1,0 A EC • Frånluft — 0,119 kW, 1,0 A EC
Luftmängder	• Frånluft — 107 dm^3/s, 100 Pa • Tilluft — 111 dm^3/s, 100 Pa
Bypass av värmeåtervinning	Automatisk
Eftervärmning	Elektriskt motstånd, 900 W
Förvärmning	-
Tilläggsvärme	Elektriskt motstånd, 900 W
Filter	• Frånluft — ISO Coarse > 75 % + ISO $ePM_1 \geq 50$ % • Tilluft — ISO Coarse > 75 %
Specifik energiförbrukning (SEC)	I ett kallt klimat — A+ I ett tempererat klimat — A
Verkningsgrader*	• Årsbaserad verkningsgrad — 79 % • Tilluftsverkningsgrad — 86 % • Specifik fläkteffekt (SFP) — 1,22 $kW/m^3/s$ (75 dm^3/s)
Mått (b × h × d)	638 x 678 x 472 mm
Vikt	60 kg

*Driftstället definierat i ekodesigndirektivet (2009/125/EG), södra Finland, Helsingfors-Vanda TRY 2020.

5.1. Tillufts-/frånluftsmängder och upptagna effekter

Figur 3. Fläktarnas tillufts- och frånluftsmängder

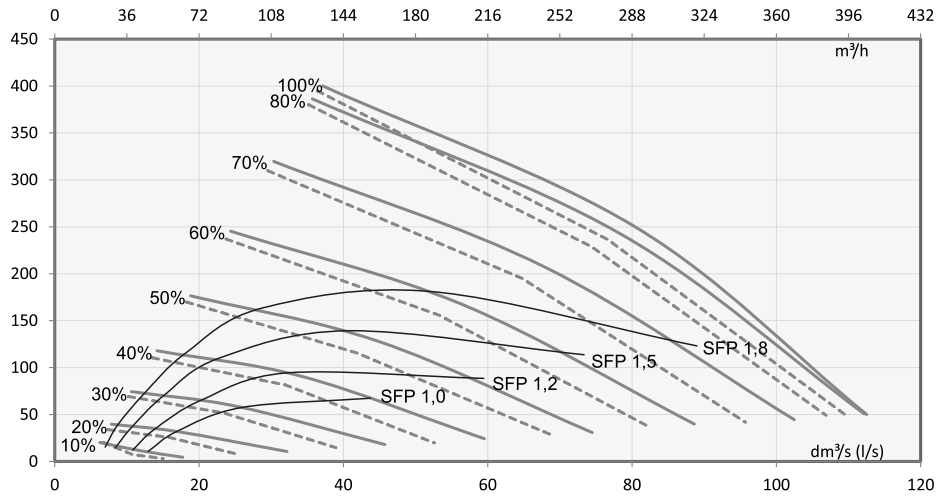

Heldragen linje (—)	Frånluft
Streckad linje (- -)	Tilluft

$$SFP = \frac{\text{Upptagen effekt (totalt) (W)}}{\text{Luftflöde (max) (dm}^3\text{/s)}}$$

SFP-värde (Specific Fan Power) rekommenderat värde <1.8 (kW/m^3/s).

Figur 4. Fläktens upptagna effekter

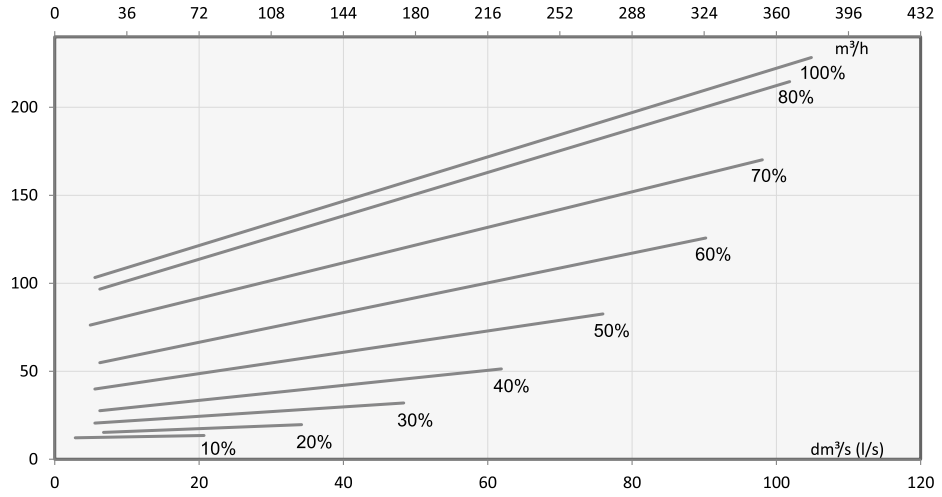

5.2. Ljudvärden

Ljudeffektnivå i tilluftskanalen (en kanal) per oktavband L_W, dB										
Reglageläge (%)		**10**	**20**	**30**	**40**	**50**	**60**	**70**	**80**	**100**
Oktavbandets mittfrekvens, Hz	**63**	53	60	67	71	74	78	81	83	84
	125	48	56	61	66	70	74	76	78	80
	250	46	53	58	62	65	69	71	74	76
	500	40	48	56	57	60	62	65	67	69
	1000	31	42	50	55	58	61	64	65	67
	2000	18	32	40	46	52	56	60	62	64
	4000	17	20	30	38	44	49	53	56	58
	8000	21	21	25	34	42	48	53	57	59
L_W, dB		55	62	69	73	76	80	83	85	86
L_{WA}, dB(A)		41	49	56	60	63	67	69	72	73

Ljudeffektnivå i frånluftskanalen (en kanal) per oktavband L_W, dB										
Reglageläge (%)		**10**	**20**	**30**	**40**	**50**	**60**	**70**	**80**	**100**
Oktavbandets mittfrekvens, Hz	**63**	54	56	62	65	69	72	75	77	79
	125	42	44	50	53	58	61	64	66	68
	250	34	41	46	50	53	56	60	62	64
	500	26	35	40	43	46	49	52	55	56
	1000	18	27	34	38	41	44	47	50	51
	2000	13	17	24	29	33	36	39	42	44
	4000	17	17	17	18	20	23	27	31	33
	8000	21	21	21	21	21	22	24	26	29
L_W, dB		55	57	62	66	70	72	75	78	79
L_{WA}, dB(A)		32	38	43	46	50	53	56	59	60

Ljudnivån genom aggregatets mantel i det rum där aggregatet är installerat (10 m^2:s ljudabsorption)									
Reglageläge (%)	**10**	**20**	**30**	**40**	**50**	**60**	**70**	**80**	**100**
L_{pA}, dB(A)	21	24	30	32	35	39	42	45	47

Ljudvärdena för respektive driftställe kan beräknas med programmet *Vallox MySelecta*.

5.3. Intern elkoppling

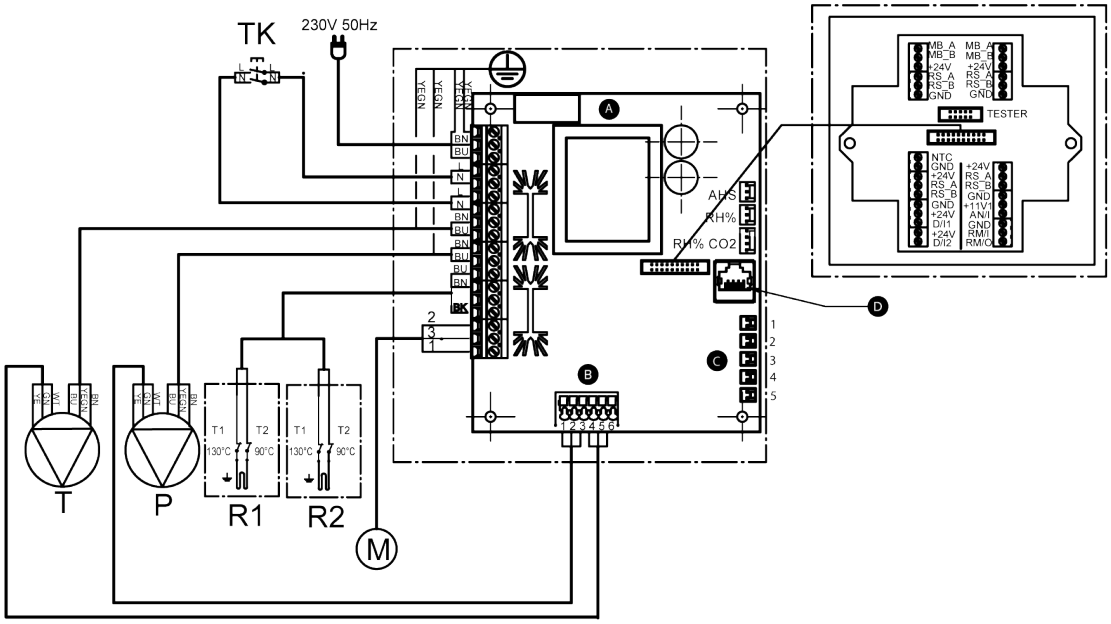

A	Moderkort	**11V1**	11,1 V driftspänning
B	1. Frånluftsfläkt Tako (WT) 2. GND (GN) 3. Frånluftsfläkt PWM (YE) 4. Tilluftsfläkt Tako (WT) 5. GND (GN) 6. Tilluftsfläkt PWM (YE)	**AN/I**	Analog ingång 0–10 VDC
C	1. Frånluft 2. Uteluft 3. Tilluft 4. Avluft 5. Tilluft från värmeväxlaren	**RM/I**	24 V reläingång
D	LAN	**RM/O**	24 V reläutgång
MB_A	Extern Modbus A-signal	**T**	Tilluftsfläkt
MB_B	Extern Modbus B-signal	**P**	Frånluftsfläkt
+24 V	+24 V likströmsspänning (DC)	**M**	Spjällmotor
GND	Digital och analog jordpotential	**TK**	Säkerhetsbrytare
RS_A	Lokal hårdvarusignal för Modbus A	**AHS**	Reglering av eftervärmning
RS_B	Lokal hårdvarusignal för Modbus B	**%RH**	Intern fuktighetsgivare
NTC	Kopplingsstycke för yttre temperaturgivare	**%RH CO_2**	Intern fuktighets- och koldioxidgivare
D/I1	Digital ingång 1	**R1**	Eftervärmningsmotstånd med överhettningsskydd vid 90 °C och 130 °C

D/I2	Digital ingång 2	**R2**	Tilläggsvärmningsmotstånd med överhettningsskydd vid 90 °C och 130 °C

Tabell 2. Kabelfärger

Kod	Färg	Kod	Färg
BK	Svart	**GY**	Grå
BU	Blå	**YE**	Gul
BN	Brun	**YEGN**	Gulgrön
WT	Vit		

5.4. Extern elkoppling

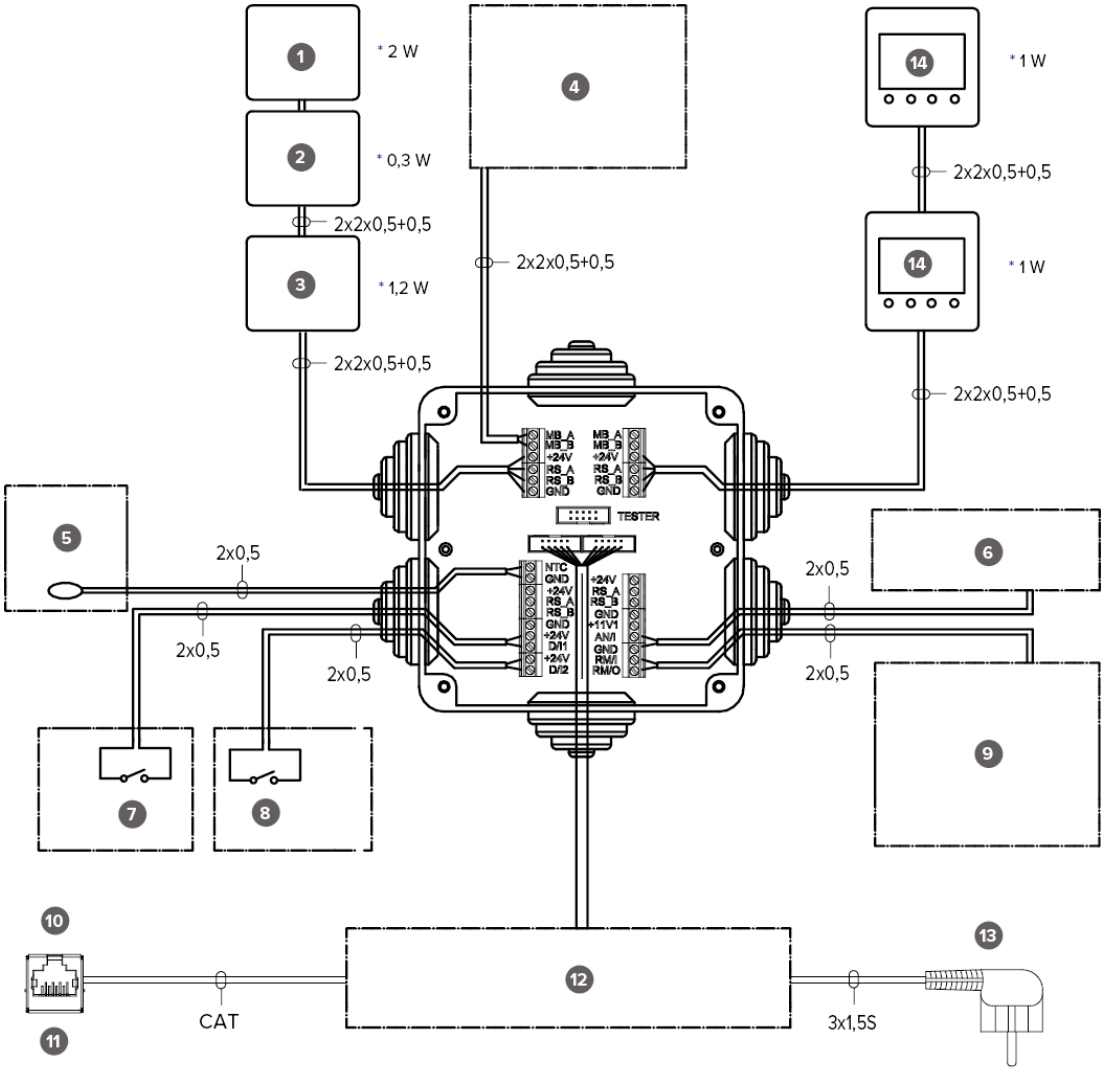

* Σ = max. 6 W

1	MyVallox VOC-givare	**8**	Digital ingång 2. 8 olika funktioner.
2	MyVallox luftfuktighetsgivare	**9**	Potentialfri kontakt, data 24 VDC (max 3 A, 72 W) kan programmeras för att visa information, till exempel felmeddelanden, eller för att styra ventilen och pumpen i MLV-radiatorn.
3	MyVallox CO_2-givare	**10**	Ethernet-anslutning på enhetens ovansida
4	Fjärrövervakning Modbus RTU	**11**	RJ45 hona
5	Yttre temperaturgivare NTC 47K	**12**	Invändig anslutning av ventilationsaggregatet
6	Analog ingång. Två separata funktioner.	**13**	Anslutningskabel med stickpropp (1,2 m) på enhetens ovansida
7	Digital ingång 1. 8 olika funktioner.	**14**	MyVallox-kontrollpanel

MB_A	Extern Modbus A-signal	**D/I1**	Digital ingång 1
MB_B	Extern Modbus B-signal	**D/I2**	Digital ingång 2
+24 V	+24 V likströmsspänning (DC)	**11V1**	11,1 V driftspänning
GND	Digital och analog jordpotential	**AN/I**	Analog ingång 0–10 VDC
RS_A	Aggregatets lokala Modbus A-signal	**RM/I**	24 V reläingång
RS_B	Aggregatets lokala Modbus B-signal	**RM/O**	24 V reläutgång
NTC	Den yttre temperaturgivarens kopplingsstycke		

Tabell 3. Strömmatning

Objekt	Matning
Högst:	≤6 W
MyVallox Control	1 W
MyVallox Touch	0,5 W
%RH-givare	0,3 W
CO_2-givare	1,2 W
VOC-givare	2 W
Spänning	24 VDC

5.5. Extern elektrisk anslutning för styrning av MLV-kanalbatteri

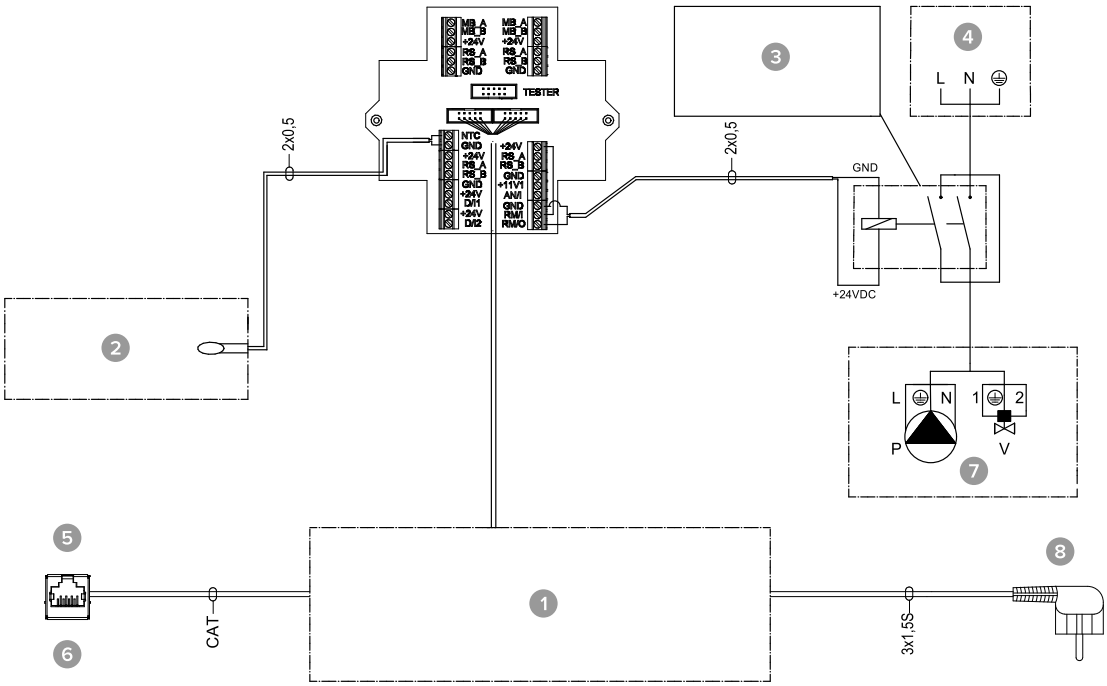

1	Invändig anslutning av ventilationsaggregatet	**5**	Ethernet-anslutning på enhetens ovansida
2	Yttre temperaturgivare NTC 47K	**6**	RJ45 hona
3	24 VDC relä/kontaktor för styrning av pump och magnetventil	**7**	MLV-kontroll
4	Gruppcentral	**8**	Stickproppsanslutning 1,2 m ovanpå enheten

MB_A	Extern Modbus A-signal	**D/I2**	Digital ingång 2
MB_B	Extern Modbus B-signal	**11V1**	11,1 V driftspänning
+24 V	+24 V likströmsspänning (DC)	**AN/I**	Analog ingång 0–10 VDC
GND	Digital och analog jordpotential	**RM/I**	24 V reläingång
RS_A	Aggregatets lokala Modbus A-signal	**RM/O**	24 V reläutgång
RS_B	Aggregatets lokala Modbus B-signal	**P**	Cirkulationspump
NTC	Den yttre temperaturgivarens kopplingsstycke	**V**	Magnetventil
D/I1	Digital ingång 1		

5.6. Funktion hos kanalbatteri

Följ alltid i första hand den anslutningshandling som tillhandahålls av VVS-projektören eller värmepumpstillverkaren. Kom ihåg att även läsa bruksanvisningen för kanalbatteriet.

Bifogade bild visar ett exempel på hur ett värmebatteri/en kylare kopplas till värmeupptagningskretsen.

> **OBS:**
> Om kanalbatteriet används i tilluftskanalen kan det endast användas för kylning.

Batterienhetens utloppsrör är anslutet till värmeupptagningskretsens returrör. Vätskan som återvänder från batterienheten cirkuleras tillbaka till värmeupptagningskretsens returledning. Om det är känt att tryckförlusterna i värmeupptagningskretsens värmepump är för stora, rekommenderas att värmepumpen förbikopplas. I så fall cirkulerar vätskan när värmepumpen är i vila, och tryckförlusten i bypassens envägsventil Y2 måste vara mindre än värmepumpens tryckförlust.

Uppvärmning: Pumpen slås på när utomhustemperaturen sjunker under den fabriksinställda vintergränsen (–5 °C).

Kylning: Den önskade tilluftstemperaturen som ställts in för aggregatets läge (t.ex. Hemma-läge) avgör när pumpen ska slås på. Pumpen slås på när tilluftsinställningen är lägre än temperaturen på den tillförda luften.

Kanalbatteriet kan installeras i tilluftskanalen eller i uteluftskanalen. Om batteriet placeras i uteluftskanalen kan det användas för förvärmning och kylning. Om batteriet placeras i tilluftskanalen kan det endast användas för uppvärmning eller kylning.

> **OBS:**
> För att styra batteriet i uteluftskanalen installeras en extern NTC-givare i uteluftskanalen före batteriet. För att styra batteriet i tilluftskanalen installeras en extern NTC-givare efter batteriet.

Kanalbatteriet kan ställas in så att det fungerar automatiskt eller manuellt.

- Automatisk drift: På sommaren bibehålls den inställda tilluftstemperaturen. På vintern kopplas kanalbatteriet in när uteluftens temperatur sjunker under vinterinställningen.
- Manuell drift: På sommaren kopplas kanalbatteriet in när uteluftens temperatur stiger över sommarinställningen. På vintern kopplas kanalbatteriet in när uteluftens temperatur sjunker under vinterinställningen.

För att förebygga risken för kondens i tilluftskanalen kan du ställa in justeringen av tilluftsgränsen på automatisk eller manuell.

- Automatisk justering: Tilluftsgränsen justeras automatiskt enligt frånluftens daggpunkt. När tilluftens temperatur sjunker för lågt stängs kanalbatteriet av.
- Manuell justering: Tilluftsgränsen justeras manuellt. När tilluftens temperatur sjunker under det inställda värdet stängs kanalbatteriet av.

Om du använder en extern givare går du till inställningarna för extern givare och väljer antingen styrning med batteri i uteluftskanalen eller styrning med batteri i tilluftskanalen. Den externa givarens temperaturavläsning visas i underhållsmenyn: Meny > Servicemeny > Aggregatets uppgifter (sida 5) > Extern givare.

OBS:
När du väljer relä (C), ta hänsyn till den maximala hopräknade strömförsörjningen för moderkortet i MV-elskåpet (max. 6 W) om reläet försörjs av moderkortets +24 V-kontakt.

OBS:
På grund av risken för fuktskador får tilluftens temperatur inte sjunka under +16 ... 20 °C i en kanal som inte har isolerats för kondensvatten.

Figur 5. Diagram över kanalbatteriets funktion i uteluftskanalen

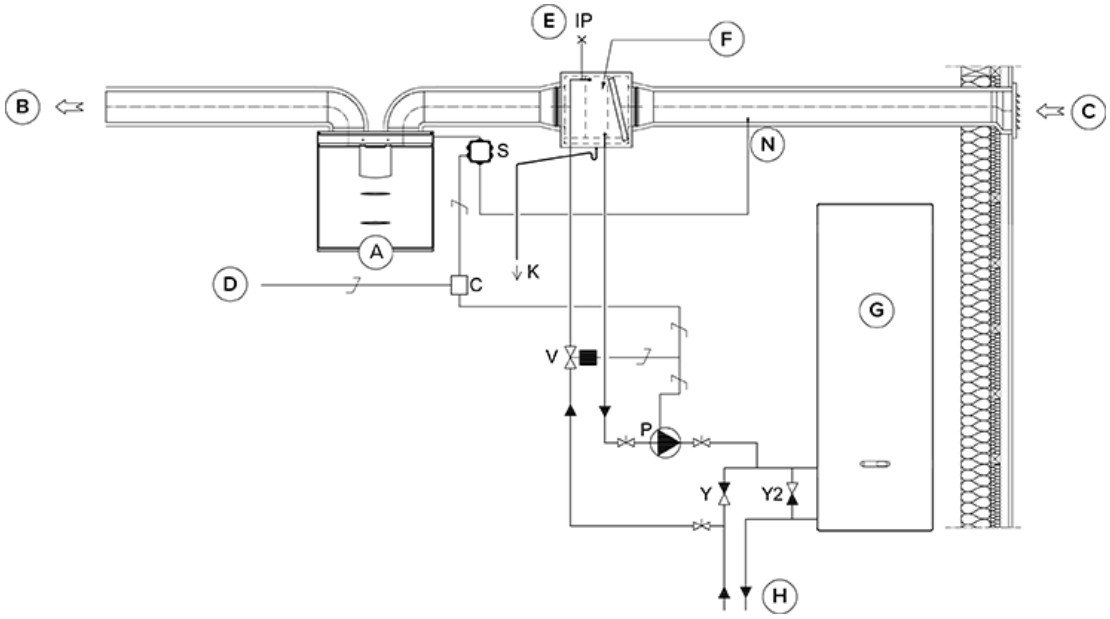

Figur 6. Diagram över kanalbatteriets funktion i tilluftskanalen

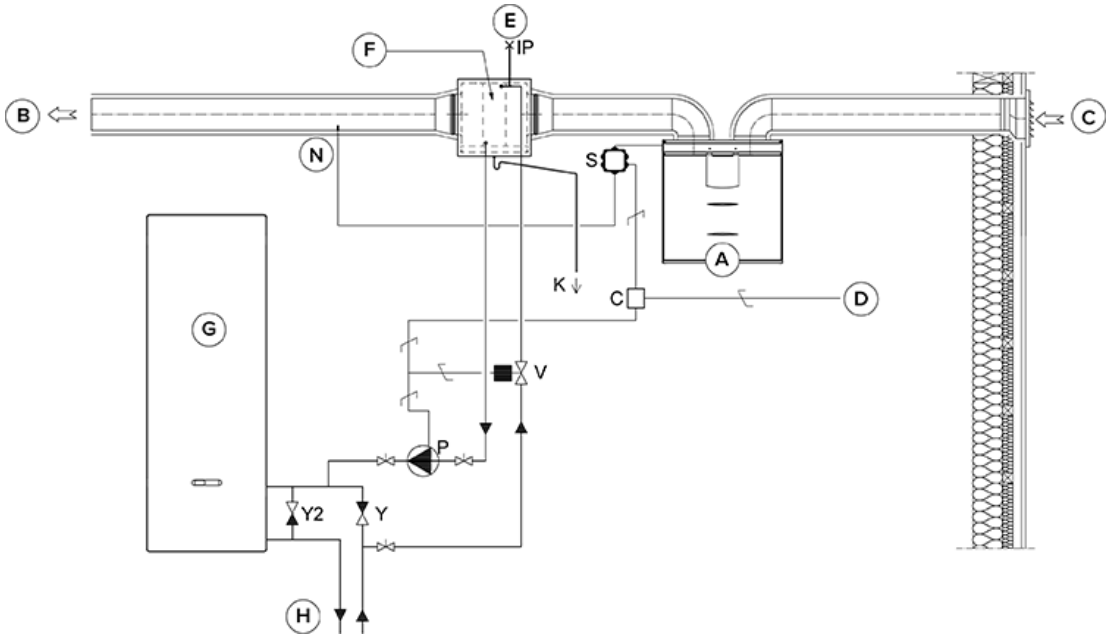

A	Ventilationsaggregat	**P**	Cirkulationspump för vatten. Ingår inte i leveransen. Pumpen måste lämpa sig för att pumpa vätska som är kallare än omgivningen på grund av kondensrisken (t.ex. Grundfos Magna 1 25-80).
B	Tilluft	**V**	Magnetventil. Ingår inte i leveransen. Ventilen måste lämpa sig för vätska från en värmeupptagningskrets (t.ex. Danfoss 032U161431, VVS-nummer 4122110).
C	Uteluft	**K**	Kondensrör. Ingår inte i leveransen.
D	Matning från gruppcentralen	**IP**	Luftavledare. Ingår inte i leveransen.
E	Luftavledning	**S**	Extern MV-strömställardosa.
F	Kanalbatteri (motströmskoppling)	**C**	24 VDC relä/kontaktor för styrning av pumpen och magnetventilen. Ingår inte i leveransen. (t.ex. ABB CR-P024DC2)
G	Värmepump	**J**	Envägsventil. Ingår inte i leveransen.
H	Värmekrets	**Y2**	Envägsventil. Ingår inte i leveransen. Tryckförlusten ska vara mindre än värmepumpens tryckförlust.
N	Extern NTC-sensor		

5.7. Mått och kanalstosar

Figur 7. Mått och kanalstosar

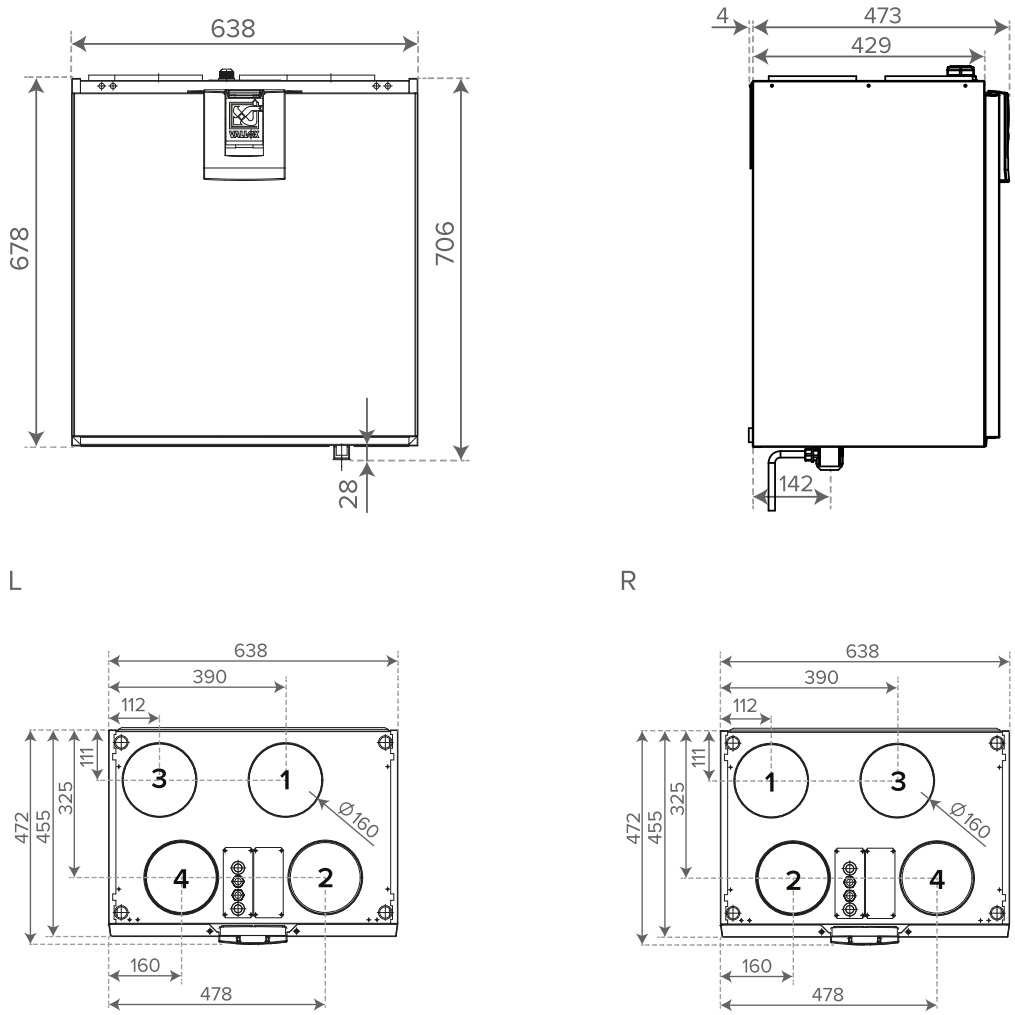

Kanalstos, inre diameter ∅ 160 mm.

Kanalstosar

1. Tilluft från aggregatet till bostaden
2. Frånluft från bostaden till aggregatet
3. Avluft ut från aggregatet
4. Uteluft till aggregatet

Platser för värmeväxlarens stöd

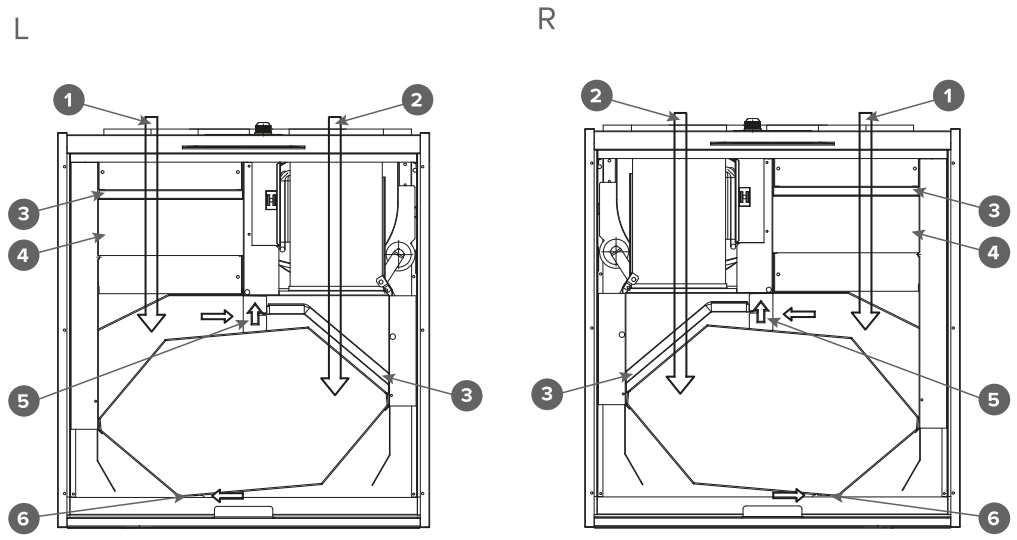

1. Tilluft
2. Frånluft
3. Grovfilter
4. Finfilter
5. Övre stöd för värmeväxlaren
6. Nedre stöd för värmeväxlaren

5.8. Mätställen för luftflödet

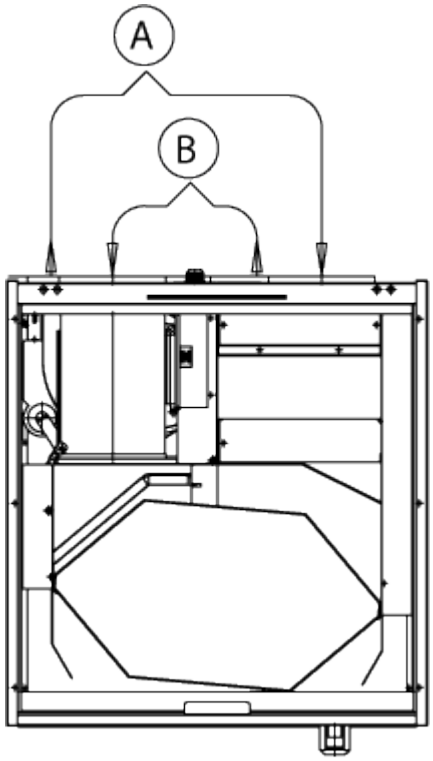

A — Tilluft

B — Frånluft

Mätställen efter stosen. Fläktdiagrammen anger totaltryck för kanalens tryckfall.

6. SPRÄNGSKISS OCH RESERVDELSFÖRTECKNING

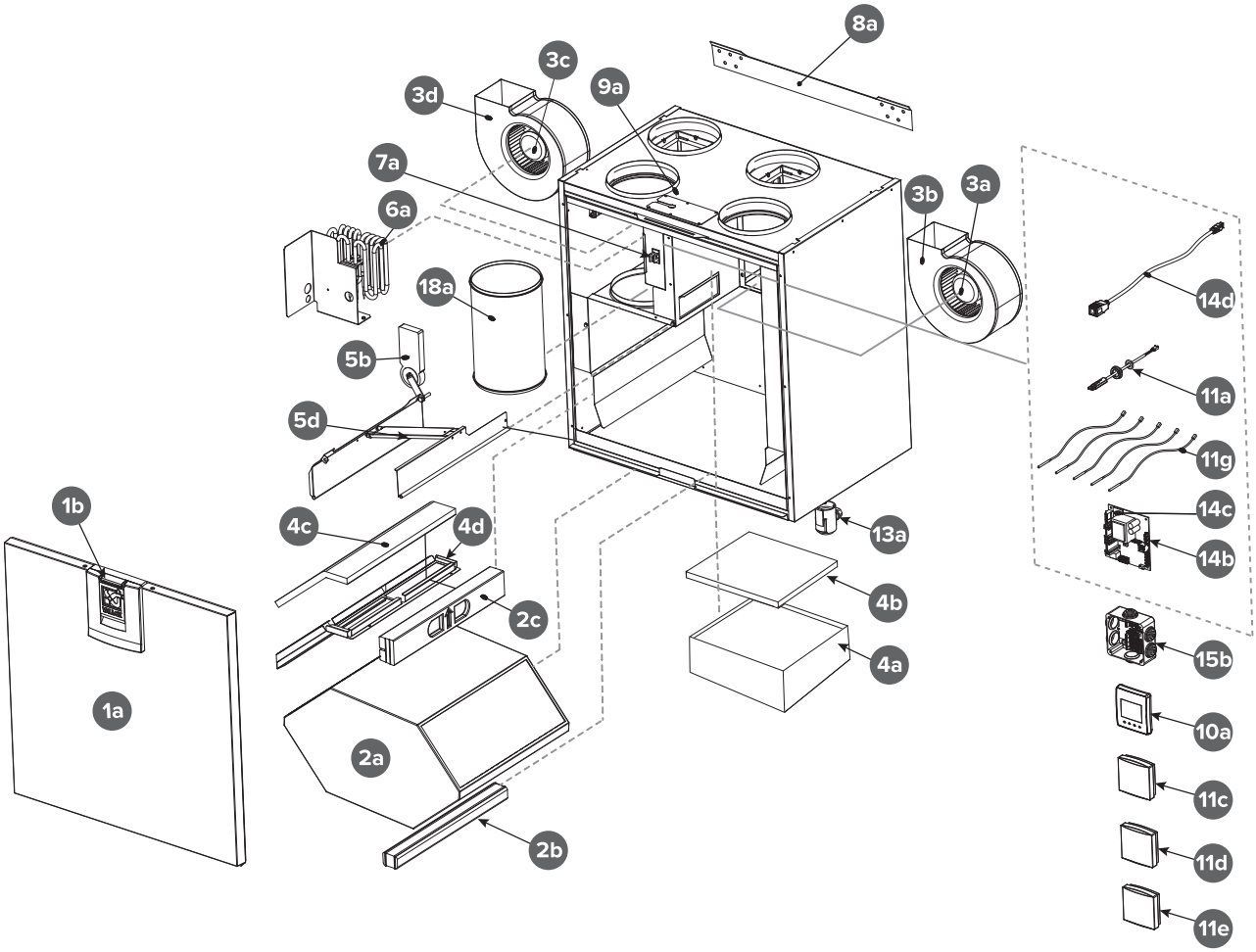

Nr	Del	Nr	Del
1a	Dörr	6b	Extra värmningsmotstånd 900 W
1b	Dörrens regel	7a	Säkerhetsbrytare
2a	Värmeväxlare	8a	Väggbeslag
2b	Nedre stöd för värmeväxlaren	9a	Bussning för sladdgenomföring till taket Tätning för sladdgenomföring till taket
2c	Övre stöd för värmeväxlaren	10a	Kontrollpanel
3a	Frånluftsfläkt	11a	Intern fuktighets- och koldioxidgivare
3c	Tilluftsfläkt	11c	MyVallox-koldioxidgivare (tillvalsutrustning)
3b	Frånluftsfläkt med kåpa	11d	MyVallox-fuktighetsgivare (tillvalsutrustning)
3d	Tilluftsfläkt med kåpa	11e	MyVallox VOC-givare (tillvalsutrustning)

Nr	Del	Nr	Del
4a	Tilluftens finfilter	11g	NTC-givarserie
4b	Tilluftens grovfilter	13a	Vattenlås Vallox Silent Klick
4c	Frånluftens grovfilter	14b	Moderkort
4d	Filterställ	14c	Glasrörssäkring 63 mA långsam 5x20mm
5b	Bypass-spjällets motor	14d	RJ45-förlängningskabel
5d	Värmeväxlarens bypass-spjällets sammansättning	15b	Kopplingsbox
6a	Eftervärmningsmotstånd 900 W	18a	Frånluftsstos

7. FÖRSÄKRAN OM ÖVERENSSTÄMMELSE

VALLOX

DECLARATION OF CONFORMITY

DECLARATION OF CONFORMITY

Manufacturer Vallox Oy

Address	Myllykyläntie 9-11, FIN-32200 LOIMAA, FINLAND
Telephone number	+358 10 7732 200
The person who compiles the technical file	Petri Koivunen Vallox Oy Myllykyläntie 9-11, FIN-32200 LOIMAA, FINLAND Tel. +358 10 7732 200 Email info@vallox.com
Description of unit	Ventilation unit with heat recovery

Model MyVallox 51/51K/99/119/125/149/245/ 245 VKL CFi
Vallox 51/51K SC/MV,
Vallox 99/125/096/110/145/245/245 VKL MV,
Vallox 99 MV CF,
Vallox TSK Multi 50/80 MV,
ValloPlus 180/180K/270/370/510/520/850 MV,
ValloPlus 180/270 SC,
ValloMulti 200 SC/MV, ValloMulti 300 MV

Declares that the ventilation unit for supply and extract air, equipped with heat recovery and operating as part of a ventilation system has been designed and manufactured to the following specifications:

1. Low Voltage Directive (2014/35/EU) – EN 60335-1:2012 + A11:2014, A13:2017 + A1:2919 + A14:2019 + A2:2019; EN 62233:2008
2. EMC Directive (2014/30/EU) – EN 61000-6-1:2007, EN 61000-3-2:2014 + A1:2009 + A2:2009, EN 61000-3-3:2013, EN 61000-6-3:2007 + A1:2011
3. Ecodesign Directive (2009/125/EY) – Comission regulation 1253/2014 – EN 13141-7 Annex B, EN 308, EN 13141-7, ISO 3741, ISO 5135
4. RoHS Directive (2011/65/EU, 2015/863/EU)

This is the original Declaration of Conformity

Loimaa, 22nd September 2025

Jukka-Pekka Korja
Managing Director

Vallox Oy
Myllykyläntie 9-11
FI-32200 LOIMAA
FINLAND

Tel. +358 10 7732 200
Fax. +358 10 7732 201
www.vallox.com
firstname.familyname@vallox.com

ALV rek.|VAT
Y-tunnus | Business ID:
Kotipaikka|Registered Domicile:

FI06723509
0672350-9
Loimaa, Finland

VALLOX

www.vallox.com

Vallox Oy | Myllykyläntie 9-11 | 32200 LOIMAA | FINLAND

D11919/28.09.2026SWE/PDF