REFLECTOR LED CUADRADO SLIM 100W BLANCO FRÍO

ARE-007

18 Nov 2026

BF

Max 40°C
-10°C
40,000h
Exterior



Funciona perfectamente para áreas exteriores como jardines, estacionamientos, etc. Su diseño es innovador y de fácil instalación y montaje.

ESPECIFICACIONES

REFLECTOR LED
100W
90-277V~50/60Hz
FP > 0.8
11,000 LÚMENES
APERTURA: 120°
6500K BLANCO FRÍO
IRC >80
LED SMD
200x247x33mm
PESO: 900gr
ALUMINIO + VIDRIO
ATENUABLE: NO
OPERACIÓN: -10°C A 40°C
IP66 EXTERIOR

VIDA ÚTIL: 40,000

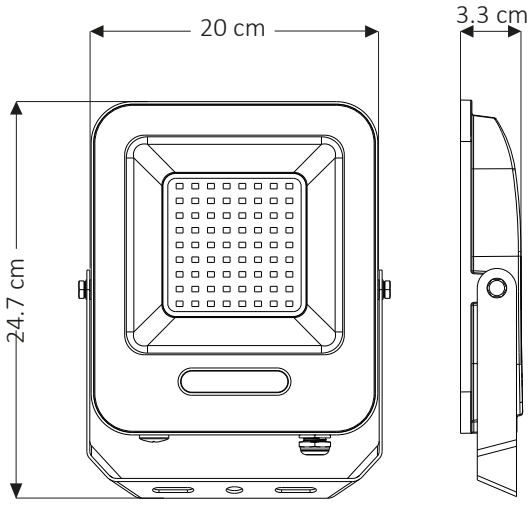

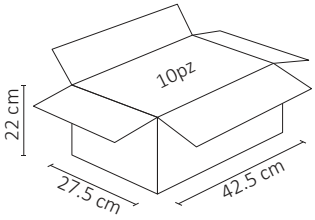

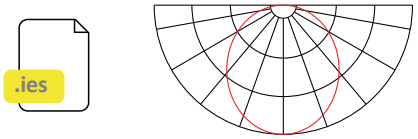



3 AÑOS GARANTÍA