PÁNEL LED REDONDO SLIM 6W EMPOTRABLE BLANCO CÁLIDO

ADO-010

18 Nov 2026

BC

10.9cm DIÁMETRO EMPOTRAMIENTO

Max 40°C
-10°C

25,000h

Interior



El pánel slim es perfecto para empotrar en interiores como tablaroca o plafón. Su diseño es innovador y muy delgado (slim) permitiendo una fácil instalación. Su instalación es simple ya que cuenta con un driver multivoltaje y broches de presión. Diámetro Empotrable de 10.3cm.

En su nueva presentación los paneles se caracterizan por su material **SGCC** ***(Steel Galvanised Cold Commercial)*** un acero galvanizado que se distingue por su mayor durabilidad y alta resistencia a la corrosión.

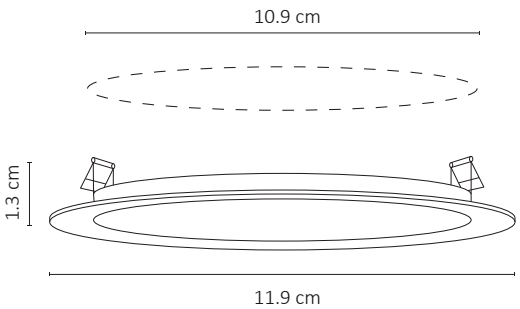

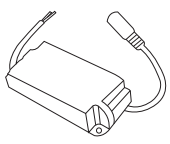

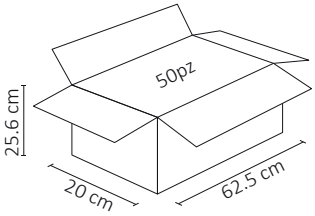

.ies

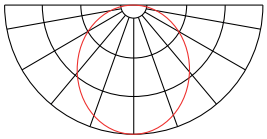

ESPECIFICACIONES

- PANEL LED
- POTENCIA: 6W
- 90-277V~ 50/60Hz
- AMPERAJE: 0.06A
- FP > 0.4
- 450 LÚMENES
- APERTURA: 120°
- 3000K BLANCO CÁLIDO
- IRC >70
- LED SMD 2835
- D.119x13mm/Emp. D.109mm
- PESO: 90gr.
- SGCC + HIERRO
- ATENUABLE: NO
- OPERACIÓN: -10°C A 40°C
- IP20 INTERIOR

VIDA ÚTIL: 25,000



5 AÑOS GARANTÍA