PÁNEL LED REDONDO SLIM 12W EMPOTRABLE BLANCO FRÍO

ar7lite ILUMINACIÓN LED

ADO-003

18 Nov 2026

BF

15.6cm DIÁMETRO EMPOTRAMIENTO

Max 40°C
-10°C

25,000h

Interior



El pánel slim es perfecto para empotrar en interiores como tablaroca o plafón. Su diseño es innovador y muy delgado (slim) permitiendo una fácil instalación. Su instalación es simple ya que cuenta con un driver multivoltaje y broches de presión. Diámetro Empotrable de 15.5cm.

En su nueva presentación los paneles se caracterizan por su material **SGCC** ***(Steel Galvanised Cold Commercial)*** un acero galvanizado que se distingue por su mayor durabilidad y alta resistencia a la corrosión.

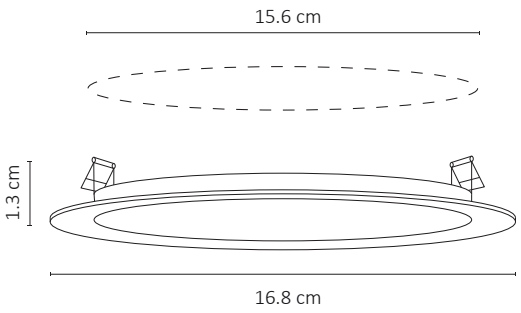

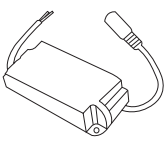

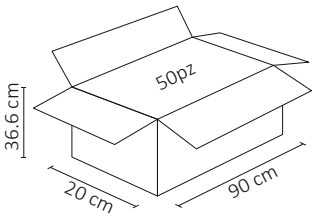



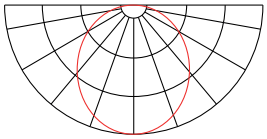

ESPECIFICACIONES

PANEL LED
POTENCIA: 12W
90-277V~ 50/60Hz
AMPERAJE: 0.13A
FP > 0.4
1000 LÚMENES
APERTURA: 120°
6500K BLANCO FRÍO
IRC >70
LED SMD 2835
D.168x13mm /Emp. D.156mm
PESO: 150gr.
SGCC + HIERRO
ATENUABLE: NO
OPERACIÓN: -10°C A 40°C
IP20 INTERIOR

VIDA ÚTIL: 25,000



5 AÑOS GARANTÍA