PÁNEL LED REDONDO SLIM 18W EMPOTRABLE BLANCO FRÍO

ADO-005

18 Nov 2026

BF

20.6cm DIÁMETRO EMPOTRAMIENTO

Max 40°C

-10°C

25,000h

Interior



El pánel slim es perfecto para empotrar en interiores como tablaroca o plafón. Su diseño es innovador y muy delgado (slim) permitiendo una fácil instalación. Su instalación es simple ya que cuenta con un driver multivoltaje y broches de presión. Diámetro Empotrable de 20.5cm.

En su nueva presentación los paneles se caracterizan por su material **SGCC** ***(Steel Galvanised Cold Commercial)*** un acero galvanizado que se distingue por su mayor durabilidad y alta resistencia a la corrosión.

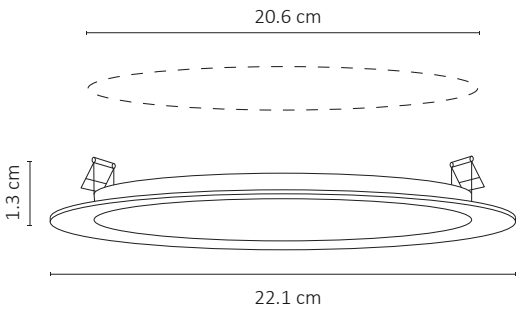

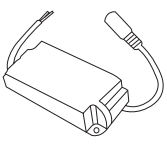

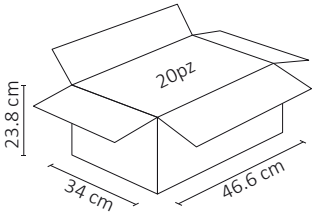

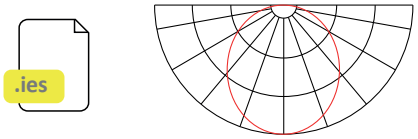

ESPECIFICACIONES

	PANEL LED
W	POTENCIA: 18W
	90-277V~ 50/60Hz
A	AMPERAJE: 0.2A
	FP > 0.4
L	1500 LÚMENES
360°	APERTURA: 120°
	6500K BLANCO FRÍO
	IRC >70
	LED SMD 2835
	D.221x13mm /Emp. D.206mm
Grs	PESO: 230gr.
	SGCC + HIERRO
	ATENUABLE: NO
	OPERACIÓN: -10°C A 40°C
	IP20 INTERIOR

VIDA ÚTIL: 25,000



5 AÑOS GARANTÍA