# PÁNEL LED CUADRADO SLIM 40W BLANCO FRÍO

## ADO-007

18 Nov 2026

BF

Max 40°C
-10°C
25,000h
Interior

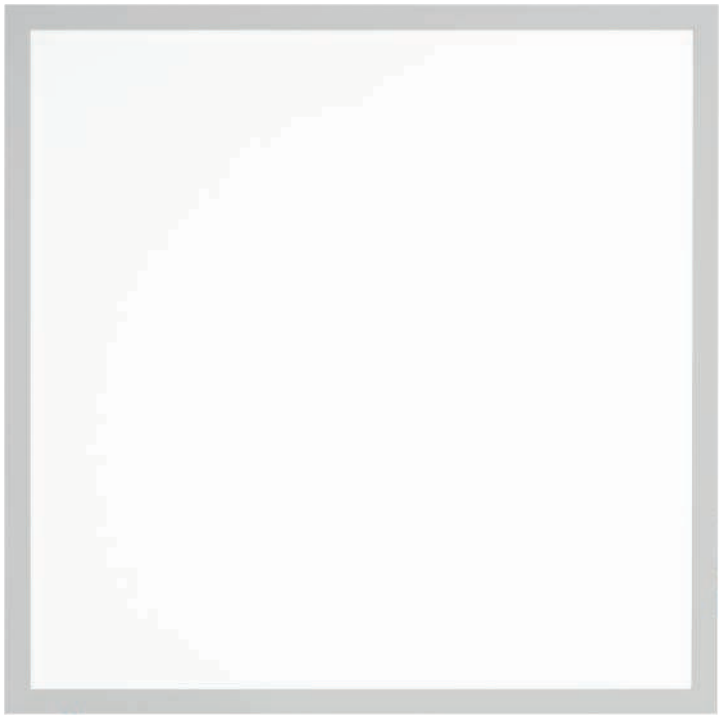

CE RoHS

Funciona como iluminación directa, diferentes aplicaciones en interiores. Su diseño es innovador y muy delgado (slim) permitiendo una fácil instalación. Incluye Driver.

En su nueva presentación los paneles se caracterizan por su material **SGCC** ***(Steel Galvanised Cold Commercial)*** un acero galvanizado que se distingue por su mayor durabilidad y alta resistencia a la corrosión.

## ESPECIFICACIONES

| |
|---|
| PANEL LED |
| POTENCIA: 40W |
| 90-277V~ 50/60 Hz |
| AMPERAJE: 0.44A |
| FP > 0.5 |
| 5000 LÚMENES |
| APERTURA: 120° |
| 6500K BLANCO FRÍO |
| IRC >80 |
| LED SMD 2835 |
| 595x595x20mm |
| PESO: 1.5 kg. |
| SGCC + HIERRO |
| ATENUABLE: NO |
| OPERACIÓN: -10°C A 40°C |
| IP20 INTERIOR |

VIDA ÚTIL: 25,000

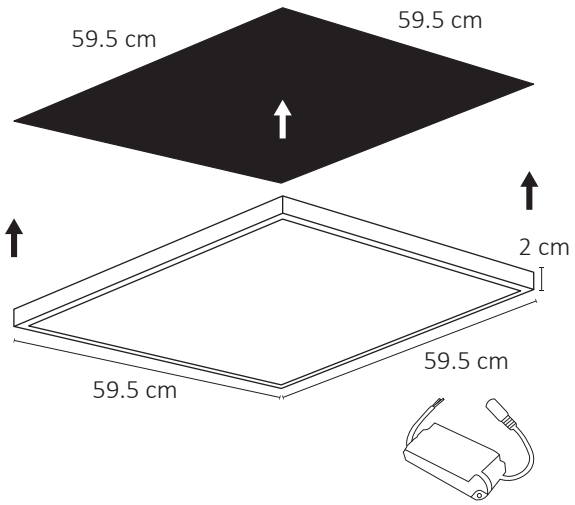


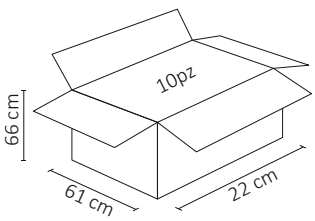


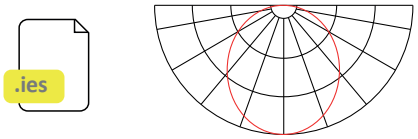





5 AÑOS GARANTÍA