PÁNEL LED MINI BLANCO EMP 3W/5W/7W CCT

ADO-102

18 Nov 2026

CCT

7 cm DIÁMETRO EMPOTRAMIENTO

Max 40°C -10°C

25,000h

Interior



Unidireccional **180°**

CE RoHS

Funciona como iluminación directa, para diferentes aplicaciones en interior. Destaca por sus variedad de atributos como potencia seleccionable entre 3W/5W/7W, así como la temperatura del color de su luz, además se puede acomodad la dirección de la luz en una dirección .

ESPECIFICACIONES

PÁNEL LED
3W / 5W / 7W
90-260V~ 50/60Hz
FP > 0.5
MÁX 560 LÚMENES
APERTURA: 60°
3000K BC/4000K BN/6500K BF
IRC >80
SMD
D. 90x25mm / Emp. D.70mm
PESO: 60gr.
POLIAMIDA + PC
ATENUABLE: SÍ (MANUAL)
OPERACIÓN: -10°C A 40°C
IP20 INTERIOR

VIDA ÚTIL: 25,000

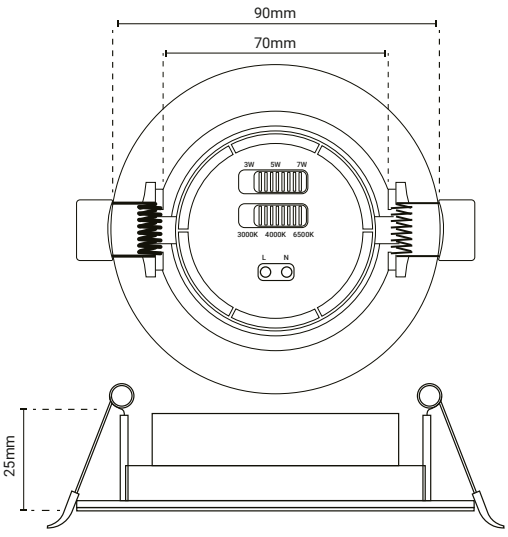

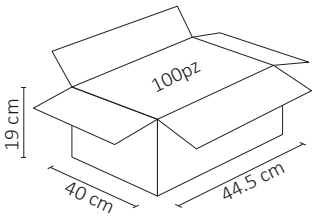

.ies

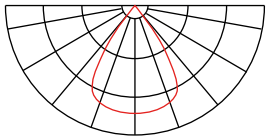



3 AÑOS GARANTÍA