VENTILADOR 4 ASPAS ALUMINIO NEGRO 6 VELOCIDADES CON LÁMPARA CCT

AVE-301

18 Nov 2026

CCT

Max 40°C
-10°C
40,000h
Interior

PROGRAMACIÓN

1hr	2hrs	4hrs



Incluye control remoto

El ventilador de techo ARTLITE de 52 pulgadas combina diseño moderno y funcionalidad, con un elegante acabado negro y cuatro aspas de ABS que aportan estilo a cualquier ambiente. Ofrece un potente flujo de aire para una ventilación eficiente y cuenta con luz LED integrada DE 18W con tres tonos ajustables (cálido, neutro y frío), ideal para distintas ocasiones. Además, incluye función de reversa para optimizar la circulación del aire también en invierno.

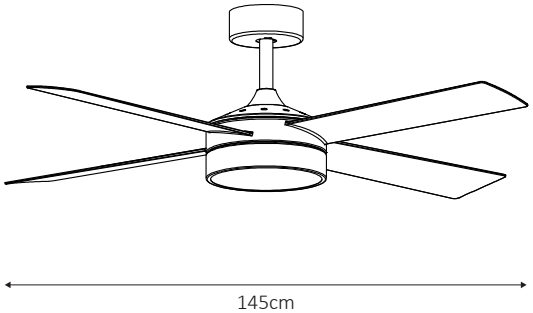

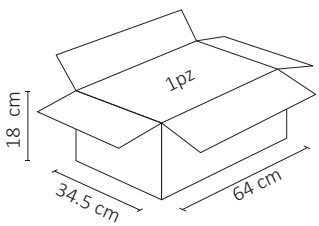

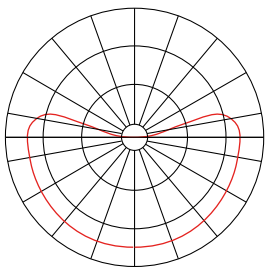

ESPECIFICACIONES

VENTILADOR	
POTENCIA LED: 24W	
100-240V~50/60 Hz	
FP: >0.8	
2,700 LÚMENES	
APERTURA: 200°	
CCT: 3000K-4000K-6500K	
IRC>80	
POTENCIA MOTOR: 40W	
100-240V~50/60Hz	
6 VELOCIDADES	
FUNCIÓN REVERSA: SÍ	
NUM. DE ASPAS: 4	
D. 1450x280mm	
PESO: 4kg.	
ALUMINIO + PLÁSTICO ABS	
OPERACIÓN: -10 A 40°C	
IP20 INTERIOR	

VIDA ÚTIL: 40,000

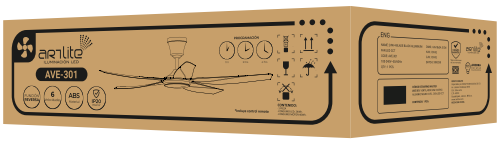

3 AÑOS GARANTÍA