LÁMPARA LED SPOT MR16 7W BLANCO FRÍO

ALA-001

18 Nov 2026

BF

Max 40°C
-10°C

25,000h

Interior



CE RoHS

Funciona perfectamente para iluminación directa y plafones reducidos. Se puede colocar en luminarias que requieran lámparas de base MR16. Ideal para crear un ambiente agradable y funcional.

ESPECIFICACIONES

- LÁMPARA LED
- POTENCIA: 7W
- 127V~ 50/60Hz
- AMPERAJE: 0.05A
- FP > 0.5
- 630 LÚMENES
- APERTURA: 38°
- 6500K BLANCO FRÍO
- IRC >80
- LED SMD 2835
- D. 50x55mm
- PESO: 25gr
- PLÁSTICO + PC
- ATENUABLE: NO
- OPERACIÓN: -10°C A 40°C
- IP20 INTERIOR

VIDA ÚTIL: 25,000

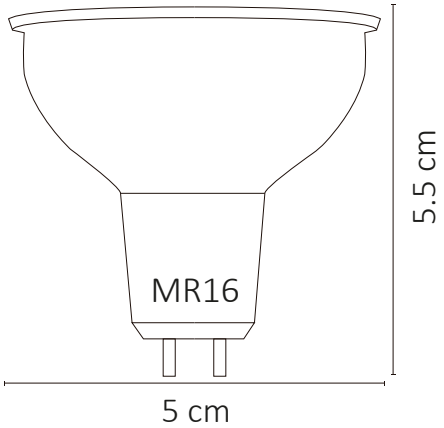

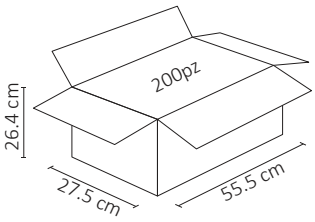

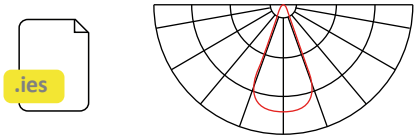



5 AÑOS GARANTÍA