# LÁMPARA LED SPOT GU10 7W ATENUABLE BLANCO FRÍO

## ALA-006

18 Nov 2026

BF

Max 40°C
-10°C
25,000h
Interior




ATENUABLE 0-10V

CE RoHS

Funciona perfectamente para iluminación directa y plafones reducidos. Ideal para crear un ambiente agradable y funcional. Se puede atenuar (*requiere dimer compatible) para ambientar tus espacios.

### ESPECIFICACIONES

| |
|---|
| LÁMPARA LED |
| POTENCIA: 7W |
| 127V~ 50/60Hz |
| AMPERAJE: 0.05A |
| FP > 0.5 |
| 630 LÚMENES |
| APERTURA: 38° |
| 6500K BLANCO FRÍO |
| IRC >80 |
| LED SMD 2835 |
| D. 50x55mm |
| PESO: 24gr |
| PLÁSTICO + PC |
| ATENUABLE: SÍ |
| OPERACIÓN: -10°C A 40°C |
| IP20 INTERIOR |

VIDA ÚTIL: 25,000

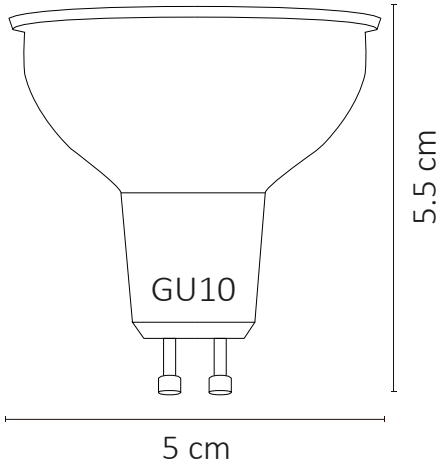


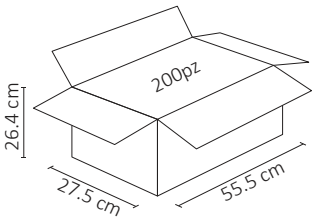


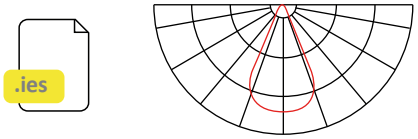





5 AÑOS GARANTÍA