LÁMPARA LED SPOT GU10 7W ATENUABLE BLANCO CÁLIDO

ILUMINACIÓN LED

ALA-007

18 Nov 2026

BC

Max 40°C
-10°C
25,000h
Interior



ATENUABLE 0-10V

RoHS

Funciona perfectamente para iluminación directa y plafones reducidos. Ideal para crear un ambiente agradable y funcional. Se puede atenuar (*requiere dimer compatible) para ambientar tus espacios.

ESPECIFICACIONES

- LÁMPARA LED
- POTENCIA: 7W
- 127V~ 50/60Hz
- AMPERAJE: 0.05A
- FP > 0.5
- 630 LÚMENES
- APERTURA: 38°
- 3000K BLANCO CÁLIDO
- IRC >80
- LED SMD 2835
- D. 50x55mm
- PESO: 24gr
- PLÁSTICO + PC
- ATENUABLE: SÍ
- OPERACIÓN: -10°C A 40°C
- IP20 INTERIOR

VIDA ÚTIL: 25,000

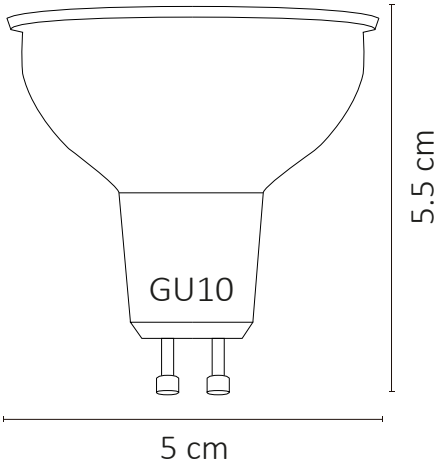

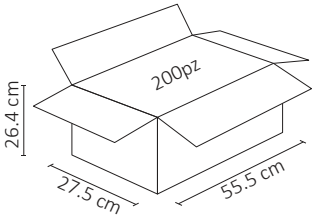

.ies

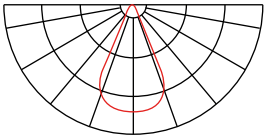



5 AÑOS GARANTÍA