LÁMPARA LED SPOT MR16 7W ATENUABLE BLANCO FRÍO

ALA-014

18 Nov 2026

BF

Max 40°C
-10°C
25,000h
Interior



ATENUABLE 0-10V

CE RoHS

Funciona perfectamente para iluminación directa y plafones reducidos. Ideal para crear un ambiente agradable y funcional. Se puede atenuar (*requiere dimer compatible) para ambientar tus espacios.

ESPECIFICACIONES

LÁMPARA LED
POTENCIA: 7W
127V~ 50/60Hz
AMPERAJE: 0.05A
FP > 0.5
630 LÚMENES
APERTURA: 38°
6500K BLANCO FRÍO
IRC >80
LED SMD 2835
D. 50x55mm
PESO: 24gr
PLÁSTICO + PC
ATENUABLE: SÍ
OPERACIÓN: -10°C A 40°C
IP20 INTERIOR

VIDA ÚTIL: 25,000

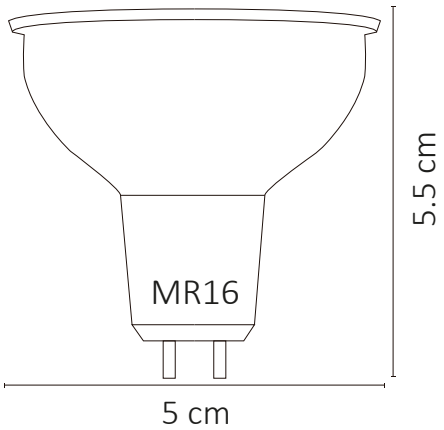

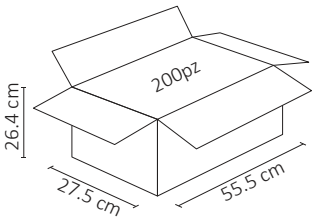

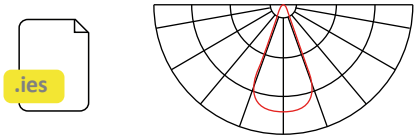



5 AÑOS GARANTÍA