REFLECTOR LED CUADRADO SLIM 50W BLANCO FRÍO

ARE-005

18 Nov 2026

BF

Max 40°C
-10°C
40,000h
Exterior



CE RoHS

Funciona perfectamente para áreas exteriores como jardines, estacionamientos, etc. Su diseño es innovador y de fácil instalación y montaje.

ESPECIFICACIONES

	REFLECTOR LED
W	50W
	90-277V~50/60Hz
	FP > 0.8
	5,500 LÚMENES
360°	APERTURA: 120°
	6500K BLANCO FRÍO
	IRC >80
	LED SMD
	160x200x32mm
Grs	PESO: 600gr
	ALUMINIO + VIDRIO
	ATENUABLE: NO
	OPERACIÓN: -10°C A 40°C
	IP66 EXTERIOR

VIDA ÚTIL: 40,000

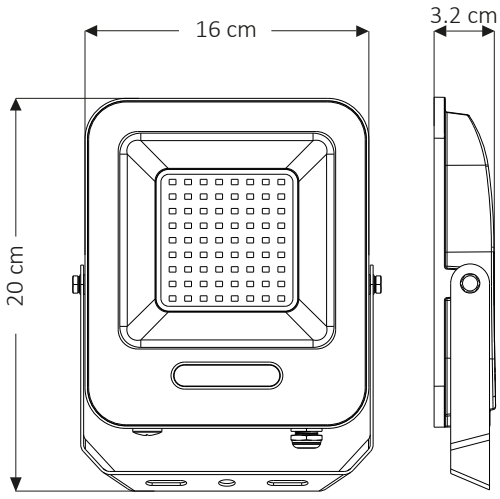

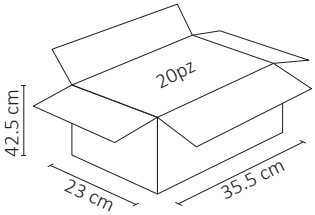

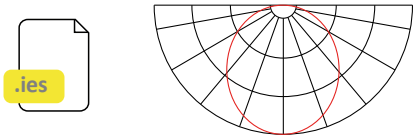



3 AÑOS GARANTÍA