REFLECTOR LED CUADRADO SLIM 50W BLANCO CÁLIDO

ARE-006

18 Nov 2026

BC

Max 40°C
-10°C

40,000h

Exterior



CE RoHS

Funciona perfectamente para áreas exteriores como jardines, estacionamientos, etc. Su diseño es innovador y de fácil instalación y montaje.

ESPECIFICACIONES

REFLECTOR LED
50W
90-277V~50/60Hz
FP > 0.8
5,250 LÚMENES
APERTURA: 120°
3000K BLANCO CÁLIDO
IRC >80
LED SMD
160x200x32mm
PESO: 600gr
ALUMINIO + VIDRIO
ATENUABLE: NO
OPERACIÓN: -10°C A 40°C
IP66 EXTERIOR

VIDA ÚTIL: 40,000

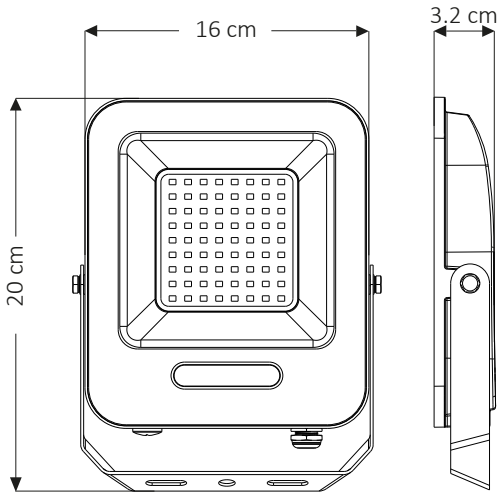

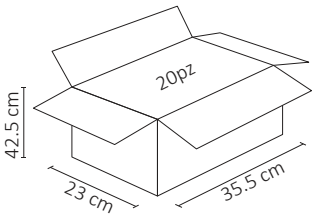

.ies

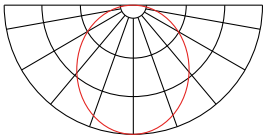



3 AÑOS GARANTÍA