REFLECTOR LED CUADRADO SLIM 200W BLANCO FRÍO

ARE-017

18 Nov 2026

BF

Max 40°C
-10°C
40,000h
Exterior



CE RoHS

Funciona perfectamente para áreas exteriores como jardines, estacionamientos, etc. Su diseño es innovador y de fácil instalación y montaje.

ESPECIFICACIONES

REFLECTOR LED
200W
90-277V~50/60 Hz
FP > 0.8
22,000 LÚMENES
APERTURA: 120°
6500K BLANCO FRÍO
IRC >80
LED SMD
270x330x38mm
PESO: 1.7 kg.
ALUMINIO + VIDRIO
ATENUABLE: NO
OPERACIÓN: -10°C A 40°C
IP66 EXTERIOR

VIDA ÚTIL: 40,000

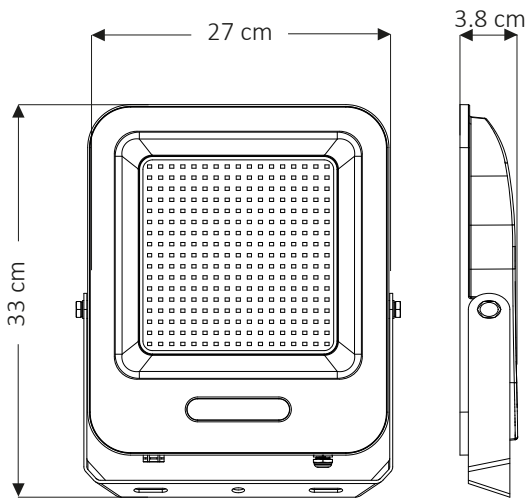

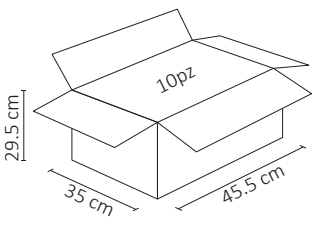

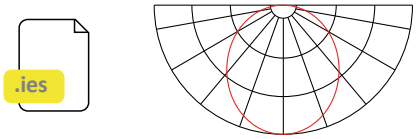



3 AÑOS GARANTÍA