REFLECTOR LED SMD CUADRADO SLIM 400W BLANCO FRÍO

ARE-026

18 Nov 2026

BF

ALTA POTENCIA

Max 40°C
-10°C

40,000h

Exterior



125 Lm/W

Reflector de alta potencia y resistencia para exterior.
Para requerimientos de iluminación altos.

ESPECIFICACIONES

	REFLECTOR LED
W	400W
	90-277V~50/60Hz
	FP > 0.8
	50,000 LÚMENES
360°	APERTURA: 120°
	6500K BLANCO FRÍO
	IRC >80
	LED SMD
	407x370x45mm
Grs	PESO: 4.27kg
	ALUMINIO + VIDRIO
	ATENUABLE: NO
	OPERACIÓN: -10°C A 40°C
	IP66 EXTERIOR

VIDA ÚTIL: 40,000

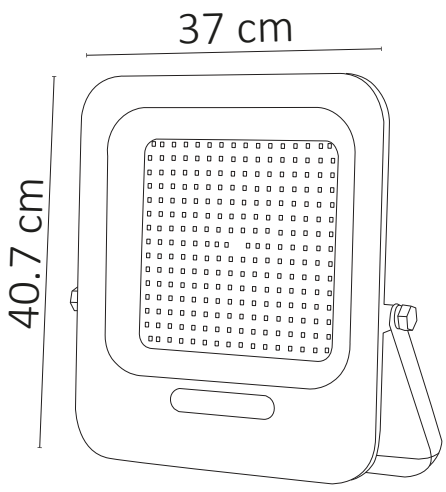

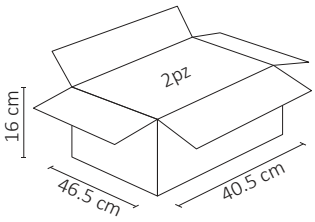

.ies

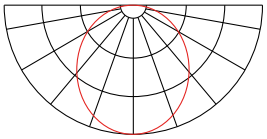



3 AÑOS GARANTÍA