LUMINARIA PARA CALLE 100W BLANCO FRÍO

ARE-020

18 Nov 2026

BF

Max 40°C
-10°C

40,000h

Exterior



CE RoHS

Esta luminaria de calle es una excelente opción para exteriores con requerimientos de iluminación altos.
Este luminario garantiza la seguridad y facilita la visibilidad nocturna de las vías de acceso a las ciudades, circunvalaciones, túneles, así como calzadas, avenidas y calles.

ESPECIFICACIONES

REFLECTOR LED
100W
100-277V~50/60Hz
FP > 0.8
13,000 LÚMENES
APERTURA: 70° + 130°
6500K BLANCO FRÍO
IRC >80
LED SMD
527x144x83mm
PESO: 1.13kg
ALUMINIO + PC
ATENUABLE: NO
OPERACIÓN: -10°C A 40°C
IP65 EXTERIOR
EMP: 2.5 PULGADAS

VIDA ÚTIL: 40,000

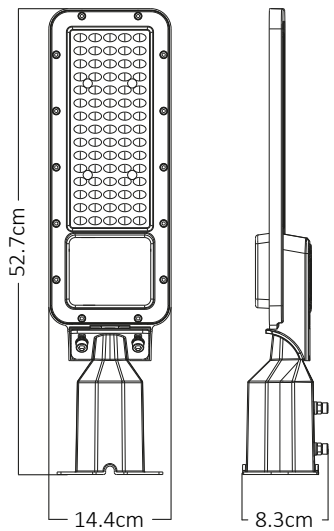

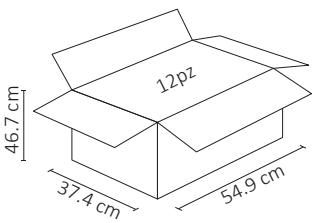

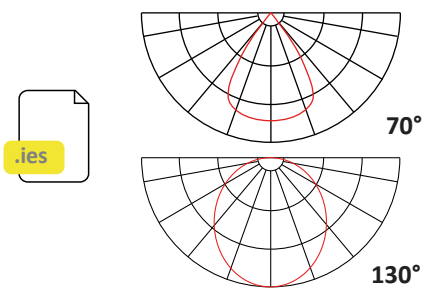



5 AÑOS GARANTÍA