LUMINARIA LED PARA MURO WALL PACK INDUSTRIAL 80W BLANCO FRIO

ARE-021

Max 40°C
-10°C
40,000h
Exterior

18 Nov 2026

BF



CE RoHS

Luminaria tipo arbotante para sobreponer en muro.
Ideal para sustituir luminarias de 200W a 300W aditivos metálicos.
Su cuerpo es de aluminio resistente a la corrosión.
Diseñado para exteriores y áreas húmedas con IP66.

ESPECIFICACIONES

	REFLECTOR LED
W	80W
	100-277V~ 50/60Hz
	FP > 0.9
	8,800 LÚMENES
360°	APERTURA: 80° + 108°
	6500K BLANCO FRÍO
	IRC >80
	112PZS LUMILEDS 2835
	367x235x181mm
Grs	PESO: 1.5kg.
	ALUMINIO + PC
	ATENUABLE: NO
	OPERACIÓN: -10°C A 40°C
	IP65 EXTERIOR

VIDA ÚTIL: 40,000

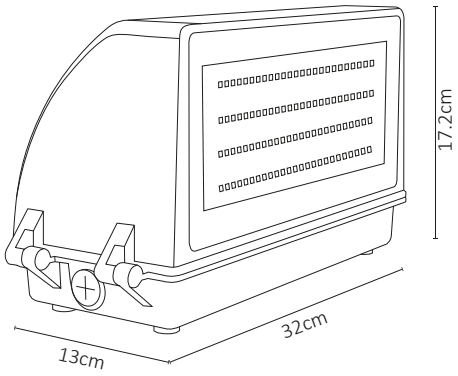

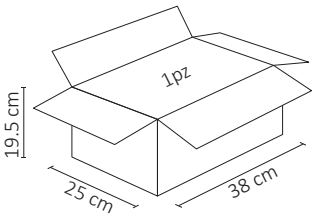

.ies

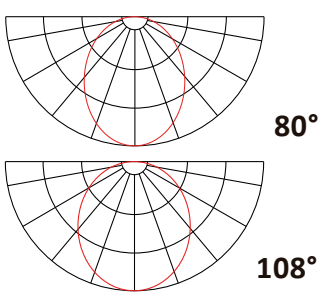



3 AÑOS GARANTÍA