LUMINARIA PUNTA POSTE 100W BLANCO FRÍO

ARE-024

18 Nov 2026

BF

Max 40°C
-10°C
40,000h
Exterior



CE RoHS

Luminario de punta poste para alumbrado público. Es una luminaria hecha de aluminio con un diseño original para iluminar áreas exteriores. Es resistente a climas extremos por su grado de protección de IP65. Incluye fotocelda NEMA de 3 Pines..

ESPECIFICACIONES

PUNTA POSTE
100W
90-277V~50/60 Hz
FP > 0.9
12,000 LÚMENES
APERTURA: 150°
6500K BLANCO FRÍO
IRC >80
SMD
D. 466x565 mm
PESO: 5 kg.
ALUMINIO + VIDRIO
ATENUABLE: NO
OPERACIÓN: -10°C A 40°C
IP65 EXTERIOR
EMP: 2.5 PULGADAS

VIDA ÚTIL: 40,000

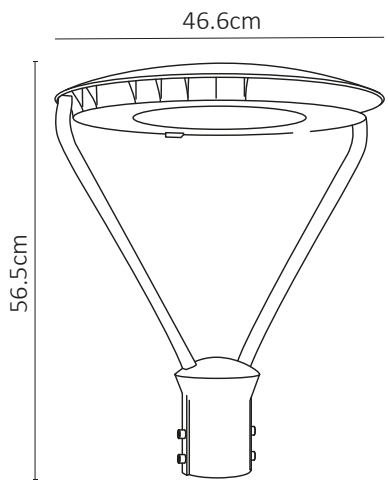

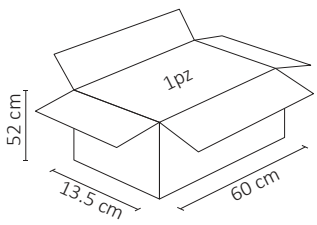

.ies

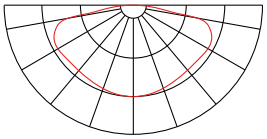

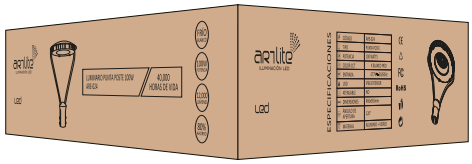

5 AÑOS GARANTÍA