LUMINARIA DISCO PUNTA POSTE POTENCIA Y TEMPERATURA AJUSTABLE CCT

ARE-029

18 Nov 2026

BF/BN/BC

Max 40°C
-10°C
40,000h
Exterior



AJUSTE **CCT** MANUAL

80W 100W 120W

AJUSTE **POTENCIA**

NO INCLUYE BASE
NO INCLUYE FOTOCELDA

"Luminaria punta poste ideal para alumbrado público, parques, plazas, jardines, estacionamientos, patios residenciales, etc. Su diseño en forma de disco permite adaptarlo a ambientes contemporáneos. Interruptores manuales internos que permiten para cambiar de potencia (80W, 100W o 120W) y temperatura de color (3000K, 4000K o 6500K." No incluye Base ni fotocelda. (recomendable usar ACO-013 y ACO-010)

ESPECIFICACIONES

	PUNTA POSTE
W	80W/100W/120W (AJUSTABLE)
	100-277V~50/60 Hz
	FP > 0.9
	15,600 LÚMENES
360°	APERTURA: 120°
	6500K BF/4000K BN/3000K BC
	IRC >70
	LED SMD 2835
	D. 381 x 117 mm
Grs	PESO: XXgr
	ALUMINIO + VIDRIO
	ATENUABLE: SI
	OPERACIÓN: -10°C A 40°C
	IP65 EXTERIOR
	EMP: 2.5 mm

VIDA ÚTIL: 40,000

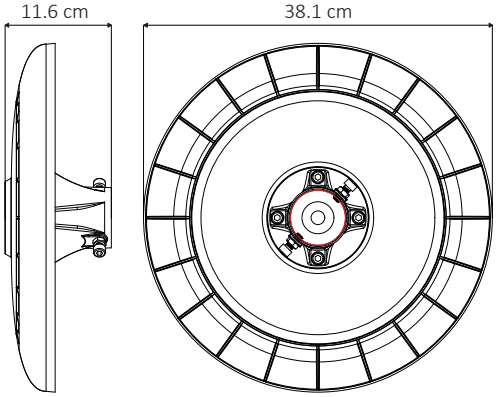

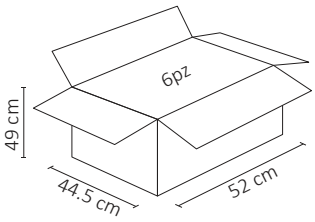

.ies

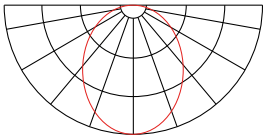



3 AÑOS GARANTÍA