FOTOCELDA BASE NEMA 3 PINES MÁX. 10A

ACO-010

18 Nov 2026

N/A

Max 40°C
-10°C

40,000h

Exterior



ESPECIFICACIONES

COMPLEMENTO	
1000W /1800VA	
90-277V~ 50/60Hz	
10A Máx.	
D. 82x64mm	
PESO: 100gr.	
PLÁSTICO + BRONCE	
OPERACIÓN: -10°C A 40°C	
IP44 EXTERIOR	

VIDA ÚTIL: 40,000

CE RoHS

Fotocelda resistente a la intemperie, sensor con sistema de retardo, enciende automáticamente las luces al anochecer y las apaga al amanecer. Compatíble con luminaria con típo de base NEMA 3 pines.

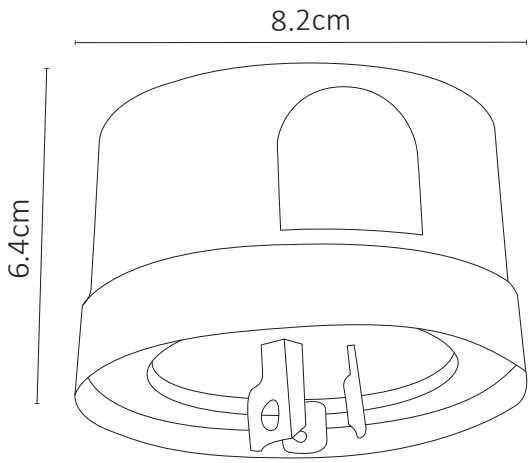

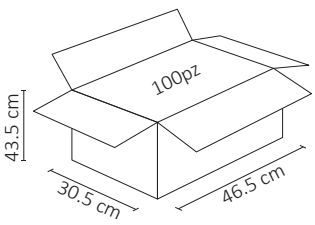



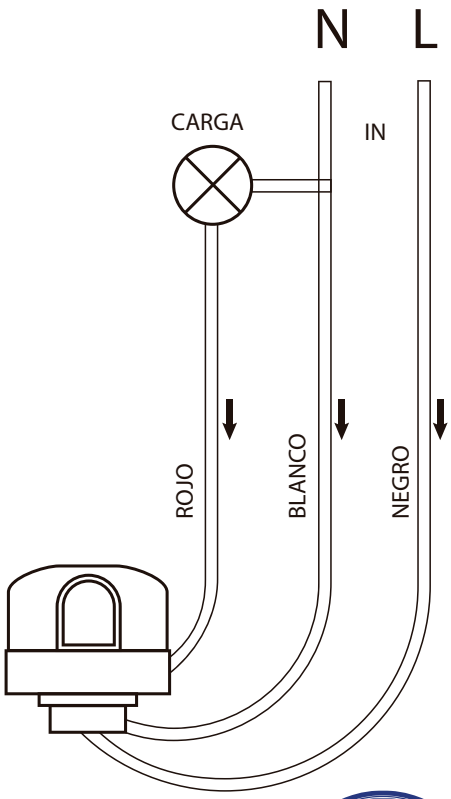

3 AÑOS GARANTÍA