COMPLEMENTO PARA CONEXIÓN DE ARE-015

ACO-004

18 Nov 2026

N/A

Max 40°C
-10°C
40,000h
Interior

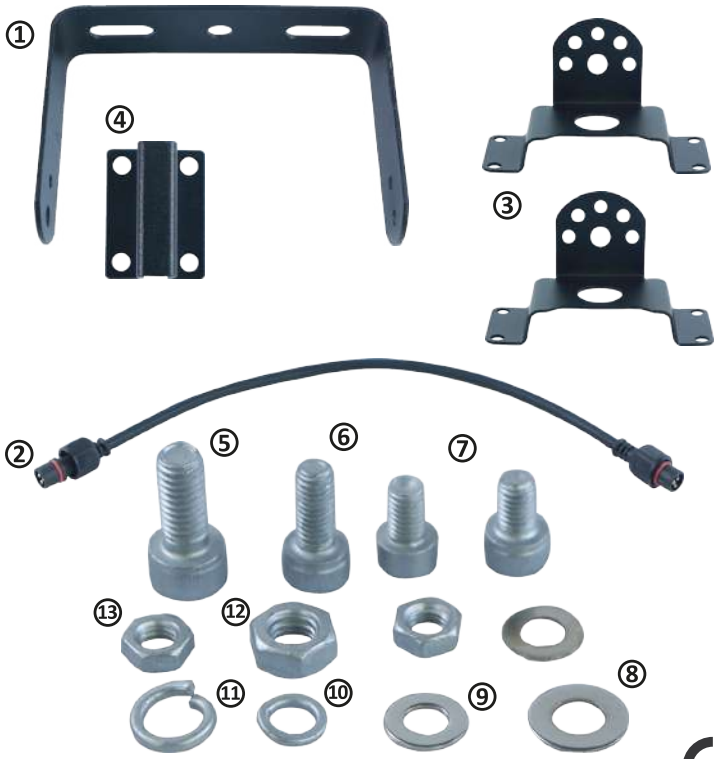

CE RoHS

Kit completo para unir dos campanas modulares ARE-015 de forma segura y práctica. Incluye soporte, cable, sujetadores, braquet y tornillos para una instalación firme y profesional.

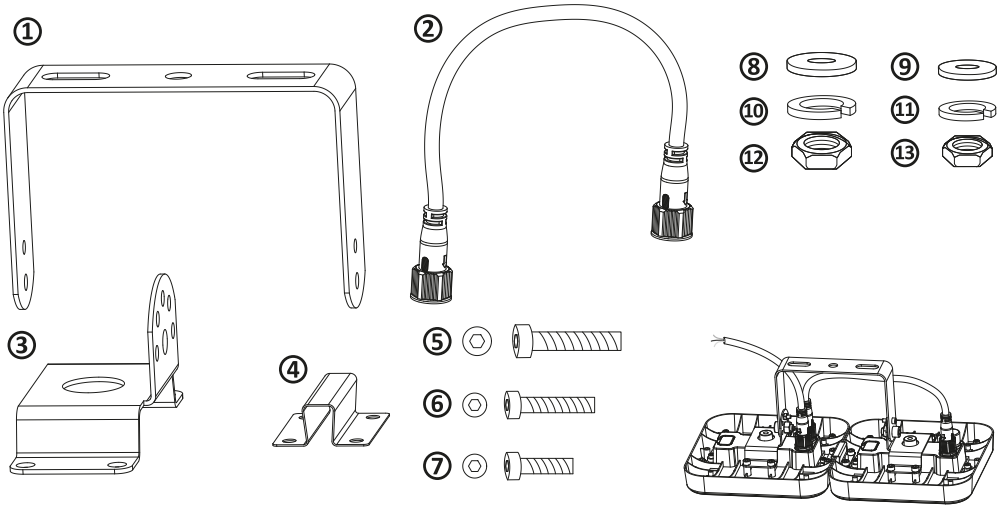

ESPECIFICACIONES

COMPLEMENTO	
180x180mm (AGRUPADO)	
PESO: 00gr.	
ALUMINIO Y PLÁSTICO	
OPERACIÓN: -10°C A 40°C	
IP65 INTERIOR	

VIDA ÚTIL: 40,000

①	BRAZO DE SOPORTE	**x1**
②	CABLE DE CONEXIÓN	**x1**
③	SOPORTES DE BRAZO	**x2**
④	SOPORTE DE CONEXIÓN	**x1**
⑤	TORNILLO M6*14mm	**x2**
⑥	TORNILLO M5*12mm	**x2**
⑦	TORNILLO M5*8mm	**x12**
⑧	RONDANA PLANA M6mm	**x4**
⑨	RONDANA PLANA M5mm	**x4**
⑩	RONDANA DE PRESIÓN M6mm	**x2**
⑪	RONDANA DE PRESIÓN M5mm	**x2**
⑫	TUERCA HEXAGONAL M6mm	**x2**
⑬	TUERCA HEXAGONAL M5mm	**x2**

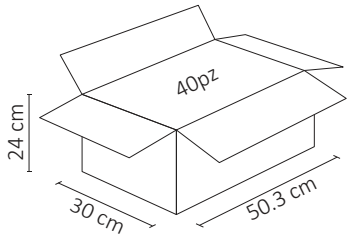

3 AÑOS GARANTÍA