CAMPANA INDUSTRIAL SLIM LED 200W BLANCO FRÍO

ARE-023

18 Nov 2026

BF

Max 40°C
-10°C
40,000h
Exterior

170 LM/W
EFICIENCIA

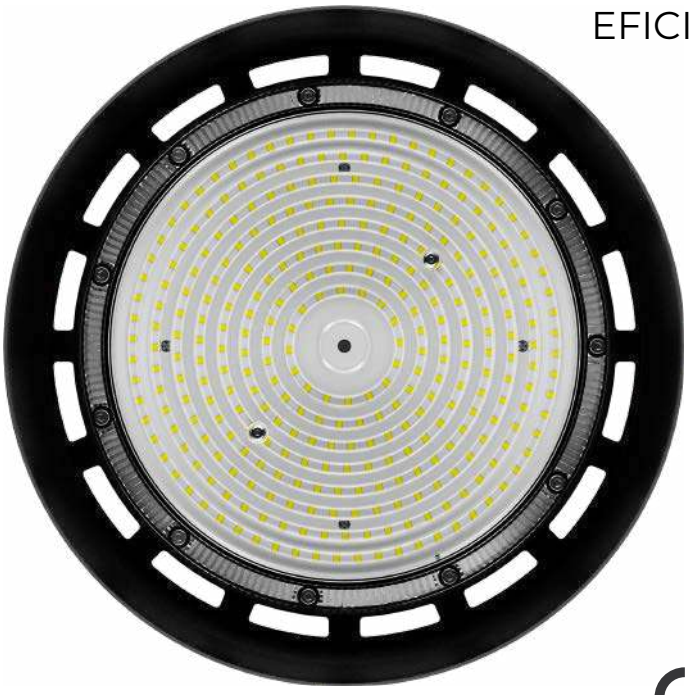

Es perfecto para sustitución de lámparas para campanas industriales o high bay (por ejemplo 800W de Aditivo Metálico). Su diseño innovador incluye un núcleo de aluminio para lograr una mejor temperatura.

ESPECIFICACIONES

CAMPANA LED
POTENCIA: 200W
100-277V~ 50/60Hz
AMPERAJE: 2A
FP > 0.95
34,000 LÚMENES
APERTURA: 90°
6500K BLANCO FRÍO
IRC >80
LED LUMILED 2834
D.346x155mm
PESO: 2.5kg.
ALUMINIO + PC
ATENUABLE: NO
OPERACIÓN: -10°C A 40°C
IP65 EXTERIOR

VIDA ÚTIL: 40,000

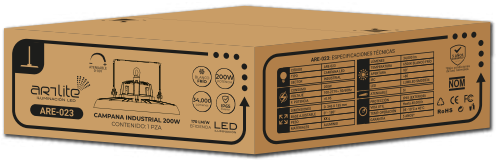

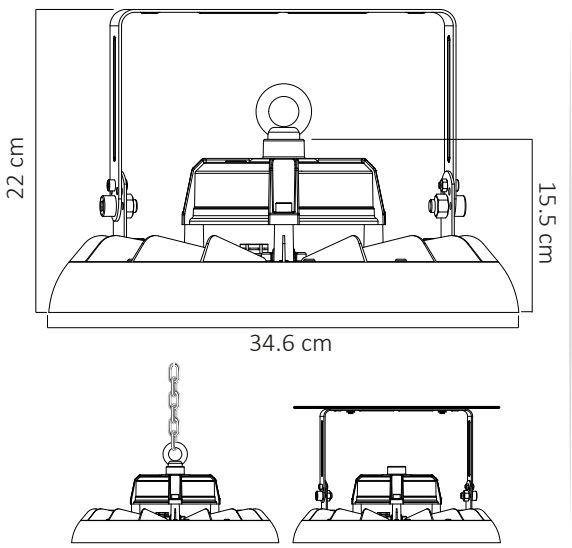

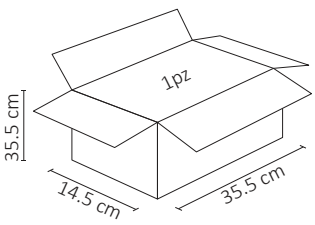

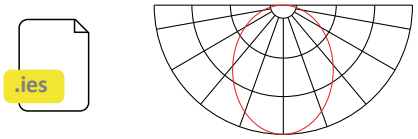

5 AÑOS GARANTÍA