CAMPANA LINEAR MODULAR LED 100W BF

ARE-101

18 Nov 2026

BF

Max 40°C
-10°C
40,000h
Exterior



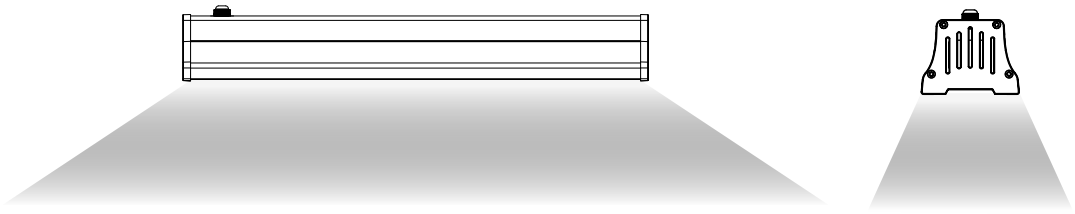

Reflector modular linearde uso industrial, de uso individual o dual que cuenta con aro para colgar y accesorio (ACO-003) para acoplar el un segundo reflector (Accesorio se vende por separado). Ideal para pasillos o areas de paso concurrido.

ESPECIFICACIONES

CAMPANA MODULAR
100W
100-277V~ 50/60Hz
FP > 0.9
15,000 LÚMENES
APERTURA: 60° x 120°
6500K BLANCO FRÍO
IRC >80
LED SMD
514x96x73mm
PESO: 1.7kg
ALUMINIO + POLICARBONATO
ATENUABLE: NO
OPERACIÓN: -10°C A 40°C
IP65 EXTERIOR

VIDA ÚTIL: 40,000

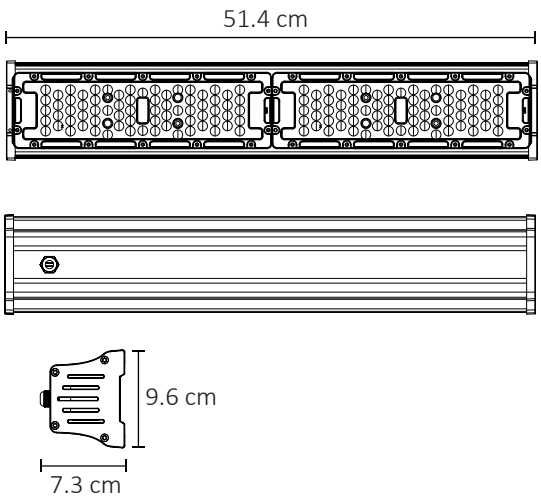

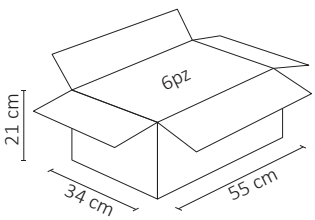

.ies

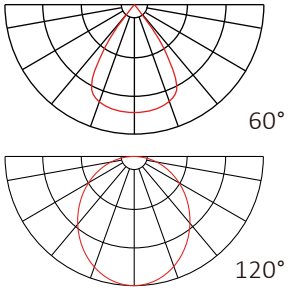



3 AÑOS GARANTÍA