18 Nov 2026

ASL-301

ILUMINACIÓN LED



LUMINARIA LED SOLAR PUNTA POSTE 50W*

Línea Solar

REFLECTOR **SOLAR**

MÁX.600 LÚMENES

***50W** *EQUIVALENCIA

BLANCO FRÍO 6500K

IP65 EXTERIOR

FICHA TÉCNICA

ASL-301

ASL-301

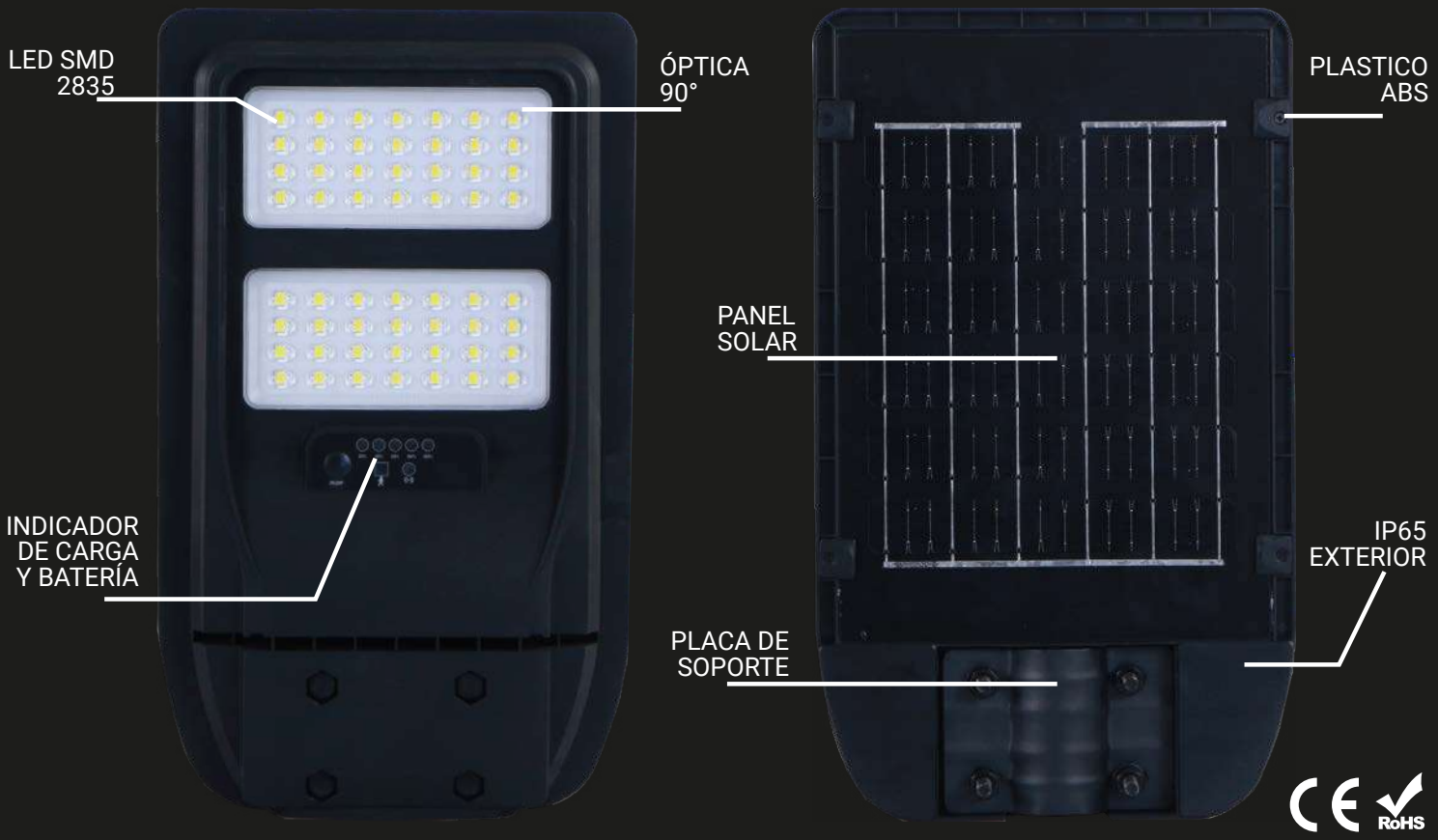

REFLECTOR



La luminaria solar proporciona iluminación autónoma para áreas exteriores como **hogar, jardín o patio.**
Al estar conectada al panel solar, integra un sensor que permite el **encendido automático de los LEDs cuando el nivel de luz ambiental es bajo**.
Durante el día, en presencia de radiación solar, el sistema opera en modo de carga, recargando la batería interna para garantizar su funcionamiento durante la noche.

PANEL SOLAR Y BATERÍA



Cuenta con un **panel solar monocristalino de 6 V / 6 Wp** encargado de suministrar energía a la luminaria.
IIntegra una **batería** recargable **$LiFePO_4$ de 3.2 V y 5,000 mAh** que permite su funcionamiento nocturno en distintos modos de iluminación, ofreciendo una **autonomía de hasta 12 horas**, dependiendo del nivel de brillo seleccionado y de las condiciones de carga solar.

ASL-301

Línea Solar

TEMPERATURA DE COLOR

BLANCO FRÍO

6500K

2 AÑOS GARANTÍA

*Bajo condiciones de uso normales

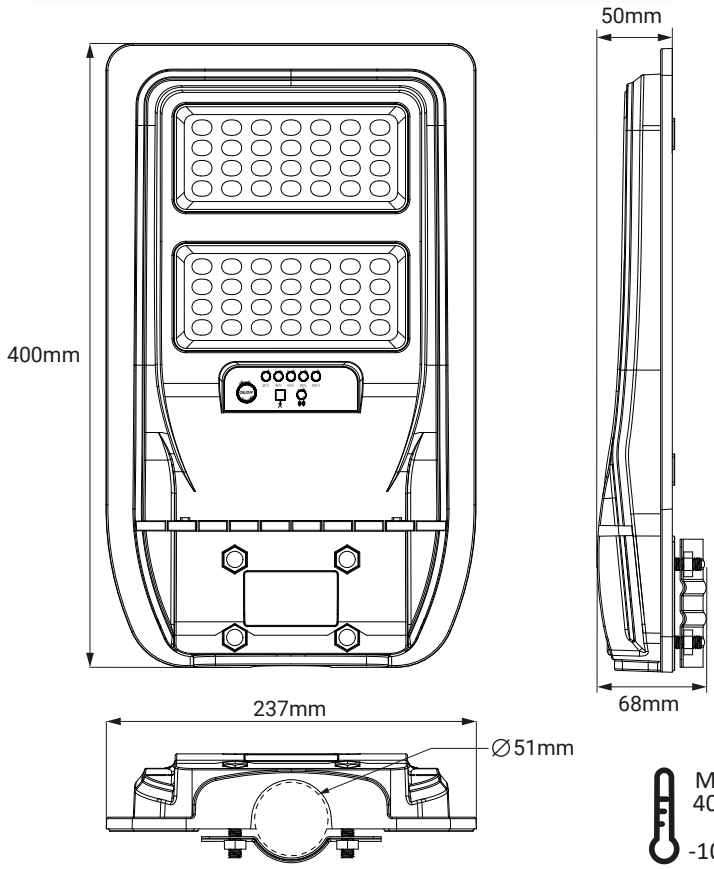

Max 40°C
-10°C

40,000h

Exterior

CE RoHS

ESPECIFICACIONES

- LUMINARIA SOLAR P.POSTE
- PANEL MONOCRISTALINO
- 6V 6Wp / 301x213mm
- *EQUIVALENCIA: 50W
- 3.2V 5000mAh LiFePO4
- TIEMPO DE CARGA: 7-8 HRS.
- *600LM
- DÍAS NUBLADOS: 1 DÍA
- APERTURA: 90°
- 6500K BLANCO FRÍO
- IRC >70
- LED SMD 2835
- 237x400x50mm
- PLÁSTICO ABS ANTI UV
- ATENUABLE: SI (CON CONTROL)
- -10°C A 40°C
- IP65 / IK07

VIDA ÚTIL: 40,000 hrs

ÁNGULO DE APERTURA

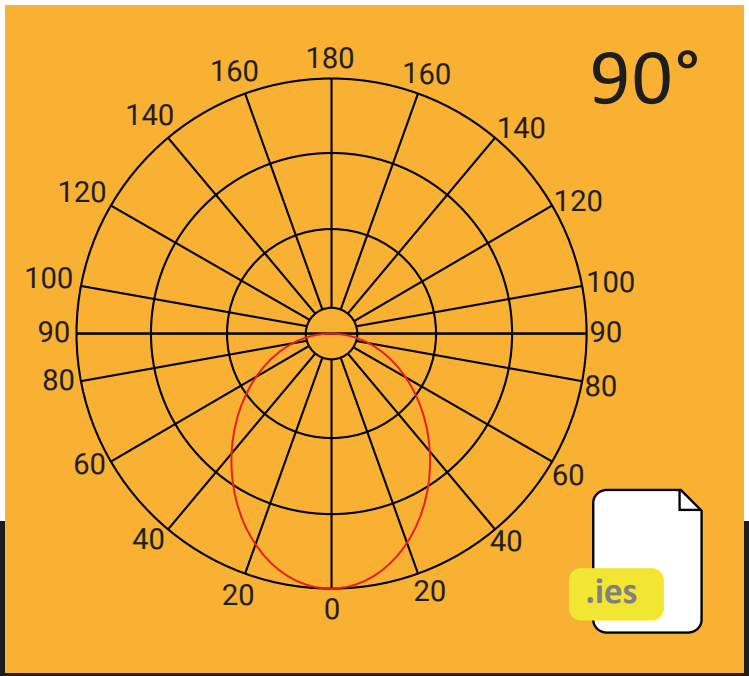

*Potencia equivalente de una bombilla con un valor estimado de 10-12lm/W
*Altura máxima recomendada: 3m



Función del sensor PIR

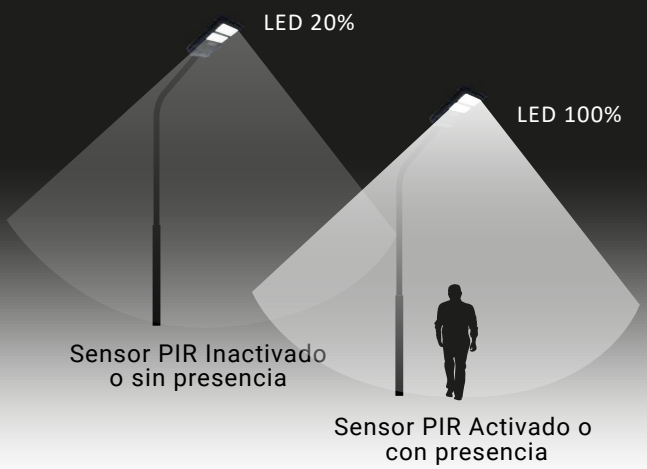

FUNCIONAMIENTO DEL CONTROL



Encendido
Brillo completo
Subir Brillo
Modo
***Modo automático**
**Encender por solo 5 horas

Apagado
Bajar brillo
Mitad de brillo
***Activar
**Encender por solo 3 horas
**Encender por solo 8 horas

***Modo Auto:**
Se enciende y apaga automáticamente, según la cantidad de luz en el ambiente gracias a su sensor integrado.

****Modos de hora 3h / 5h / 8h:**
Mantén tu ASL-301 encendida 3, 5 u 8 horas sin importar la hora del día. Una vez transcurrido el tiempo seleccionado, se apagará automáticamente.

**MODOS DE PROGRAMACIÓN:

	AUTO	8h	5h	3h
1ra hora	100%	100%	100%	100%
2da hora	80%	80%	80%	80%
3ra hora	60%	60%	60%	60%
4ta hora	50%	50%	50%	OFF
5ta hora	50%	50%	50%	OFF
6ta hora	40%	40%	OFF	OFF
7ma hora	30%	30%	OFF	OFF
8va hora	20%	20%	OFF	OFF
9na hora	20%	OFF	OFF	OFF
10ma hora	20%	OFF	OFF	OFF
11va hora	60%	OFF	OFF	OFF
12va hora	60%	OFF	OFF	OFF
13va hora	OFF	OFF	OFF	OFF

Autonomía de hasta 12 horas es técnicamente viable siempre que la luminaria opere en modos de bajo consumo.

Modos de programación

Tiempo de carga: toma alrededor de 7 a 8 horas de luz solar para recargar su batería por completo.

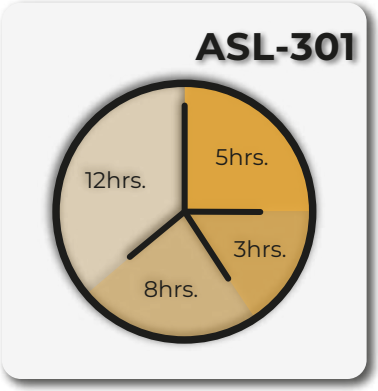

Relación de altura con luminosidad que proyecta la lampara en el suelo

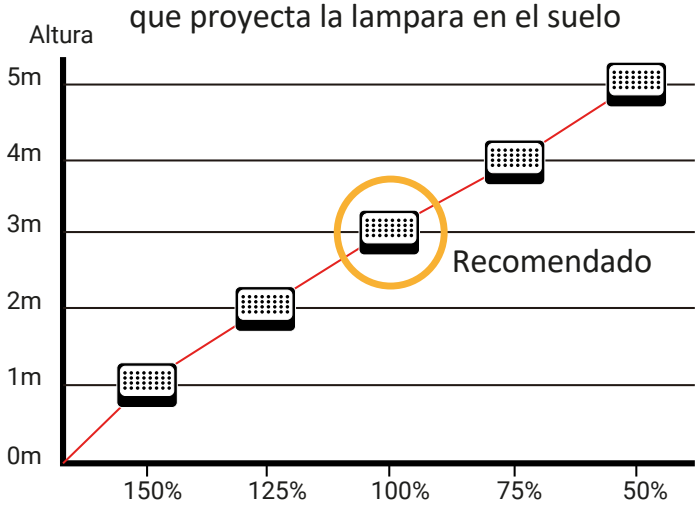

USOS Y APLICACIONES DE LA LUMINARIA



Luminaria solar para uso en exteriores, **apta para instalación en fachadas, patios y jardines**. Diseñada conforme a los requerimientos aplicables de las Normas Oficiales Mexicanas (NOM) para equipos de iluminación, cuenta con un grado de protección IP65 que garantiza **protección contra la entrada de polvo y contra la proyección de agua**, asegurando un desempeño confiable ante humedad, suciedad y exposición prolongada a la radiación solar.

DIMENSIONES DE EMPAQUE

1 pza.



5 pzas.



BUENAS PRÁCTICAS

MANTENIMIENTO PREVENTIVO:

Limpieza del panel solar

Frecuencia: cada 1–3 meses

✔ Usar:	✘ No usar:
✔ Trapo húmedo	✘ Solventes
✔ Agua limpia	✘ Abrasivos
	✘ Hidrolavadoras

Qué HACER (Buenas Prácticas)

- ✔ Instalar en zonas con sol directo
- ✔ Limpiar el panel periódicamente
- ✔ Revisar orientación del panel
- ✔ Cargar completamente antes del primer uso
- ✔ Instalar a la altura recomendada
- ✔ Apagar el equipo antes de manipularlo

Qué NO HACER (Errores Comunes)

- ✘ No instalar en sombra
- ✘ No cubrir el panel solar
- ✘ No instalar bajo techos
- ✘ No conectar a corriente eléctrica
- ✘ No modificar el sistema interno
- ✘ No sumergir el producto
- ✘ No usar químicos para limpiar
- ✘ No instalar a menor altura de la recomendada





