LUMINARIA PARED CILINDRO DOBLE EXTERIOR GU10

ADE-004

18 Nov 2026

GU10

Max 40°C
-10°C

40,000h

Exterior



NO INCLUYE LÁMPARAS

CE RoHS

El balance perfecto entre elegancia y funcionalidad, esta luminaria exterior te permitirá darle un toque sofisticado a tus proyectos.

ESPECIFICACIONES

	DECORATIVO
W	MÁX. 40W
	90-260V~50/60Hz
360°	APERTURA: MÁX 90° + 90°
	2xGU10
	67x154x75mm
Grs	PESO: 270gr.
	ALUMINIO+VIDRIO
	OPERACIÓN: -10 A 40°C
	EXTERIOR IP65

VIDA ÚTIL: 40,000



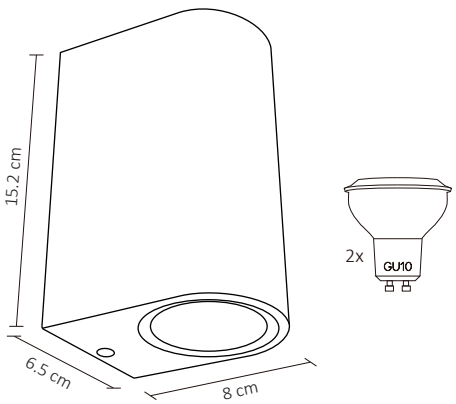

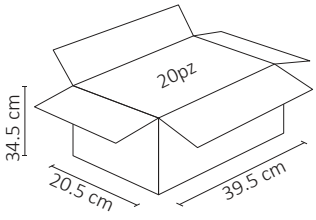



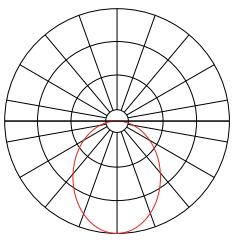

3 AÑOS GARANTÍA