LUMINARIA PARED DOBLE ARO EXTERIOR GU10

ADE-006

18 Nov 2026

GU10

Max 40°C
-10°C

40,000h

Exterior



NO INCLUYE LÁMPARAS

El balance perfecto entre elegancia y funcionalidad, esta luminaria exterior te permitirá darle un toque sofisticado a tus proyectos. (Lámparas se venden por separado)

ESPECIFICACIONES

	DECORATIVO
W	MÁX. 40W
	90-260V~50/60 Hz
360°	APERTURA: MÁX 90° + 90°
	2xGU10
	100x108x235mm
Grs	PESO: 595gr.
	ALUMINIO + PLÁSTICO
	OPERACIÓN: -10 A 40°C
	EXTERIOR IP44

VIDA ÚTIL: 40,000



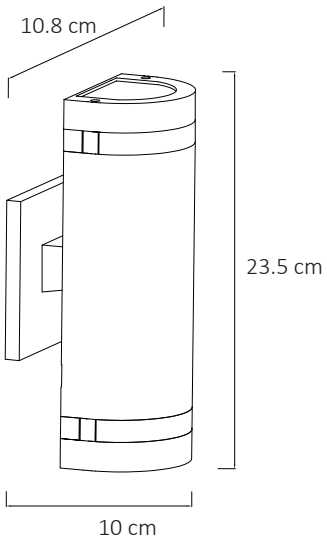

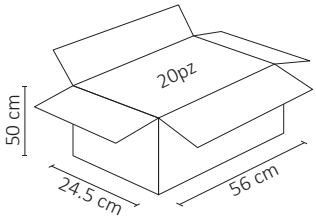

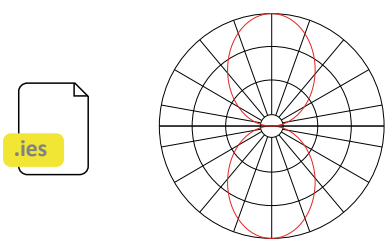

3 AÑOS GARANTÍA