LUMINARIA PARED CILINDRO DOBLE EXTERIOR

ADE-013

18 Nov 2026

GU10

Max 40°C
-10°C
40,000h
Exterior



NO INCLUYE LÁMPARAS

CE RoHS

Su aplicación es exterior en muros, fachadas, columnas, etc. Su diseño satinado le brinda una imagen elegante y moderna, que hacen juego de su doble disparo de luz y en direcciones opuestas (arriba y abajo). Requiere 2 lámparas GU10 (Se venden por separado)

ESPECIFICACIONES

	DECORATIVO
W	MÁX. 40W
	90-260V~50/60 Hz
360°	APERTURA: MÁX 80° + 80°
	2xGU10
	75x160x105 mm
Grs	PESO: 265gr.
	ACERO INOX. + VIDRIO
	OPERACIÓN: -10 A 40°C
	EXTERIOR IP44

VIDA ÚTIL: 40,000



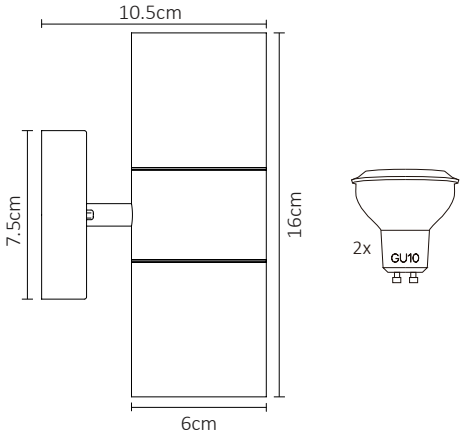

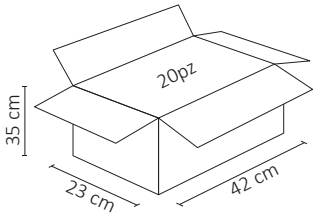

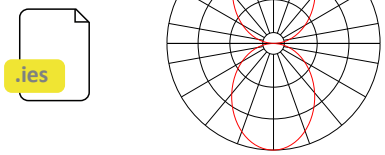

3 AÑOS GARANTÍA