LUMINARIA PARED CILINDRO VERTICAL MAX. 50W

ADE-017

18 Nov 2026

E26

Max 40°C
-10°C

40,000h

Exterior



NO INCLUYE LÁMPARA

CE RoHS

Su diseño innovador permite iluminar alrededor del mismo desde un muro o pared. Su base es compatíble con bulbos E26/E27 y puede estar en extensiones de 60mm de diámetro o menores

ESPECIFICACIONES

	DECORATIVO
W	MÁX. 40W
	90-260V~50/60Hz
360°	APERTURA: 360°
	BASE E26/E27
	113x330x135 mm
Grs	PESO: 550gr.
	ACERO INOX. + PC
	OPERACIÓN: -10 A 40°C
	EXTERIOR IP54

VIDA ÚTIL: 40,000



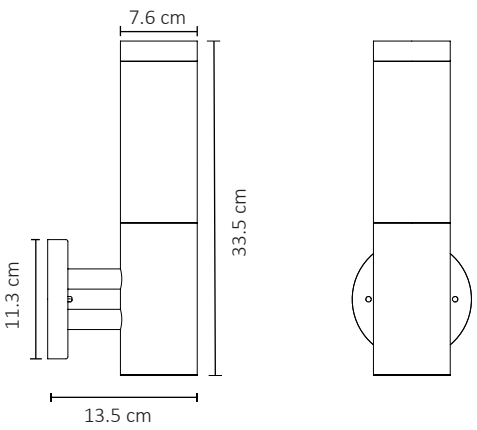

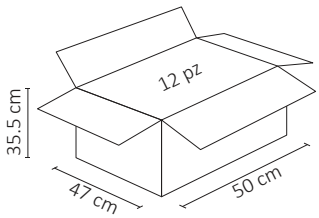

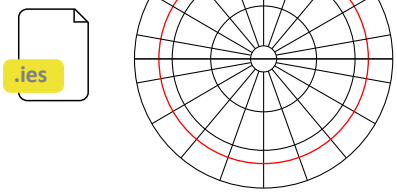

3 AÑOS GARANTÍA